COMUNA SOCODOR

Cod Fiscal: 3519330; comuna Socodor, nr.1, Cod Poștal: 317305, județul Arad, Tel.: +4 0257 358 100;
Fax. +4 0257 358 112; e-mail: socodor@gmail.com, primaria@socodor.ro; Web: www.socodor.ro

CONSILIUL LOCAL AL COMUNEI SOCODOR

SEDINȚA ORDINARĂ DIN

29 IANUARIE 2020

PREȘEDINTE DE ȘEDINȚĂ:

CRIȘAN RAMONA

IANUARIE 2021

COMUNA SOCODOR

Cod Fiscal: 3519330; comuna Socodor, nr.1, Cod Poştal: 317305, judeţul Arad, Tel.: +4 0257 358 100;

Fax. +4 0257 358 112; e-mail: socodor@gmail.com, primaria@socodor.ro; Web: www.socodor.ro

Număr înregistrare: 415 din 10.02.2021

Către

INSTITUŢIA PREFECTULUI - JUDEŢUL ARAD

Serviciul Juridic şi Contencios Administrativ

În conformitate cu prevederile art. 197 alin. (1) din Ordonanţa de Urgenţă a Guvernului nr.57/2019 privind Codul administrativ, vă comunicăm dosarul şedinţei Consiliului Local Socodor din data **29 ianuarie 2021**, dosar care cuprinde un număr de **19 hotărâri, de la nr.1 la nr.19.**

Consiliul local a fost convocat în şedinţă:

- **Ordinară ;**

- **Extraordinară (pentru următoarele motive) :**

_____

_____

_____

- **De îndată (pentru următoarele motive) :**

_____

_____

_____

SECRETAR GENERAL UAT

CRIŞAN GHEORGHE

[redacted]

COMUNA SOCODOR

Cod Fiscal: 3519330; comuna Socodor, nr.1, Cod Poştal: 317305, judeţul Arad, Tel.: +4 0257 358 100; Fax. +4 0257 358 112; e-mail: socodor@gmail.com, primaria@socodor.ro; Web: www.socodor.ro

CUPRINS

Al dosarului de şedinţa din 29 ianuarie 2021

Nr.crt.	Felul Actului	Pagina
1	Anunţ cu ordinea de zi	1-2
2	Proces verbal afişaj anunţ cu ordinea de zi	3
3	Anunţ publicare internet	4
4	Dispoziţia de convocare	5-6
5	Proces verbal afişaj dispoziţia convocare	7
6	Invitaţia consilierilor	8-9
7	Tabelul nominal cu consilierii	10
8	Proces verbal afişaj invitaţia către consilieri	11
9	Minuta Şedinţei	12-13
10	Minuta şedinţei, detaliată	14-31
11	Proces verbal afişaj minută	32
12	Tabel privind situaţia punctelor înscrise pe ordinea de zi	33-34
13	Tabel privind situaţia hotărârilor adoptate	35-36
14	Proces verbal afişaj hotărâri şedinţa anterioară	37
15	**HOTĂRÂREA Nr.1 privind aprobarea conţinutului Procesului-verbal al şedinţei ordinare a Consiliului Local Socodor din data de 30 decembrie 2020.**	38
16	Procesul verbal de la şedinţa ordinară din 30.12.2020	39-43
17	Proces verbal de afişare a procesului verbal de la şedinţa anterioară	44
18	Proiect de hotărâre privind aprobarea procesului verbal de la şedinţa anterioară	45
19	Avizele comisiilor de specialitate cu privire la proiectul de hotărâre	46-48
20	**HOTĂRÂREA Nr.2 privind aprobarea ordinii de zi.**	49-51
21	Procesul verbal de la şedinţa actuală	52-64
22	Afişaj proces verbal şedinţa din luna curentă	65
23	Proiect de hotărâre privind ordinea de zi a şedinţei ordinare	66-67
24	Avizele comisiilor de specialitate cu privire la proiectul de hotărâre	68-70
25	**HOTĂRÂREA Nr.3 privind aprobarea validării Dispoziţiei nr.4/ 04.01.2021 a primarului comunei Socodor privind acoperirea definitivă a deficitului bugetar pe anul 2020 a secţiunii de dezvoltare, în sumă de 2.620.080,55 lei din excedentul anilor precedenţi al bugetului local al comunei Socodor.**	71-72
26	Anexa la HCL 3/29.01.2021, Dispoziţia nr.4/2021	73
27	Proiect de hotărâre	74
28	Referatul de aprobare al primarului	75
29	Raportul compartimentului de resort	76
30	Raportul comisiilor de specialitate	77-79
31	**HOTĂRÂREA Nr.4 privind aprobarea indicatorilor tehnico-economici pentru obiectivul de investiţie „Construire locuinţe pentru tineri destinate închirierii P+2E+E3 retras, comuna Socodor, judeţul Arad".**	80-81
32	Anexa nr.1 la HCL 4/2021	82
33	Extras din Studiul de fezabilitate cheltuieli din ANL	83-98
34	Anexa nr.2 la HCL 4/2021, Deviz general al investiţiei	99-102
35	Extras din Studiul de fezabilitate cheltuieli din bugetul local	103-115
36	Anexa nr.3 la HCL 4/2021, Deviz cheltuieli neeligibile	116-118

37	Proiect de hotărâre	119-120
38	Referatul de aprobare al primarului	121
39	Raportul compartimentului de resort	122
40	Raportul comisiilor de specialitate	123-125
41	**HOTĂRÂREA Nr.5 privind aprobarea utilizării excedentului bugetar al anului 2020 în anul 2021.**	126-127
42	Anexa la HCL 5/29.01.2021	128
43	Proiect de hotărâre	129
44	Referatul de aprobare al primarului	130
45	Raportul compartimentului de resort	131
46	Raportul comisiilor de specialitate	132-134
47	**HOTĂRÂREA Nr.6 privind aprobarea utilizării excedentului bugetar al Serviciului Apă - Canal Socodor din anul 2020 cu aceeași destinație în anul 2021.**	135-136
48	Proiect de hotărâre	137
49	Referatul de aprobare al primarului	138
50	Raportul compartimentului de resort	139
51	Raportul comisiilor de specialitate	140-142
52	**HOTĂRÂREA Nr.7 privind aprobarea rezultatului inventarierii patrimoniului Comunei Socodor la data de 31.12.2020.**	143-144
53	Anexa la HCL 7/29.01.2021	145
54	Proiect de hotărâre	146
55	Referatul de aprobare al primarului	147
56	Raportul compartimentului de resort	148-149
57	Raportul comisiilor de specialitate	150-152
58	**HOTĂRÂREA Nr.8 privind aprobarea execuției bugetare la 31 decembrie 2020.**	153-154
59	Anexa nr.1 la HCL 8/29.01.2021	155-157
60	Anexa nr.2 la HCL 8/29.01.2021	158-159
61	Anexa nr.3 la HCL 8/29.01.2021	160-161
62	Anexa nr.4 la HCL 8/29.01.2021	162-163
63	Contul de execuție emis de Trezoreria Chișineu-Criș	164-183
64	Proiect de hotărâre	184
65	Referatul de aprobare al primarului	185
66	Raportul compartimentului de resort	186-194
67	Raportul comisiilor de specialitate	195-197
68	**HOTĂRÂREA Nr.9 privind aprobarea raportului pe semestrul II 2020 privind activitatea asistenților personali ai persoanelor cu handicap angajați în cadrul Primăriei Socodor.**	198-199
69	Anexa la HCL 9/29.01.2021	200-203
70	Proiect de hotărâre	204
71	Referatul de aprobare al primarului	205-206
72	Raportul compartimentului de resort	207
73	Raportul comisiilor de specialitate	208-210
74	**HOTĂRÂREA Nr.10 privind aprobarea raportului de analiză a activităţii S.V.S.U. Socodor pe semestrul II al anului 2020.**	211-212
75	Anexa la HCL 10/29.01.2021	213-216
76	Proiect de hotărâre	217
77	Referatul de aprobare al primarului	218
78	Raportul compartimentului de resort	219-222
79	Raportul comisiilor de specialitate	223-225
80	**HOTĂRÂREA Nr.11 privind aprobarea reţelei şcolare din anul şcolar 2021-2022.**	226-227

81	Anexa nr.1 la HCL 11/29.01.2021	228
82	Aviz conform 224/58/22.12.2020 emis de ISJ Arad	229-230
83	Proiect de hotărâre	231
84	Referatul de aprobare al primarului	232
85	Raportul compartimentului de resort	233
86	Raportul comisiilor de specialitate	234-236
87	**HOTĂRÂREA Nr.12 privind aprobarea Planului anual de acțiuni privind serviciile sociale administrate și finanțate din bugetul local pentru anul 2021.**	237-238
88	Anexa nr.1 la HCL 12/2021	239-244
89	Anexa nr.2 la HCL 12/2021	245-247
90	Proiect de hotărâre	248
91	Referatul de aprobare al primarului	249
92	Raportul compartimentului de resort	250
93	Raportul comisiilor de specialitate	251-253
94	**HOTĂRÂREA Nr.13 privind aprobarea plăţii cotizaţiei Comunei Socodor pe anul 2021 la bugetul Asociaţiei de Dezvoltare Intercomunitară Sistem Integrat de Gestionare a Deşeurilor Judeţul Arad.**	254-255
95	Anexa la HCL 13/2021	256-269
96	Proiect de hotărâre	270
97	Referatul de aprobare al primarului	271
98	Raportul compartimentului de resort	272
99	Raportul comisiilor de specialitate	273-275
100	**HOTĂRÂREA Nr.14 privind aprobarea plăţii cotizaţiei Comunei Socodor pe anul 2021 la bugetul Asociaţiei Grup de Acțiune Locală „ Micro - Regiunea Văilor Crișurilor Alb și Negru".**	276-277
101	Adresa nr.1/21.01.2021 a GAL MVC	278
102	Proiect de hotărâre	279
103	Referatul de aprobare al primarului	280
104	Raportul compartimentului de resort	281
105	Raportul comisiilor de specialitate	282-284
106	**HOTĂRÂREA Nr.15 privind aprobarea indicatorilor tehnico-economici pentru obiectivul de investiție „Modernizare centură ocolitoare a comunei Socodor și racord cu străzile 27, 29,10 și 46, comuna Socodor, județul Arad".**	285-286
107	Anexa nr.1 la HCL 15/29.01.2021	287-288
108	Anexa nr.2 la HCL 15/29.01.2021-Deviz general	289-290
109	Extras din DALI	291-300
110	Proiect de hotărâre	301
111	Referatul de aprobare al primarului	302
112	Raportul compartimentului de resort	303-304
113	Raportul comisiilor de specialitate	305-307
114	**HOTĂRÂREA Nr.16 privind aprobarea Notei Conceptuale și a Temei de proiectare pentru obiectivul de investiție „Reabilitare și dotare sediu de primărie în comuna Socodor, județul Arad".**	308-309
115	Anexa nr.1 la HCL 16/29.01.2021	310-312
116	Anexa nr.2 la HCL 16/29.01.2021	313-314
117	Proiect de hotărâre	315
118	Referatul de aprobare al primarului	316
119	Raportul compartimentului de resort	317-318
120	Raportul comisiilor de specialitate	319-321
121	**HOTĂRÂREA Nr.17 privind desemnarea domnului consilier Unc Dimitrie și a domnului consilier Nădăban Stelian Traian să facă parte**	322-323

	din comisia de evaluare a performanțelor profesionale individuale ale secretarului general al unității administrativ-teritoriale comuna Socodor pentru perioada 2020-2024.	
122	Proiect de hotărâre	324
123	Referatul de aprobare al primarului	325
124	Raportul compartimentului de resort	326
125	Raportul comisiilor de specialitate	327-329
126	**HOTĂRÂREA Nr.18 privind aprobarea instrumentării proiectului „Alimentare cu gaze naturale în comunele Socodor, Grăniceri și Pilu, județul Arad"**	330-331
127	Anexa la HCL 16/29.01.2021	332-333
128	Proiect de hotărâre	334-335
129	Referatul de aprobare al primarului	336
130	Raportul compartimentului de resort	337
131	Raportul comisiilor de specialitate	338-340
132	**HOTĂRÂREA Nr.18 privind alegerea președintelui de ședință.**	341-342
133	Proiect de hotărâre	343
134	Referatul de aprobare al primarului	344
135	Raportul compartimentului de resort	345
136	Raportul comisiilor de specialitate	346-348

SECRETAR GENERAL
CRIȘAN GHEORGHE

COMUNA SOCODOR

Cod Fiscal: 3519330; comuna Socodor, nr.1, Cod Poștal: 317305, județul Arad, Tel.: +4 0257 358 100; Fax. +4 0257 358 112; e-mail: socodor@gmail.com, primaria@socodor.ro; Web: www.socodor.ro

Nr. înregistrare: 232 din 22 ianuarie 2021

ANUNȚ

În conformitate cu dispoziţiile art. 135 alin. (4) din Ordonanța de Urgență nr.57/2019 privind Codul administrativ, vă invităm, în calitate de cetăţeni ai comunei Socodor, să participaţi la lucrările şedinţei ordinare a Consiliului local Socodor. Persoanele care doresc să participe la lucrările ședinței online, sunt rugate să solicite acces la platforma online, platformă cu ajutorul căreia pot avea acces la lucrările ședinței. Solicitarea se face prin telefon 0257358100, la secretariatul instituției sau prin email la adresa socodor@gmail.com.

Ședința v-a avea loc în ziua de **29 ianuarie, orele 10^{00}** , se va desfășura în sala de ședință a Consiliului local , cu următoarea :

ORDINE DE ZI

1.Proiect de hotărâre privind aprobarea conținutului Procesului-verbal al ședinței ordinare din data de 30 decembrie 2020;
Inițiator proiect: primar Jura Ioan Dimitrie;
2.Proiect de hotărâre privind aprobarea validării Dispoziției nr.4/04.01.2021 a primarului comunei Socodor privind acoperirea definitivă a deficitului bugetar pe anul 2020 a secțiunii de dezvoltare, în sumă de 2.620.080,55 lei din excedentul anilor precedenți al bugetului local;
Inițiator proiect: primar Jura Ioan Dimitrie;
3.Proiect de hotărâre privind aprobarea indicatorilor tehnico-economici pentru obiectivul de investiție „Construire locuințe pentru tineri destinate închirierii P+2E+E3 retras, comuna Socodor, județul Arad";
Inițiator proiect: primar Jura Ioan Dimitrie;
4.Proiect de hotărâre privind aprobarea utilizării excedentului bugetar al anului 2020 în anul 2021;
Inițiator proiect: primar Jura Ioan Dimitrie;
5.Proiect de hotărâre privind aprobarea utilizării excedentului bugetar al Serviciului Apă - Canal Socodor al anului 2020, în anul 2021;
Inițiator proiect: primar Jura Ioan Dimitrie;
6.Proiect de hotărâre privind aprobarea rezultatului inventarierii patrimoniului UAT Socodor la 31.12.2020;
Inițiator proiect: primar Jura Ioan Dimitrie;
7.Proiect de hotărâre privind aprobarea execuției bugetare la 31 decembrie 2020;
Inițiator proiect: primar Jura Ioan Dimitrie;
8.Proiect de hotărâre privind aprobarea raportului pentru semestru II 2020, privind activitatea asistenților personali ai persoanelor cu handicap grav, angajați în cadrul Primăriei Socodor;
Inițiator proiect: primar Jura Ioan Dimitrie;
9.Proiect de hotărâre privind aprobarea raportului de analiză a activității SVSU Socodor pentru semestrul II 2020;

Inițiator proiect: primar Jura Ioan Dimitrie;
10.Proiect de hotărâre privind aprobarea rețelei Școlare pentru anul Școlar 2021-2022;
Inițiator proiect: primar Jura Ioan Dimitrie;
11. Proiect de hotărâre privind aprobarea Planului de acțiune privind serviciile sociale pentru anul 2021;
Inițiator proiect: primar Jura Ioan Dimitrie;
12.Proiect de hotărâre privind aprobarea plății cotizației Consiliului Local Socodor aferentă anului 2021, la bugetul Asociației de Dezvoltare Intercomunitară Sistem Integrat de Gestionare a Deșeurilor Județul Arad;
Inițiator proiect: primar Jura Ioan Dimitrie;
13.Proiect de hotărâre privind aprobarea plății cotizației Consiliului Local Socodor aferentă anului 2021, la bugetul Asociației Grup de Acțiune Locală „Micro - Regiunea Văilor Crișurilor Alb și Negru";
Inițiator proiect: primar Jura Ioan Dimitrie;
14.Proiect de hotărâre privind aprobarea indicatorilor tehnico-economici ai proiectului „Modernizare centură ocolitoare a comunei Socodor și racord cu străzile 27, 29,10 și 46, comuna Socodor, județul Arad";
Inițiator proiect: primar Jura Ioan Dimitrie;
15.Proiect de hotărâre privind aprobarea Notei Conceptuale și a Temei de Proiectare pentru obiectivul „Reabilitare și dotare sediu de primărie în comuna Socodor, județul Arad";
Inițiator proiect: primar Jura Ioan Dimitrie;
16.Proiect de hotărâre privind desemnarea a doi consilieri locali care să facă parte din echipa de evaluare a performanțelor profesionale individuale ale secretarului general al unității administrativ-teritoriale;
Inițiator proiect: primar Jura Ioan Dimitrie;
17.Proiect de hotărâre privind aprobarea indicatorilor tehnico-economici actualizați ai proiectului „Alimentare cu gaze naturale în comunele Socodor, Grăniceri și Pilu, județul Arad";
Inițiator proiect: primar Jura Ioan Dimitrie;
18. Proiect de hotărâre privind alegerea președintelui de ședință pentru următoarele trei luni;
Inițiator proiect: primar Jura Ioan Dimitrie;
19.Diverse.

PRIMAR
JURA IOAN DIMITRIE

2

COMUNA SOCODOR

Cod Fiscal: 3519330; comuna Socodor, nr.1, Cod Poștal: 317305, județul Arad, Tel.: +4 0257 358 100; Fax. +4 0257 358 112; e-mail: socodor@gmail.com, primaria@socodor.ro; Web: www.socodor.ro

Nr. înregistrare: 233 din 22 ianuarie 2021

PROCES VERBAL

Încheiat astăzi 22 ianuarie 2021.

Noi Jura Ioan Dimitrie, primarul comunei Socodor şi Crişan Gheorghe, secretar al Consiliului local al comunei Socodor, în conformitate cu prevederile art. 135 alin. (4) din Ordonanța de Urgență nr.57/2019 privind Codul administrativ, am procedat la afişarea pe tabela de afişaj a primăriei, a ANUNŢULUI cu privire la Ordinea de zi şi data şedinţei ordinare, care se va avea loc la data **29 ianuarie 2021** orele **10^{00}**.

Drept pentru care am încheiat prezentul proces verbal conform prevederilor legale.

PRIMAR
JURA IOAN DIMITRIE
[redacted]

ROMANIA COMUNA SOCODOR C.I.F. 3519330 JUDEȚUL ARAD

SECRETAR
CRIŞAN GHEORGHE
[redacted]

COMUNA SOCODOR

Cod Fiscal: 3519330; comuna Socodor, nr.1, Cod Poștal: 317305, județul Arad, Tel.: +4 0257 358 100; Fax. +4 0257 358 112; e-mail: socodor@gmail.com, primaria@socodor.ro; Web: www.socodor.ro

Nr. înregistrare: 234 din 22 ianuarie 2021

ANUNȚ

În conformitate cu prevederile art. 7 din Legea nr. 52/2003 privind transparența decizională în administrația publică locală, republicată și conform prevederilor art.138 alin.(1), alin.(2) și alin.(3) din Ordonanța de Urgență nr.57/ 2019 privind Codul administrativ, aducem la cunoștință publică următoarele proiecte de acte normative ce urmează a fi supuse aprobării Consiliului Local Socodor, în ședința ordinară din data de 29.01.2021, ora 10^{00}, care se va desfășura în sala de ședință a Consiliului local.

Publicăm astăzi 22 ianuarie 2021 pe site-ul Primăriei Socodor www.socodor.ro la secțiunea Consiliul Local/Proiecte de hotărâri 2021, proiectele de hotărâre mai sus menționate și afișăm la avizier invitația care cuprinde proiectul ordinii de zi, înregistrată cu nr.225 din 22.01.2021.

Cei interesați pot transmite pe adresa de e-mail: socodor@gmail.com sau în scris la registratura primăriei, propuneri, sugestii cu valoare de recomandare, privind conținutul actelor normative până la data de 28 ianuarie 2021 ora 16^{00}, iar sugestiile și propunerile dumneavoastră vor fi prezentate în cadrul ședinței Consiliului Local Socodor din data de 29 ianuarie 2021 cu începere de la ora 10^{00}.

Primar,
Jura Ioan Dimitrie

[redacted]

ROMÂNIA COMUNA SOCODOR C.I.F. 3519330 JUDEȚUL ARAD

Secretar general,
Crișan Gheorghe

[redacted]

COMUNA SOCODOR

Cod Fiscal: 3519330; comuna Socodor, nr.1, Cod Poștal: 317305, județul Arad, Tel.: +4 0257 358 100;
Fax. +4 0257 358 112; e-mail: socodor@gmail.com, primaria@socodor.ro; Web: www.socodor.ro

AVIZAT
SECRETAR GENERAL
[redacted]

DISPOZIȚIA Nr.10
Din 22 ianuarie 2021

privind convocarea în ședință ordinară a Consiliului local Socodor

PRIMARUL COMUNEI SOCODOR
AVÂND ÎN VEDERE;

- prevederile art.133 alin.(1), ale art.134 alin.(1) lit.a), alin.(2) și alin.(3) lit.(a) din Ordonanța de Urgență nr.57/2019 privind Codul administrativ;

În temeiul art.196 alin.(1) lit.b) din Ordonanța de Urgență nr.57/2019 privind Codul administrativ,

DISPUNE

Art.1. Primarul comunei Socodor, convoacă ședința **"ordinară"** a **CONSILIULUI LOCAL AL COMUNEI SOCODOR** în data de **29.01.2021** orele **10^{00}**, care se va desfășura în sala de ședință a Consiliului Local Socodor, cu următoarea

ORDINE DE ZI

1.Proiect de hotărâre privind aprobarea conținutului Procesului-verbal al ședinței ordinare din data de 30 decembrie 2020;
2.Proiect de hotărâre privind aprobarea validării Dispoziției nr.4/04.01.2021 a primarului comunei Socodor privind acoperirea definitivă a deficitului bugetar pe anul 2020 a secțiunii de dezvoltare, în sumă de 2.620.080,55 lei din excedentul anilor precedenți al bugetului local;
3.Proiect de hotărâre privind aprobarea indicatorilor tehnico-economici pentru obiectivul de investiție „Construire locuințe pentru tineri destinate închirierii P+2E+E3 retras, comuna Socodor, județul Arad";
4.Proiect de hotărâre privind aprobarea utilizării excedentului bugetar al anului 2020 în anul 2021;
5.Proiect de hotărâre privind aprobarea utilizării excedentului bugetar al Serviciului Apă - Canal Socodor al anului 2020, în anul 2021;
6.Proiect de hotărâre privind aprobarea rezultatului inventarierii patrimoniului UAT Socodor la 31.12.2020;
7.Proiect de hotărâre privind aprobarea execuției bugetare la 31 decembrie 2020;
8.Proiect de hotărâre privind aprobarea raportului pentru semestru II 2020, privind activitatea asistenților personali ai persoanelor cu handicap grav, angajați în cadrul Primăriei Socodor;
9.Proiect de hotărâre privind aprobarea raportului de analiză a activității SVSU Socodor pentru semestrul II 2020;
10.Proiect de hotărâre privind aprobarea rețelei Școlare pentru anul Școlar 2021-2022;

5

11. Proiect de hotărâre privind aprobarea Planului de acțiune privind serviciile sociale pentru anul 2021;
12.Proiect de hotărâre privind aprobarea plății cotizației Consiliului Local Socodor aferentă anului 2021, la bugetul Asociației de Dezvoltare Intercomunitară Sistem Integrat de Gestionare a Deșeurilor Județul Arad;
13.Proiect de hotărâre privind aprobarea plății cotizației Consiliului Local Socodor aferentă anului 2021, la bugetul Asociației Grup de Acțiune Locală „Micro-Regiunea Văilor Crișurilor Alb și Negru";
14.Proiect de hotărâre privind aprobarea indicatorilor tehnico-economici ai proiectului „Modernizare centură ocolitoare a comunei Socodor și racord cu străzile 27, 29,10 și 46, comuna Socodor, județul Arad";
15.Proiect de hotărâre privind aprobarea Notei Conceptuale și a Temei de Proiectare pentru obiectivul „Reabilitare și dotare sediu de primărie în comuna Socodor, județul Arad";
16.Proiect de hotărâre privind desemnarea a doi consilieri locali care să facă parte din echipa de evaluare a performanțelor profesionale individuale ale secretarului general al unității administrativ-teritoriale;
17.Proiect de hotărâre privind aprobarea indicatorilor tehnico-economici actualizați ai proiectului „Alimentare cu gaze naturale în comunele Socodor, Grăniceri și Pilu, județul Arad";
18. Proiect de hotărâre privind alegerea președintelui de ședință pentru următoarele trei luni;
19.Diverse.

Art.2. Materialele înscrise în proiectul ordinii de zi se transmit consilierilor locali prin intermediul poștei electronice și sunt puse la dispoziția aleșilor locali în format letric începând cu data de 22.01.2021 ora 10,00.

Art.3. Proiectele de hotărâri înscrise pe proiectul ordinii de zi, însoțite de documentele prevăzute de lege, se transmit spre avizare tuturor comisiilor de specialitate ale Consiliului Local Socodor.

Art.4. Asupra proiectelor de hotărâri aleșii locali pot formula și depune amendamente, de fond sau de formă, în condițiile legii și ale Regulamentului de funcționare al Consiliului Local Socodor.

PRIMAR
JURA IOAN DIMITRIE

6

COMUNA SOCODOR

Cod Fiscal: 3519330; comuna Socodor, nr.1, Cod Poștal: 317305, județul Arad, Tel.: +4 0257 358 100;
Fax. +4 0257 358 112; e-mail: socodor@gmail.com, primaria@socodor.ro; Web: www.socodor.ro

Nr. înregistrare: 237 din 22 ianuarie 2020

PROCES VERBAL

Încheiat astăzi 22 ianuarie 2021.

Noi Jura Ioan Dimitrie, primarul comunei Socodor şi Crişan Gheorghe, secretar al primăriei Socodor, la data de mai sus, am procedat în conformitate cu prevederile art.134 alin. (1) lit.a) din Ordonanța de Urgență nr.57/2019 privind Codul administrativ, la afişarea la panoul de afişaj al primăriei a DISPOZIŢIEI primarului comunei de convocare a şedinţei ordinare a consiliului local din luna ianuarie 2021.

Drept pentru care am încheiat prezentul proces verbal conform prevederilor legale.

PRIMAR
JURA IOAN DIMITRIE
[redacted]

ROMANIA COMUNA SOCODOR C.I.F. 3519330 JUDEȚUL ARAD

SECRETAR
CRISAN GHEORGHE
[redacted]

7

COMUNA SOCODOR

Cod Fiscal: 3519330; comuna Socodor, nr.1, Cod Poștal: 317305, județul Arad, Tel.: +4 0257 358 100; Fax. +4 0257 358 112; e-mail: socodor@gmail.com, primaria@socodor.ro; Web: www.socodor.ro

Nr. 225 din 22 ianuarie 2021

INVITAȚIE

D-nilor consilieri

În conformitate cu dispozițiile art.133 alin.(1), art. 134 alin (1) lit.a), alin.(2), alin.(3) și alin.(5) din Ordonanța de Urgență nr.57/2019 privind Codul administrativ, vă invităm să participați la lucrările ședinței ordinare a Consiliului local Socodor.

Ședința v-a avea loc în ziua de **29 ianuarie 2021, orele 10^{00}**, se va desfășura **în sala de ședință a Consiliului Local Socodor,** cu următoarea :

ORDINE DE ZI

1.Proiect de hotărâre privind aprobarea conținutului Procesului-verbal al ședinței ordinare din data de 30 decembrie 2020;
Inițiator proiect: primar Jura Ioan Dimitrie;
2.Proiect de hotărâre privind aprobarea validării Dispoziției nr.4/04.01.2021 a primarului comunei Socodor privind acoperirea definitivă a deficitului bugetar pe anul 2020 a secțiunii de dezvoltare, în sumă de 2.620.080,55 lei din excedentul anilor precedenți al bugetului local;
Inițiator proiect: primar Jura Ioan Dimitrie;
3.Proiect de hotărâre privind aprobarea indicatorilor tehnico-economici pentru obiectivul de investiție „Construire locuințe pentru tineri destinate închirierii P+2E+E3 retras, comuna Socodor, județul Arad";
Inițiator proiect: primar Jura Ioan Dimitrie;
4.Proiect de hotărâre privind aprobarea utilizării excedentului bugetar al anului 2020 în anul 2021;
Inițiator proiect: primar Jura Ioan Dimitrie;
5.Proiect de hotărâre privind aprobarea utilizării excedentului bugetar al Serviciului Apă - Canal Socodor al anului 2020, în anul 2021;
Inițiator proiect: primar Jura Ioan Dimitrie;
6.Proiect de hotărâre privind aprobarea rezultatului inventarierii patrimoniului UAT Socodor la 31.12.2020;
Inițiator proiect: primar Jura Ioan Dimitrie;
7.Proiect de hotărâre privind aprobarea execuției bugetare la 31 decembrie 2020;
Inițiator proiect: primar Jura Ioan Dimitrie;
8.Proiect de hotărâre privind aprobarea raportului pentru semestru II 2020, privind activitatea asistenților personali ai persoanelor cu handicap grav, angajați în cadrul Primăriei Socodor;
Inițiator proiect: primar Jura Ioan Dimitrie;
9.Proiect de hotărâre privind aprobarea raportului de analiză a activității SVSU Socodor pentru semestrul II 2020;
Inițiator proiect: primar Jura Ioan Dimitrie;

8

10.Proiect de hotărâre privind aprobarea rețelei Școlare pentru anul Școlar 2021-2022;
Inițiator proiect: primar Jura Ioan Dimitrie;
11. Proiect de hotărâre privind aprobarea Planului de acțiune privind serviciile sociale pentru anul 2021;
Inițiator proiect: primar Jura Ioan Dimitrie;
12.Proiect de hotărâre privind aprobarea plății cotizației Consiliului Local Socodor aferentă anului 2021, la bugetul Asociației de Dezvoltare Intercomunitară Sistem Integrat de Gestionare a Deșeurilor Județul Arad;
Inițiator proiect: primar Jura Ioan Dimitrie;
13.Proiect de hotărâre privind aprobarea plății cotizației Consiliului Local Socodor aferentă anului 2021, la bugetul Asociației Grup de Acțiune Locală „Micro - Regiunea Văilor Crișurilor Alb și Negru";
Inițiator proiect: primar Jura Ioan Dimitrie;
14.Proiect de hotărâre privind aprobarea indicatorilor tehnico-economici ai proiectului „Modernizare centură ocolitoare a comunei Socodor și racord cu străzile 27, 29,10 și 46, comuna Socodor, județul Arad";
Inițiator proiect: primar Jura Ioan Dimitrie;
15.Proiect de hotărâre privind aprobarea Notei Conceptuale și a Temei de Proiectare pentru obiectivul „Reabilitare și dotare sediu de primărie în comuna Socodor, județul Arad";
Inițiator proiect: primar Jura Ioan Dimitrie;
16.Proiect de hotărâre privind desemnarea a doi consilieri locali care să facă parte din echipa de evaluare a performanțelor profesionale individuale ale secretarului general al unității administrativ-teritoriale;
Inițiator proiect: primar Jura Ioan Dimitrie;
17.Proiect de hotărâre privind aprobarea indicatorilor tehnico-economici actualizați ai proiectului „Alimentare cu gaze naturale în comunele Socodor, Grăniceri și Pilu, județul Arad";
Inițiator proiect: primar Jura Ioan Dimitrie;
18. Proiect de hotărâre privind alegerea președintelui de ședință pentru următoarele trei luni;
Inițiator proiect: primar Jura Ioan Dimitrie;
19.Diverse.

Invitați: Cristea Alexandru Valentin, Ilieși Brigitta Claudia, Pantea Dănuț Adrian, Boțoc Cătălin Adrian și Tîlmaciu Nela-Daniela.

PRIMAR
JURA IOAN DIMITRIE

TABEL NOMINAL

Cuprinzând consilierii care sunt invitați să participe la ședința ordinară a Consiliului local Socodor din data de **29.01.2021 orele 10^{00}**.

1.- Crișan Ramona nr. [redacted]

2.- Hanza Remus Ovidi [redacted]

3.- Igna Ioan nr. 851 [redacted]

4.- Mureșan Adrian Ma [redacted]

5.- Nădăban Stelian Tra [redacted]

6.- Palcu Raul nr. 717 [redacted]

7.- Moț Dănuț nr.525 [redacted]

8.- Teorean Ioan Cornel [redacted]

9.- Teorean Claudiu Da [redacted]

10.-Țapoș Dimitrie Ioan [redacted]

11.- Unc Dimitrie 178 [redacted]

Copiile după documentele ședinței se află la secretariatul comunei şi vor fi puse la dispoziţia d-voastră începând de astăzi, 22.01.2021 de la orele 10.

Indicarea comisiilor de specialitate cărora le-au fost trimise spre avizare proiectele de hotărâri: proiectele de hotărâre înscrise în proiectul ordinii de zi, de la nr.1 la nr.18, sunt trimise celor trei comisii de specialitate;

Vă invităm să formulați și să depuneți amendamente asupra proiectelor de hotărâri înscrise în proiectul ordinii de zi a ședinței ordinare.

SECRETAR
CRIȘAN GHEORGHE

[redacted]

10

COMUNA SOCODOR

Cod Fiscal: 3519330; comuna Socodor, nr.1, Cod Poștal: 317305, județul Arad, Tel.: +4 0257 358 100; Fax. +4 0257 358 112; e-mail: socodor@gmail.com, primaria@socodor.ro; Web: www.socodor.ro

Nr. înregistrare: 235 din 22 ianuarie 2021

PROCES VERBAL

Încheiat astăzi 22 ianuarie 2021.

Noi Jura Ioan Dimitrie, primarul comunei Socodor şi Crişan Gheorghe, secretar al Consiliului local al comunei Socodor, în conformitate cu prevederile art. 134 alin.(2), alin.(3) lit.a) și alin.(5) din Ordonanța de Urgență nr.57/2019 privind Codul administrativ, am procedat la afişarea pe tabela de afişaj a primăriei, a INVITAŢIEI, propusă pentru ședința ordinară a Consiliului Local care va avea loc la data 29 ianuarie 2021, orele 10^{00}.

Drept pentru care am încheiat prezentul proces verbal conform prevederilor legale.

PRIMAR
JURA IOAN DIMITRIE

ROMANIA COMUNA SOCODOR C.I.F. 3519330 JUDEȚUL ARAD

SECRETAR
CRISAN GHEORGHE

CONSILIUL LOCAL SOCODOR

Cod Fiscal: 3519330; comuna Socodor, nr.1, Cod Poştal: 317305, judeţul Arad, Tel.: +4 0257 358 100; Fax. +4 0257 358 112; e-mail: socodor@gmail.com, primaria@socodor.ro; Web: www.socodor.ro

Nr. 311 din 29 ianuarie 2021

MINUTA ŞEDINŢEI ORDINARE A CONSILIULUI LOCAL SOCODOR DIN DATA DE 29 IANUARIE 2021

Încheiată astăzi **29 ianuarie 2021** cu ocazia şedinţei ordinare a Consiliului Local al comunei Socodor, judeţul Arad, convocată prin Dispoziţia primarului nr. 10 din 22.01.2021.

Şedinţa consiliului local începe la ora stabilită în convocator, 10^{00} şi participă un număr de **11 consilieri** din cei 11 în funcţie. Ședința se desfășoară în sala de ședință a consiliului local.

Consilierii au votat hotărârile adoptate, după cum urmează:

Nr. Crt.	Nr. Hot.	TITLUL HOTĂRÂRII	Nr. de voturi
1	Nr.1	Hotărârea cu privire la aprobarea conținutului procesului verbal al ședinței ordinare din data de 30 decembrie 2020;	11
2	Nr.2	Hotărârea cu privire la aprobarea ordinii de zi a ședinței ordinare;	11
3	Nr.3	Hotărârea cu privire la aprobarea validării Dispoziției nr.4/04.01.2021 a primarului comunei Socodor privind acoperirea definitivă a deficitului bugetar pe anul 2020 a secțiunii de dezvoltare, în sumă de 2.620.080,55 lei din excedentul anilor precedenți al bugetului local;	11
4	Nr.4	Hotărârea cu privire la aprobarea indicatorilor tehnico-economici pentru obiectivul de investiție „Construire locuințe pentru tineri destinate închirierii P+2E+E3 retras, comuna Socodor, județul Arad";	11
5	Nr.5	Hotărârea cu privire la aprobarea utilizării excedentului bugetar al anului 2020 în anul 2021;	11
6	Nr.6	Hotărârea cu privire la aprobarea utilizării excedentului bugetar al Serviciului Apă - Canal Socodor al anului 2020, în anul 2021;	11
7	Nr.7	Hotărârea cu privire la aprobarea rezultatului inventarierii patrimoniului UAT Socodor la 31.12.2020;	11
8	Nr.8	Hotărârea cu privire la aprobarea execuției bugetare la 31 decembrie 2020;	11
9	Nr.9	Hotărârea cu privire la aprobarea raportului pentru semestru II 2020, privind activitatea asistenților personali ai persoanelor cu handicap grav, angajați în cadrul Primăriei Socodor;	11
10	Nr.10	Hotărârea cu privire la aprobarea raportului de analiză a activității SVSU Socodor pentru semestrul II 2020;	11
11	Nr.11	Hotărârea cu privire la aprobarea rețelei Școlare pentru anul Școlar 2021-2022;	11
12	Nr.12	Hotărârea cu privire la aprobarea Planului de acțiune privind serviciile sociale pentru anul 2021;	11

12

13	Nr.13	Hotărârea cu privire la aprobarea plății cotizaţiei Consiliului Local Socodor aferentă anului 2021, la bugetul Asociaţiei de Dezvoltare Intercomunitară Sistem Integrat de Gestionare a Deşeurilor Judeţul Arad;	11
14	Nr.14	Hotărârea cu privire la aprobarea plății cotizaţiei Consiliului Local Socodor aferentă anului 2021, la bugetul Asociației Grup de Acțiune Locală „Micro - Regiunea Văilor Crișurilor Alb și Negru";	11
15	Nr.15	Hotărârea cu privire la aprobarea indicatorilor tehnico-economici ai proiectului „Modernizare centură ocolitoare a comunei Socodor și racord cu străzile 27, 29,10 și 46, comuna Socodor, județul Arad";	11
16	Nr.16	Hotărârea cu privire la aprobarea Notei Conceptuale și a Temei de Proiectare pentru obiectivul „Reabilitare și dotare sediu de primărie în comuna Socodor, județul Arad";	11
17	Nr.17	Hotărâre cu privire la desemnarea domnului consilier Unc Dimitrie și a domnului consilier Nădăban Stelian Traian să facă parte din comisia de evaluare a performanțelor profesionale individuale ale secretarului general al unității administrativ-teritoriale comuna Socodor pentru perioada 2020-2024;	11
18	Nr.18	Hotărârea cu privire la aprobarea indicatorilor tehnico-economici actualizați ai proiectului „Alimentare cu gaze naturale în comunele Socodor, Grăniceri și Pilu, județul Arad";	11
19	Nr.19	Hotărârea cu privire la alegerea președintelui de ședință pentru următoarele trei luni;	11

Fiind discutate toate cele propuse, şedinţa se încheie.

PREŞEDINTE DE ŞEDINŢĂ
CONSILIER
CRIŞAN RAMONA

[redacted]

ROMÂNIA JUDEȚUL ARAD, COMUNA SOCODOR CONSILIUL LOCAL

CONTRASEMNEAZĂ
SECRETAR GENERAL
CRISAN GHEORGHE

[redacted]

13

ROMÂNIA

JUDEŢUL ARAD

CONSILIUL LOCAL SOCODOR

MINUTA

desfăşurării şedinţei ordinare din data de 29 ianuarie 2021 a Consiliului local Socodor

Secretarul general

Şedinţa consiliului local a fost convocată prin Dispoziţia primarului **nr.10** din data de **22 ianuarie 2021**. Şedinţa începe la data și la ora fixată în invitaţia de participare, respectiv, vineri, 29 ianuarie 2021, ora – **10^{00}** și se desfășoară în sala de ședință a Consiliului local Socodor.

Din totalul de 11 consilieri în funcţie, sunt prezenţi și participă la ședință 11 consilieri, după cum urmează: Crişan Ramona, Igna Ioan, Hanza Remus Ovidiu, Unc Dimitrie , Palcu Raul, Teorean Ioan Cornel, Teorean Claudiu Dan, Ţapoş Dimitrie Ioan, Moț Dănuț, Mureșan Adrian Marius și Nădăban Stelian Traian.

Nu sunt absenți de la lucrările dezbaterii.

Prezenţa consilierilor în număr de 11, asigură cvorumul necesar desfăşurării şedinţei şi decizia de a adopta hotărâri valide conform prevederilor art.137 din OUG 57/2019 privind Codul administrativ.

La ședință participă d-nul primar, Jura Ioan Dimitrie și secretarul general, Crişan Gheorghe.

Invitați la ședință sunt doamna Ilieși Brigitta Claudia, Tîlmaciu Nela-Daniela, Pantea Nicoleta, Boțoc Cătălin-Adrian și domnul Cristea Alexandru Valentin, angajați ai Primăriei Socodor.

D-nul secretar constată prezența majorității consilierilor la ședință, după apelul nominal și declară şedinţa de consiliu local statutară.

Secretarul general prezintă consilierilor locali Procesul-verbal de la ședința ordinară din 30 decembrie 2020 şi solicită consilierilor să prezinte observații în vederea consemnării eventualelor discuţii pe marginea lui.

Secretarul general UAT

DOMNULE PRIMAR, DOAMNELOR ȘI DOMNILOR CONSILIERI,

În conformitate cu prevederile art.138 alin.(15) din Ordonata de Urgență nr.57/2019 privind Codul administrativ, secretarul general al unității administrativ teritoriale supune spre aprobare **Procesul-verbal al şedinţei ordinare din 30.12.2020**.

14

Se supune la vot:

- Cine este pentru ?
- Cine este împotrivă?
- Dacă se abţine cineva ?

Vă mulţumesc.

Se adoptă astfel,

HOTĂRÂREA nr.1 privind aprobarea Procesului-verbal de la şedinţa ordinară din data de 30 decembrie 2020, în unanimitate de voturi (11 consilieri prezenți la ședință din totalul de 11 consilieri).

În continuare preşedintele de şedinţă, doamna **Crișan Ramona,** prezintă consilierilor

ORDINEA DE ZI

după cum urmează:

1.Proiect de hotărâre privind aprobarea conținutului Procesului-verbal al ședinței ordinare din data de 30 decembrie 2020;

2.Proiect de hotărâre privind aprobarea validării Dispoziției nr.4/04.01.2021 a primarului comunei Socodor privind acoperirea definitivă a deficitului bugetar pe anul 2020 a secțiunii de dezvoltare, în sumă de 2.620.080,55 lei din excedentul anilor precedenți al bugetului local;

3.Proiect de hotărâre privind aprobarea indicatorilor tehnico-economici pentru obiectivul de investiție „Construire locuințe pentru tineri destinate închirierii P+2E+E3 retras, comuna Socodor, județul Arad";

4.Proiect de hotărâre privind aprobarea utilizării excedentului bugetar al anului 2020 în anul 2021;

5.Proiect de hotărâre privind aprobarea utilizării excedentului bugetar al Serviciului Apă - Canal Socodor al anului 2020, în anul 2021;

6.Proiect de hotărâre privind aprobarea rezultatului inventarierii patrimoniului UAT Socodor la 31.12.2020;

7.Proiect de hotărâre privind aprobarea execuției bugetare la 31 decembrie 2020;

8.Proiect de hotărâre privind aprobarea raportului pentru semestru II 2020, privind activitatea asistenților personali ai persoanelor cu handicap grav, angajați în cadrul Primăriei Socodor;

9.Proiect de hotărâre privind aprobarea raportului de analiză a activității SVSU Socodor pentru semestrul II 2020;

10.Proiect de hotărâre privind aprobarea rețelei Școlare pentru anul Școlar 2021-2022;

11. Proiect de hotărâre privind aprobarea Planului de acțiune privind serviciile sociale pentru anul 2021;

15

12.Proiect de hotărâre privind aprobarea plății cotizaţiei Consiliului Local Socodor aferentă anului 2021, la bugetul Asociaţiei de Dezvoltare Intercomunitară Sistem Integrat de Gestionare a Deşeurilor Judeţul Arad;

13.Proiect de hotărâre privind aprobarea plății cotizaţiei Consiliului Local Socodor aferentă anului 2021, la bugetul Asociației Grup de Acțiune Locală „Micro-Regiunea Văilor Crișurilor Alb și Negru";

14.Proiect de hotărâre privind aprobarea indicatorilor tehnico-economici ai proiectului „Modernizare centură ocolitoare a comunei Socodor și racord cu străzile 27, 29,10 și 46, comuna Socodor, județul Arad";

15.Proiect de hotărâre privind aprobarea Notei Conceptuale și a Temei de Proiectare pentru obiectivul „Reabilitare și dotare sediu de primărie în comuna Socodor, județul Arad";

16.Proiect de hotărâre privind desemnarea a doi consilieri locali care să facă parte din echipa de evaluare a performanțelor profesionale individuale ale secretarului general al unității administrativ-teritoriale;

17.Proiect de hotărâre privind aprobarea indicatorilor tehnico-economici actualizați ai proiectului „Alimentare cu gaze naturale în comunele Socodor, Grăniceri și Pilu, județul Arad";

18. Proiect de hotărâre privind alegerea președintelui de ședință pentru următoarele trei luni;

19.Diverse.

Doamna preşedinte consultă plenul și întreabă dacă mai sunt şi alte propuneri pentru completarea ordinii de zi.

Nu mai sunt alte propuneri.

Nemaifiind alte propuneri, vă supun spre aprobare ordinea de zi a şedinţei ordinare. Supune la vot:

- Cine este pentru ?
- Cine este împotrivă?
- Dacă se abţine cineva ?

Vă mulţumesc.

Nu sunt obiecţii şi se aprobă în unanimitate, cu **11 voturi "pentru", toți cei 11 consilieri prezenți la ședință, din totalul de 11 consilieri în funcție,**

HOTĂRÂREA nr.2 privind aprobarea ordinii de zi.

Preşedintele de ședință, doamna Crișan Ramona

Se trece la **punctul nr.2** înscris pe ordinea de zi, cu privire la aprobarea validării Dispoziției nr.4/04.01.2021 a primarului comunei Socodor privind acoperirea definitivă a deficitului bugetar pe anul 2020 a secțiunii de dezvoltare, în sumă de 2.620.080,55 lei din excedentul anilor precedenți al bugetului local, ținând cont că punctul 1 înscris pe ordinea de

16

zi a fost aprobat prin adoptarea Hotărârii nr.1.

Se dă cuvântul domnului primar. Se prezintă de către acesta raportul de specialitate înregistrat cu nr.185/22.01.2021, întocmit de către doamna Ilieși Brigitta Claudia, inspector de specialitate în cadrul Compartimentului Financiar-contabil, impozite și taxe din cadrul aparatului de specialitate al primarului comunei Socodor.

Se prezintă pentru validare Dispoziția nr.4 din 04.01.2021 a Primarului comunei Socodor privind acoperirea definitivă a deficitului bugetar pe anul 2020 a secțiunii de dezvoltare, în sumă de **2.620.080,55** lei din excedentul anilor precedenți al bugetului local.

Se prezintă proiectul de hotărâre întocmit în acest sens de către domnul primar Jura Ioan Dimitrie, în calitate de inițiator.

Se prezintă raportul comisiei de specialitate nr.1, care avizează favorabil proiectul de hotărâre de către domnul Unc Dimitrie, președintele comisiei, raportul comisiei de specialitate nr.2, care avizează favorabil proiectul de hotărâre de către doamna Crișan Ramona, președintele comisiei și raportul comisiei de specialitate nr.3, care avizează favorabil proiectul de hotărâre de către domnul Mureșan Adrian Marius, președintele comisiei.

Doamna preşedinte consultă plenul dacă mai sunt şi alte observaţii sau dacă mai sunt solicitate clarificări pentru proiectul de hotărâre.

Nu mai sunt alte clarificări și nici alte propuneri.

Supune la vot:

- Cine este pentru ?
- Cine este împotrivă?
- Dacă se abţine cineva ?

Vă mulţumesc.

Se aprobă în unanimitate, **cu 11 voturi "pentru", toți cei 11 consilieri prezenți la ședință, din totalul de 11 consilieri în funcție,**

HOTĂRÂREA nr.3 privind aprobarea validării Dispoziției nr.4/04.01.2021 a primarului comunei Socodor privind acoperirea definitivă a deficitului bugetar pe anul 2020 a secțiunii de dezvoltare, în sumă de 2.620.080,55 lei din excedentul anilor precedenți al bugetului local.

Se trece la **punctul nr.3** înscris pe ordinea de zi, cu privire la aprobarea indicatorilor tehnico-economici pentru obiectivul de investiție „Construire locuințe pentru tineri destinate închirierii P+2E+E3 retras, comuna Socodor, județul Arad".

Se dă cuvântul domnului primar. Se prezintă de către acesta raportul de specialitate înregistrat la Primăria Comunei Socodor sub nr.188 din 22.01.2021 întocmit de către domnul Crișan Gheorghe, secretar general comuna Socodor.

Se solicită aprobarea indicatorii tehnico-economici pentru obiectivul de investiție „Construire locuințe pentru tineri destinate închirierii P+2E+E3 retras, comuna Socodor,

17

județul Arad", având prevăzute cheltuieli totale în sumă de 6.288.195,94 lei, din care TVA în sumă de 961.539.62 lei. Cheltuielile prevăzute în cadrul devizului general cu finanțare de la ANL sunt în sumă de 5.415.922,96 lei din care TVA în sumă de 823.266,65 lei iar din bugetul local sunt prevăzute cheltuieli în sumă de 872.272,98 lei, din care TVA în sumă de 138.272,97 lei. Blocul de locuințe însumează 18 unități locative, din care 2 apartament cu o cameră, 14 apartamente cu două camere și 2 apartamente cu 3 camere. Lucrările de racord la rețeaua de canalizare menajeră, branșamentul la rețeaua de apă, branșamentul la rețeaua de distribuția a gazelor naturale și branșamentul la rețeaua de distribuție a energiei electrice vor fi finanțate din bugetul local al comunei Socodor. Tot din bugetul local se va realiza racordarea la rețeaua de iluminat stradal, amenajarea locurilor de parcare și a drumului de acces la locurile de parcare, sistematizarea pe verticală terenului (containere de depozitare gunoi menajer și selectiv, aleea de acces în bloc și în jurul acestuia și înierbare zona verde) se vor finanța din bugetul local al comunei Socodor.

Se prezintă proiectul de hotărâre întocmit în acest sens de către domnul primar Jura Ioan Dimitrie, în calitate de inițiator.

Se prezintă raportul comisiei de specialitate nr.1, care avizează favorabil proiectul de hotărâre de către domnul Unc Dimitrie, președintele comisiei, raportul comisiei de specialitate nr.2, care avizează favorabil proiectul de hotărâre de către doamna Crișan Ramona, președintele comisiei și raportul comisiei de specialitate nr.3, care avizează favorabil proiectul de hotărâre de către domnul Mureșan Adrian Marius, președintele comisiei.

Doamna preşedinte consultă plenul dacă mai sunt şi alte observaţii sau dacă mai sunt solicitate clarificări pentru proiectul de hotărâre.

Nu mai sunt alte clarificări și nici alte propuneri.

Supune la vot:

- Cine este pentru ?
- Cine este împotrivă?
- Dacă se abţine cineva ?

Vă mulţumesc.

Se aprobă în unanimitate, **cu 11 voturi "pentru", toți cei 11 consilieri prezenți la ședință, din totalul de 11 consilieri în funcție,**

HOTĂRÂREA nr.4 privind aprobarea indicatorilor tehnico-economici pentru obiectivul de investiție „Construire locuințe pentru tineri destinate închirierii P+2E+E3 retras, comuna Socodor, județul Arad".

Se trece la **punctul nr.4** înscris pe ordinea de zi, privind aprobarea utilizării excedentului bugetar al anului 2020 în anul 2021.

Se dă cuvântul domnului primar. Se prezintă de către acesta raportul de specialitate înregistrat la Primăria Comunei Socodor sub nr.191 din 22.01.2021 întocmit de către

18

doamna Ilieși Brigitta Claudia, inspector de specialitate în cadrul Compartimentului Financiar-contabil, impozite și taxe din cadrul aparatului de specialitate al primarului comunei Socodor. Excedentul bugetului local al anilor precedenți în sumă de **4.036.890,05** lei este propus pentru finanţarea cheltuielilor cuprinse la secţiunea de dezvoltare a bugetului local pe tot parcursul anului 2021 și pentru acoperirea eventualelor goluri de casă care ar putea apare în exerciţiul financiar curent la secţiunea de funcţionare. Disponibilul de **13.762,15** lei al bugetului creditelor interne va fi utilizat în anul 2021 pentru asigurarea pre-finanțării proiectului cu finanțare nerambursabilă „Modernizare străzi în comuna Socodor, județul Arad", proiect finanțat prin P.N.D.R. 2014-2020. Se prezintă lista cu proiectele finanțate din excedent în cursul anului 2021.

Se prezintă proiectul de hotărâre întocmit în acest sens de către domnul primar Jura Ioan Dimitrie, în calitate de inițiator.

Se prezintă raportul comisiei de specialitate nr.1, care avizează favorabil proiectul de hotărâre de către domnul Unc Dimitrie, președintele comisiei, raportul comisiei de specialitate nr.2, care avizează favorabil proiectul de hotărâre de către doamna Crișan Ramona, președintele comisiei și raportul comisiei de specialitate nr.3, care avizează favorabil proiectul de hotărâre de către domnul Mureșan Adrian Marius, președintele comisiei.

Doamna preşedinte consultă plenul dacă mai sunt şi alte observaţii sau dacă mai sunt solicitate clarificări pentru proiectul de hotărâre.

Nu mai sunt alte clarificări și nici alte propuneri.

Supune la vot:

- Cine este pentru ?
- Cine este împotrivă?
- Dacă se abţine cineva ?

Vă mulţumesc.

Se aprobă în unanimitate, **cu 11 voturi "pentru", toți cei 11 consilieri prezenți la ședință, din totalul de 11 consilieri în funcție,**

HOTĂRÂREA nr.5 privind aprobarea utilizării excedentului bugetar al anului 2020 în anul 2021.

Se trece la **punctul nr.5** înscris pe ordinea de zi, privind aprobarea utilizării excedentului bugetar al Serviciului Apă - Canal Socodor al anului 2020, în anul 2021.

Se dă cuvântul domnului primar. Se prezintă de către acesta raportul de specialitate înregistrat la Primăria Comunei Socodor sub nr.194 din 22.01.2021 întocmit de către doamna Tîlmaciu Nela Daniela, inspector de specialitate în cadrul Compartimentului financiar-contabil, impozite și taxe din cadrul aparatului de specialitate al primarului comunei Socodor. Suma de **27.254,98** lei, rezultată ca excedent la 31.12.2020 al execuției bugetului Serviciului Apă - Canal Socodor, se reportează în anul 2021 aceeași destinație. Suma va fi

19

utilizată pentru finanțarea cheltuielilor de la secțiunea de funcționare și după caz, la secțiunea de dezvoltare.

Se prezintă proiectul de hotărâre întocmit în acest sens de către domnul primar Jura Ioan Dimitrie, în calitate de inițiator.

Se prezintă raportul comisiei de specialitate nr.1, care avizează favorabil proiectul de hotărâre de către domnul Unc Dimitrie, președintele comisiei, raportul comisiei de specialitate nr.2, care avizează favorabil proiectul de hotărâre de către doamna Crișan Ramona, președintele comisiei și raportul comisiei de specialitate nr.3, care avizează favorabil proiectul de hotărâre de către domnul Mureșan Adrian Marius, președintele comisiei.

Doamna preşedinte consultă plenul dacă mai sunt şi alte observaţii sau dacă mai sunt solicitate clarificări pentru proiectul de hotărâre.

Nu mai sunt alte clarificări și nici alte propuneri.

Supune la vot:

- Cine este pentru ?
- Cine este împotrivă?
- Dacă se abţine cineva ?

Vă mulţumesc.

Se aprobă în unanimitate, **cu 11 voturi "pentru", toți cei 11 consilieri prezenți la ședință, din totalul de 11 consilieri în funcție,**

HOTĂRÂREA nr.6 privind aprobarea utilizării excedentului bugetar al Serviciului Apă - Canal Socodor din anul 2020 cu aceeași destinație în anul 2021.

Se trece la **punctul nr.6** înscris pe ordinea de zi, privind aprobarea rezultatului inventarierii patrimoniului UAT Socodor la 31.12.2020.

Se dă cuvântul domnului primar. Se prezintă de către acesta raportul de specialitate înregistrat la Primăria Comunei Socodor sub nr.197 din 22.01.2021 întocmit de doamna Ilieși Brigitta Claudia, inspector de specialitate în cadrul Compartimentului Financiar-contabil, impozite și taxe din cadrul aparatului de specialitate al primarului comunei Socodor.

Se prezintă, de către domnul Crișan Gheorghe, procesul-verbal nr.107/12.01.2021 al Comisiei de inventariere privind rezultatele finale ale inventarierii patrimoniului comunei Socodor la data de 31.12.2020.

Se prezintă proiectul de hotărâre întocmit în acest sens de către domnul primar Jura Ioan Dimitrie, în calitate de inițiator.

Se prezintă raportul comisiei de specialitate nr.1, care avizează favorabil proiectul de hotărâre de către domnul Unc Dimitrie, președintele comisiei, raportul comisiei de specialitate nr.2, care avizează favorabil proiectul de hotărâre de către doamna Crișan Ramona, președintele comisiei și raportul comisiei de specialitate nr.3, care avizează favorabil proiectul de hotărâre de către domnul Mureșan Adrian Marius, președintele comisiei.

Doamna preşedinte consultă plenul dacă mai sunt şi alte observaţii sau dacă mai sunt solicitate clarificări pentru proiectul de hotărâre.

Nu mai sunt alte clarificări și nici alte propuneri.

Supune la vot:

- Cine este pentru ?
- Cine este împotrivă?
- Dacă se abţine cineva ?

Vă mulţumesc.

Se aprobă în unanimitate, **cu 11 voturi "pentru", toți cei 11 consilieri prezenți la ședință, din totalul de 11 consilieri în funcție,**

HOTĂRÂREA nr.7 privind aprobarea rezultatului inventarierii patrimoniului Comunei Socodor la data de 31.12.2020.

Se trece la **punctul nr.7** înscris pe ordinea de zi, privind aprobarea execuției bugetare la 31 decembrie 2020.

Se dă cuvântul domnului primar. Se prezintă de către acesta raportul de specialitate înregistrat la Primăria Comunei Socodor sub nr.200 din 22.01.2021 întocmit de către doamna Ilieși Brigitta Claudia, inspector de specialitate în cadrul Compartimentului financiar-contabil, impozite și taxe din cadrul aparatului de specialitate al primarului comunei Socodor, raportul nr.200/a/22.01.2021 privind execuția bugetului creditelor interne la 31.12.2020, raportul nr.200/b/22.01.2021 privind execuția bugetului veniturilor proprii și subvenții la 31.12.2020 a Serviciului Apă - Canal și raportul nr.200/c/22.01.2021 privind execuția la data de 31.12.2020 a Club Sportiv Socodor.

Se prezintă, de către domnul secretar Crișan Gheorghe, detaliat, veniturile încasate și plățile efectuate în perioada 01.01.2020 - 31.12.2020, pe secțiuni de funcționare, respectiv secțiunea de funcționare și secțiunea de dezvoltare, conform execuției întocmite de către Trezoreria Chișineu-Criș. Se prezintă veniturile încasate și plățile efectuate în perioada 01.01.2020-31.12.2020 aferente bugetului creditelor interne, execuția pentru anul 2020 a Serviciului Apă - Canal Socodor și execuția pentru anul 2020 a Club Sportiv Socodor.

Se prezintă proiectul de hotărâre întocmit în acest sens de către domnul primar Jura Ioan Dimitrie, în calitate de inițiator.

Se prezintă raportul comisiei de specialitate nr.1, care avizează favorabil proiectul de hotărâre de către domnul Unc Dimitrie, președintele comisiei, raportul comisiei de specialitate nr.2, care avizează favorabil proiectul de hotărâre de către doamna Crișan Ramona, președintele comisiei și raportul comisiei de specialitate nr.3, care avizează favorabil proiectul de hotărâre de către domnul Mureșan Adrian Marius, președintele comisiei.

Doamna preşedinte consultă plenul dacă mai sunt şi alte observaţii sau dacă mai sunt solicitate clarificări pentru proiectul de hotărâre.

21

Nu mai sunt alte clarificări și nici alte propuneri.

Supune la vot:

- Cine este pentru ?
- Cine este împotrivă?
- Dacă se abţine cineva ?

Vă mulţumesc.

Se aprobă în unanimitate, **cu 11 voturi "pentru", toți cei 11 consilieri prezenți la ședință, din totalul de 11 consilieri în funcție,**

HOTĂRÂREA nr.8 privind aprobarea contului de execuție bugetară la 31 decembrie 2020.

Se trece la **punctul nr.8** înscris pe ordinea de zi, privind aprobarea raportului pentru semestru II 2020, privind activitatea asistenților personali ai persoanelor cu handicap grav, angajați în cadrul Primăriei Socodor.

Se dă cuvântul domnului primar. Se prezintă de către acesta raportul de specialitate înregistrat la Primăria Comunei Socodor sub nr.203 din 22.01.2021 întocmit de către doamna Pantea Nicoleta, inspector de specialitate în cadrul Compartimentului de asistență socială din cadrul aparatului de specialitate al primarului comunei Socodor.

Se prezintă, de către domnul secretar Crișan Gheorghe, lista cu asistenții personali ai persoanelor cu handicap și lista cu persoanele care beneficiază de indemnizație, sumele alocate și achitate în cursul anului 2020 pentru plata cheltuielilor de personal, pentru plata concediilor și a altor forme de sprijin pentru persoanele cu handicap.

Se prezintă proiectul de hotărâre întocmit în acest sens de către domnul primar Jura Ioan Dimitrie, în calitate de inițiator.

Se prezintă raportul comisiei de specialitate nr.1, care avizează favorabil proiectul de hotărâre de către domnul Unc Dimitrie, președintele comisiei, raportul comisiei de specialitate nr.2, care avizează favorabil proiectul de hotărâre de către doamna Crișan Ramona, președintele comisiei și raportul comisiei de specialitate nr.3, care avizează favorabil proiectul de hotărâre de către domnul Mureșan Adrian Marius, președintele comisiei.

Doamna preşedinte consultă plenul dacă mai sunt şi alte observaţii sau dacă mai sunt solicitate clarificări pentru proiectul de hotărâre.

Nu mai sunt alte clarificări și nici alte propuneri.

Supune la vot:

- Cine este pentru ?
- Cine este împotrivă?
- Dacă se abţine cineva ?

Vă mulţumesc.

Se aprobă în unanimitate, **cu 11 voturi "pentru", toți cei 11 consilieri prezenți la**

ședință, din totalul de 11 consilieri în funcție,

HOTĂRÂREA nr.9 privind aprobarea raportului pe semestrul II 2020 privind activitatea asistenților personali ai persoanelor cu handicap angajați în cadrul Primăriei Socodor.

Se trece la **punctul nr.9** înscris pe ordinea de zi, privind aprobarea raportului de analiză a activității SVSU Socodor pentru semestrul II 2020.

Se dă cuvântul domnului primar. Se prezintă de către acesta raportul de specialitate înregistrat la Primăria Comunei Socodor sub nr.108 din 12.01.2021 întocmit de către domnul Boțoc Cătălin Adrian, inspector de specialitate în cadrul în Compartimentului SVSU Socodor. Sunt prezentate măsurile întreprinse în semestrul II al anului 2020 pentru prevenirea incendiilor. Se prezintă o listă cu dotările necesare pentru buna funcționare a SVSU Socodor, respectiv costume de protecție pentru membrii voluntari din cadrul SVSU și alte obiecte de inventar specifice activității de prevenire și stingere a incendiilor și/sau înlăturarea pagubelor produse de inundații. Se prezintă un raport detaliat cu privire la prevenirea și combaterea pandemiei de Covid-19 și un raport cu privire la prevenirea și combaterea pestei porcine africane.

Se prezintă proiectul de hotărâre întocmit în acest sens de către domnul primar Jura Ioan Dimitrie, în calitate de inițiator.

Se prezintă raportul comisiei de specialitate nr.1, care avizează favorabil proiectul de hotărâre de către domnul Unc Dimitrie, președintele comisiei, raportul comisiei de specialitate nr.2, care avizează favorabil proiectul de hotărâre de către doamna Crișan Ramona, președintele comisiei și raportul comisiei de specialitate nr.3, care avizează favorabil proiectul de hotărâre de către domnul Mureșan Adrian Marius, președintele comisiei.

Doamna preşedinte consultă plenul dacă mai sunt şi alte observaţii sau dacă mai sunt solicitate clarificări pentru proiectul de hotărâre.

Nu mai sunt alte clarificări și nici alte propuneri.

Supune la vot:

- Cine este pentru ?
- Cine este împotrivă?
- Dacă se abţine cineva ?

Vă mulţumesc.

Se aprobă în unanimitate, **cu 11 voturi "pentru", toți cei 11 consilieri prezenți la ședință, din totalul de 11 consilieri în funcție,**

HOTĂRÂREA nr.10 privind aprobarea raportului de analiză a activităţii S.V.S.U. Socodor pe semestrul II al anului 2020.

Se trece la **punctul nr.10** înscris pe ordinea de zi, privind aprobarea rețelei Școlare pentru anul Școlar 2021-2022.

Se dă cuvântul domnului primar. Se prezintă de către acesta raportul de specialitate

înregistrat la Primăria Comunei Socodor sub nr.206 din 22.01.2021 întocmit de către domnul Crișan Gheorghe, secretar general. Se prezintă avizul conform nr.2246/58/22.12.2020 emis de Inspectoratul Școlar Județean Arad cu privire la rețeaua școlară de la nivelul UAT comuna Socodor. Domnul primar prezintă, pe scurt, stadiul lucrărilor pentru obiectivul de investiție „Construire școală cu clasele I-VIII, comuna Socodor, județul Arad", cu termen de finalizare de 31 august 2021.

Se prezintă proiectul de hotărâre întocmit în acest sens de către domnul primar Jura Ioan Dimitrie, în calitate de inițiator.

Se prezintă raportul comisiei de specialitate nr.1, care avizează favorabil proiectul de hotărâre de către domnul Unc Dimitrie, președintele comisiei, raportul comisiei de specialitate nr.2, care avizează favorabil proiectul de hotărâre de către doamna Crișan Ramona, președintele comisiei și raportul comisiei de specialitate nr.3, care avizează favorabil proiectul de hotărâre de către domnul Mureșan Adrian Marius, președintele comisiei.

Doamna preşedinte consultă plenul dacă mai sunt şi alte observaţii sau dacă mai sunt solicitate clarificări pentru proiectul de hotărâre.

Nu mai sunt alte clarificări și nici alte propuneri.

Supune la vot:

- Cine este pentru ?
- Cine este împotrivă?
- Dacă se abţine cineva ?

Vă mulţumesc.

Se aprobă în unanimitate, **cu 11 voturi "pentru", toți cei 11 consilieri prezenți la ședință, din totalul de 11 consilieri în funcție,**

HOTĂRÂREA nr.11 privind aprobarea reţelei şcolare din anul şcolar 2021-2022.

Se trece la **punctul nr.11** înscris pe ordinea de zi, privind aprobarea Planului de acțiune privind serviciile sociale pentru anul 2021.

Se dă cuvântul domnului primar. Se prezintă de către acesta raportul de specialitate înregistrat la Primăria Comunei Socodor sub nr.231 din 22.01.2021 întocmit de către doamna Pantea Nicoleta, inspector în cadrul Compartimentului de Asistență Socială din cadrul aparatului de specialitate al primarului comunei Socodor. Sunt prezentate principalele activități sociale prevăzute în cadrul planului care vor fi întreprinse în cursul anului 2021. Au fost prezentate și estimările din punct de vedere financiar pentru plata serviciilor sociale, sume care vor fi propuse pentru includerea în bugetul pentru anul 2021.

Se prezintă proiectul de hotărâre întocmit în acest sens de către domnul primar Jura Ioan Dimitrie, în calitate de inițiator.

Se prezintă raportul comisiei de specialitate nr.1, care avizează favorabil proiectul de hotărâre de către domnul Unc Dimitrie, președintele comisiei, raportul comisiei de specialitate

nr.2, care avizează favorabil proiectul de hotărâre de către doamna Crișan Ramona, președintele comisiei și raportul comisiei de specialitate nr.3, care avizează favorabil proiectul de hotărâre de către domnul Mureșan Adrian Marius, președintele comisiei.

Doamna preşedinte consultă plenul dacă mai sunt şi alte observaţii sau dacă mai sunt solicitate clarificări pentru proiectul de hotărâre.

Nu mai sunt alte clarificări și nici alte propuneri.

Supune la vot:

- Cine este pentru ?
- Cine este împotrivă?
- Dacă se abţine cineva ?

Vă mulţumesc.

Se aprobă în unanimitate, **cu 11 voturi "pentru", toți cei 11 consilieri prezenți la ședință, din totalul de 11 consilieri în funcție,**

HOTĂRÂREA nr.12 privind aprobarea Planului anual de acțiuni privind serviciile sociale administrate și finanțate din bugetul local pentru anul 2021.

Se trece la **punctul nr.12** înscris pe ordinea de zi, privind aprobarea plății cotizaţiei Consiliului Local Socodor aferentă anului 2021, la bugetul Asociaţiei de Dezvoltare Intercomunitară Sistem Integrat de Gestionare a Deşeurilor Judeţul Arad.

Se dă cuvântul domnului primar. Se prezintă de către acesta raportul de specialitate înregistrat la Primăria Comunei Socodor sub nr.209 din 22.01.2021 întocmit de către doamna Ilieși Brigitta Claudia, inspector de specialitate în cadrul Compartimentului financiar-contabil, impozite și taxe din cadrul aparatului de specialitate al primarului comunei Socodor.

Se solicită aprobarea plății cotizaţiei Consiliului Local Socodor aferentă anului 2021, la bugetul Asociaţiei de Dezvoltare Intercomunitară Sistem Integrat de Gestionare a Deşeurilor Judeţul Arad în sumă de 4.526 lei și împuternicirea domnului Heinzl Carol Marcel, reprezentant al comunei Socodor, care să aprobe pentru anul 2021, în Adunarea Generală a Asociaţilor din cadrul Asociaţiei de Dezvoltare Intercomunitară Sistem Integrat de Gestionare a Deşeurilor Judeţul Arad proiectul bugetului de venituri și cheltuieli al Asociației.

Se prezintă proiectul de hotărâre întocmit în acest sens de către domnul primar Jura Ioan Dimitrie, în calitate de inițiator.

Se prezintă raportul comisiei de specialitate nr.1, care avizează favorabil proiectul de hotărâre de către domnul Unc Dimitrie, președintele comisiei, raportul comisiei de specialitate nr.2, care avizează favorabil proiectul de hotărâre de către doamna Crișan Ramona, președintele comisiei și raportul comisiei de specialitate nr.3, care avizează favorabil proiectul de hotărâre de către domnul Mureșan Adrian Marius, președintele comisiei.

Doamna preşedinte consultă plenul dacă mai sunt şi alte observaţii sau dacă mai sunt solicitate clarificări pentru proiectul de hotărâre.

Nu mai sunt alte clarificări și nici alte propuneri.

Supune la vot:

- Cine este pentru ?
- Cine este împotrivă?
- Dacă se abţine cineva ?

Vă mulţumesc.

Se aprobă în unanimitate, **cu 11 voturi "pentru", toți cei 11 consilieri prezenți la ședință, din totalul de 11 consilieri în funcție,**

HOTĂRÂREA nr.13 privind aprobarea plăţii cotizaţiei Comunei Socodor pe anul 2021 la bugetul Asociaţiei de Dezvoltare Intercomunitară Sistem Integrat de Gestionare a Deşeurilor Judeţul Arad.

HOTĂRÂREA nr.12 privind aprobarea Planului anual de acțiuni privind serviciile sociale administrate și finanțate din bugetul local pentru anul 2021.

Se trece la **punctul nr.13** înscris pe ordinea de zi, privind aprobarea plății cotizaţiei Consiliului Local Socodor aferentă anului 2021, la bugetul Asociației Grup de Acțiune Locală „Micro-Regiunea Văilor Crișurilor Alb și Negru".

Se dă cuvântul domnului primar. Se prezintă de către acesta raportul de specialitate înregistrat la Primăria Comunei Socodor sub nr.212 din 22.01.2021 întocmit de către doamna Ilieși Brigitta Claudia, inspector de specialitate în cadrul Compartimentului financiar-contabil, impozite și taxe din cadrul aparatului de specialitate al primarului comunei Socodor.

Se solicită aprobarea plății cotizaţiei Consiliului Local Socodor aferentă anului 2021, la bugetul la bugetul Asociaţiei Grup de Acțiune Locală „Micro - Regiunea Văilor Crișurilor Alb și Negru" în sumă de 5.000 lei. Sunt prezentate câteva beneficii aduse de către Asociaţia Grup de Acțiune Locală „Micro - Regiunea Văilor Crișurilor Alb și Negru" atât Primăriei Socodor cât și al cetățenilor din comuna Socodor care au accesat proiecte cu finanțare nerambursabilă prin PNDR 2007-2013 și PNDR 2014-2020.

Se prezintă proiectul de hotărâre întocmit în acest sens de către domnul primar Jura Ioan Dimitrie, în calitate de inițiator.

Se prezintă raportul comisiei de specialitate nr.1, care avizează favorabil proiectul de hotărâre de către domnul Unc Dimitrie, președintele comisiei, raportul comisiei de specialitate nr.2, care avizează favorabil proiectul de hotărâre de către doamna Crișan Ramona, președintele comisiei și raportul comisiei de specialitate nr.3, care avizează favorabil proiectul de hotărâre de către domnul Mureșan Adrian Marius, președintele comisiei.

Doamna preşedinte consultă plenul dacă mai sunt şi alte observaţii sau dacă mai sunt solicitate clarificări pentru proiectul de hotărâre.

Nu mai sunt alte clarificări și nici alte propuneri.

Supune la vot:

- Cine este pentru ?
- Cine este împotrivă?
- Dacă se abţine cineva ?

Vă mulţumesc.

Se aprobă în unanimitate, **cu 11 voturi "pentru", toţi cei 11 consilieri prezenţi la şedinţă, din totalul de 11 consilieri în funcţie,**

HOTĂRÂREA nr.14 privind aprobarea plăţii cotizaţiei Comunei Socodor pe anul 2021 la bugetul Asociaţiei Grup de Acţiune Locală „ Micro - Regiunea Văilor Crişurilor Alb şi Negru".

Se trece la **punctul nr.14** înscris pe ordinea de zi, cu privire la aprobarea indicatorilor tehnico-economici ai proiectului „Modernizare centură ocolitoare a comunei Socodor şi racord cu străzile 27, 29,10 şi 46, comuna Socodor, judeţul Arad".

Se dă cuvântul domnului primar. Se prezintă de către acesta raportul de specialitate înregistrat la Primăria Comunei Socodor sub nr.215 din 22.01.2021 întocmit de către domnul Heinzl Carol Marcel, referent în cadrul Compartimentului urbanism şi de către doamna Ilieşi Brigitta Claudia, inspector de specialitate în cadrul Compartimentului financiar-contabil, impozite şi taxe din cadrul aparatului de specialitate al primarului comunei Socodor .

Se solicită aprobarea indicatorii tehnico-economici pentru obiectivul de investiţie „Modernizare centură ocolitoare a comunei Socodor şi racord cu străzile 27, 29,10 şi 46, comuna Socodor, judeţul Arad", având prevăzute cheltuieli totale în sumă de 4.378.246 lei, cu TVA inclus. Traseul proiectat al centurii se menţine peste traseul drumului asfaltat existent care se afla in stare de degradare şi este în lungime de 3,060 km, iar racordurile cu străzile 27, 29,10 şi 46 este în lungime de 0,780 km. Prin realizarea investiţiei se face legătură între DN 79A - DC 118 Socodor - Pădurea Socodor şi DA 6, fiind astfel dirijată circulaţia pentru mijloacele de transport marfă şi utilajele agricole pe acest tronson de drum special amenajat , fiind astfel limitată circulaţia acestora în intravilanul localităţii. Pentru finanţare, vor fi alocate sume de la bugetul local, de la bugetul de stat prin CNI şi se vor face demersuri în vederea obţinerii şi de fonduri nerambursabile prin exerciţiul financiar 2021-2027.

Se prezintă proiectul de hotărâre întocmit în acest sens de către domnul primar Jura Ioan Dimitrie, în calitate de iniţiator.

Se prezintă raportul comisiei de specialitate nr.1, care avizează favorabil proiectul de hotărâre de către domnul Unc Dimitrie, preşedintele comisiei, raportul comisiei de specialitate nr.2, care avizează favorabil proiectul de hotărâre de către doamna Crişan Ramona, preşedintele comisiei şi raportul comisiei de specialitate nr.3, care avizează favorabil proiectul de hotărâre de către domnul Mureşan Adrian Marius, preşedintele comisiei.

Doamna preşedinte consultă plenul dacă mai sunt şi alte observaţii sau dacă mai sunt solicitate clarificări pentru proiectul de hotărâre.

Nu mai sunt alte clarificări și nici alte propuneri.

Supune la vot:

- Cine este pentru ?
- Cine este împotrivă?
- Dacă se abţine cineva ?

Vă mulţumesc.

Se aprobă în unanimitate, **cu 11 voturi "pentru", toți cei 11 consilieri prezenți la ședință, din totalul de 11 consilieri în funcție,**

HOTĂRÂREA nr.15 privind aprobarea indicatorilor tehnico-economici pentru obiectivul de investiție „Modernizare centură ocolitoare a comunei Socodor și racord cu străzile 27, 29,10 și 46, comuna Socodor, județul Arad".

Se trece la **punctul nr.15** înscris pe ordinea de zi, cu privire la aprobarea Notei Conceptuale și a Temei de Proiectare pentru obiectivul „Reabilitare și dotare sediu de primărie în comuna Socodor, județul Arad.

Se dă cuvântul domnului primar. Se prezintă de către acesta raportul de specialitate înregistrat la Primăria Comunei Socodor sub nr.218 din 22.01.2021 întocmit de către domnul Heinzl Carol Marcel, referent în cadrul Compartimentului urbanism și de către doamna Ilieși Brigitta Claudia, inspector de specialitate în cadrul Compartimentului financiar-contabil, impozite și taxe din cadrul aparatului de specialitate al primarului comunei Socodor .

Se prezintă adresa nr.16465/04.11.2020 emisă de Compania Națională de Investiții privind includerea în lista sinteză a obiectivului de investiții „Reabilitare și dotare sediu primărie în comuna Socodor, județul Arad. Sunt prezentate nota conceptuală și tema de proiectare a obiectivului de investiție, respectiv în locul magaziei dinspre stradă, pe o suprafață de 15 m spre strada principala și 25 m strada laterală să construim noul sediu al primăriei. Construcția propusă este de tip D+P+E, unde la demisol am dori să amenajăm un adăpost civil, garaje, arhivă, o magazie și un atelier pentru personalul administrativ, la parter să amenajăm un hol acces din care să se comunice cu biroul de impozite și taxe, biroul agricol, biroul de asistență socială, biroul urbanism și casierie, grupuri sanitare inclusiv pentru persoane cu handicap și o sală de evenimente(căsătorii), iar la etaj birou primar, viceprimar, secretar, administrator public, contabilitate, sală de ședințe a consiliului local, sală pentru luat masa și grupuri sanitare.

Se prezintă proiectul de hotărâre întocmit în acest sens de către domnul primar Jura Ioan Dimitrie, în calitate de inițiator.

Se prezintă raportul comisiei de specialitate nr.1, care avizează favorabil proiectul de hotărâre de către domnul Unc Dimitrie, președintele comisiei, raportul comisiei de specialitate nr.2, care avizează favorabil proiectul de hotărâre de către doamna Crișan Ramona, președintele comisiei și raportul comisiei de specialitate nr.3, care avizează favorabil

28

proiectul de hotărâre de către domnul Mureșan Adrian Marius, președintele comisiei.

Doamna preşedinte consultă plenul dacă mai sunt şi alte observaţii sau dacă mai sunt solicitate clarificări pentru proiectul de hotărâre.

Nu mai sunt alte clarificări și nici alte propuneri.

Supune la vot:

- Cine este pentru ?
- Cine este împotrivă?
- Dacă se abţine cineva ?

Vă mulţumesc.

Se aprobă în unanimitate, **cu 11 voturi "pentru", toți cei 11 consilieri prezenți la ședință, din totalul de 11 consilieri în funcție,**

HOTĂRÂREA nr.16 privind aprobarea Notei Conceptuale și a Temei de proiectare pentru obiectivul de investiție „Reabilitare și dotare sediu de primărie în comuna Socodor, județul Arad".

Se trece la **punctul nr.16** înscris pe ordinea de zi, cu privire la desemnarea a doi consilieri locali care să facă parte din echipa de evaluare a performanțelor profesionale individuale ale secretarului general al unității administrativ-teritoriale.

Se dă cuvântul domnului primar. Se prezintă de către acesta raportul de specialitate înregistrat la Primăria Comunei Socodor sub nr.221 din 22.01.2021 întocmit de către domnul Crișan Gheorghe, secretar general al comunei Socodor.

Se prezintă proiectul de hotărâre întocmit în acest sens de către domnul primar Jura Ioan Dimitrie, în calitate de inițiator.

Se prezintă raportul comisiei de specialitate nr.1, care avizează favorabil proiectul de hotărâre de către domnul Unc Dimitrie, președintele comisiei, raportul comisiei de specialitate nr.2, care avizează favorabil proiectul de hotărâre de către doamna Crișan Ramona, președintele comisiei și raportul comisiei de specialitate nr.3, care avizează favorabil proiectul de hotărâre de către domnul Mureșan Adrian Marius, președintele comisiei.

Domnul primar, propune desemnarea domnului consilier Unc Dimitrie și a domnului consilier Nădăban Stelian Traian să facă parte din comisia de evaluare a performanțelor profesionale individuale ale secretarului general al unității administrativ-teritoriale comuna Socodor pentru perioada 2020-2024.

Doamna preşedinte consultă plenul dacă mai sunt şi alte observaţii sau dacă mai sunt solicitate clarificări pentru proiectul de hotărâre.

Nu mai sunt alte clarificări și nici alte propuneri.

Supune la vot:

- Cine este pentru ?
- Cine este împotrivă?

- Dacă se abţine cineva ?

Vă mulţumesc.

Se aprobă în unanimitate, **cu 11 voturi "pentru", toţi cei 11 consilieri prezenţi la şedinţă, din totalul de 11 consilieri în funcţie,**

HOTĂRÂREA nr.17 privind desemnarea domnului consilier Unc Dimitrie şi a domnului consilier Nădăban Stelian Traian să facă parte din comisia de evaluare a performanţelor profesionale individuale ale secretarului general al unităţii administrativ-teritoriale comuna Socodor pentru perioada 2020-2024.

Se trece la **punctul nr.17** înscris pe ordinea de zi, cu privire la aprobarea indicatorilor tehnico-economici actualizaţi ai proiectului „Alimentare cu gaze naturale în comunele Socodor, Grăniceri şi Pilu, judeţul Arad".

Se dă cuvântul domnului primar. Se prezintă de către acesta raportul de specialitate înregistrat la Primăria Comunei Socodor sub nr.224 din 22.01.2021 întocmit de către domnul Crişan Gheorghe, secretar general.

Se solicită aprobarea indicatorii tehnico-economici actualizaţi ai proiectului, actualizare rezultată în urmă la solicitarea de clarificări primită de la AMPOIM, înregistrată cu nr.5628/ 18.01.2021, prin care se solicită refacerea bugetului prin includerea TVA ca şi cheltuială neeligibilă. Astfel, valoarea neeligibilă din cadrul proiectului este de **8.814.081,76 lei,** reprezentând TVA aferent proiectului. Sunt prezentate avantajele derulării proiectului chiar şi cu alocarea sumelor pentru acoperirea cheltuielilor neeligibile de către domnul Crişan Gheorghe.

Se prezintă proiectul de hotărâre întocmit în acest sens de către domnul primar Jura Ioan Dimitrie, în calitate de iniţiator.

Se prezintă raportul comisiei de specialitate nr.1, care avizează favorabil proiectul de hotărâre de către domnul Unc Dimitrie, preşedintele comisiei, raportul comisiei de specialitate nr.2, care avizează favorabil proiectul de hotărâre de către doamna Crişan Ramona, preşedintele comisiei şi raportul comisiei de specialitate nr.3, care avizează favorabil proiectul de hotărâre de către domnul Mureşan Adrian Marius, preşedintele comisiei.

Doamna preşedinte consultă plenul dacă mai sunt şi alte observaţii sau dacă mai sunt solicitate clarificări pentru proiectul de hotărâre.

Nu mai sunt alte clarificări şi nici alte propuneri.

Supune la vot:

- Cine este pentru ?
- Cine este împotrivă?
- Dacă se abţine cineva ?

Vă mulţumesc.

Se aprobă în unanimitate, **cu 11 voturi "pentru", toţi cei 11 consilieri prezenţi la şedinţă,**

din totalul de 11 consilieri în funcție,

HOTĂRÂREA nr.18 privind aprobarea instrumentării proiectului „Alimentare cu gaze naturale în comunele Socodor, Grăniceri și Pilu, județul Arad".

Se trece la **punctul nr.18** înscris pe ordinea de zi, cu privire la alegerea președintelui de ședință pentru următoarele 3 luni.

Se dă cuvântul domnului secretar. Se prezintă de către acesta raportul de specialitate înregistrat la Primăria Comunei Socodor sub nr.241/22.01.2021 întocmit de domnul Crișan Gheorghe – secretar general comuna Socodor.

Se prezintă proiectul de hotărâre întocmit în acest sens de către domnul primar Jura Ioan Dimitrie, în calitate de inițiator.

Se prezintă raportul comisiei de specialitate nr.3, care avizează favorabil proiectul de hotărâre de către domnul Mureșan Adrian Marius, președintele comisiei.

Se propune de către domnul consilier Unc Dimitrie ca domnul consilier Hanza Remus Ovidiu să fie ales președinte de ședință pentru următoarele trei luni.

Doamna preşedinte consultă plenul dacă mai sunt şi alte observaţii sau propuneri pentru proiectul de hotărâre.

Nu mai sunt alte clarificări și nici alte propuneri.

Supune la vot:

- Cine este pentru ?
- Cine este împotrivă?
- Dacă se abţine cineva ?

Vă mulţumesc.

Se aprobă în unanimitate , cu 11 voturi "pentru", toți cei 11 consilieri prezenți la ședință, din totalul de 11 consilieri în funcție,

HOTĂRÂREA nr.19 privind alegerea domnului consilier Hanza Remus Ovidiu președinte de ședință pentru următoarele 3 luni.

Diverse.

Doamna preşedinte întreabă consilierii dacă, pe lângă punctele discutate doresc să prezinte alte probleme legate de comuna Socodor.

Domnul secretar intervine și roagă membrii consiliului local să informeze cetățenii despre înregistrarea sistematică a terenurilor amplasate în extravilanul comunei Socodor, lucrări derularea prin Programul naţional de cadastru şi carte funciară.

Nemaifiind alte probleme, preşedintele de ședință, doamna **Crișan Ramona** declară închise lucrările şedinţei ordinare a Consiliului Local și le mulțumește tuturor pentru participarea la ședința ordinară.

Secretar general,

[redacted]

COMUNA SOCODOR

Cod Fiscal: 3519330; comuna Socodor, nr.1, Cod Poștal: 317305, județul Arad, Tel.: +4 0257 358 100;
Fax. +4 0257 358 112; e-mail: socodor@gmail.com, primaria@socodor.ro; Web: www.socodor.ro

Nr. înregistrare: 312 din 29 ianuarie 2021

PROCES VERBAL

Noi Jura Ioan Dimitrie, primarul comunei Socodor şi Crișan Gheorghe, secretar al primăriei Socodor, la data de mai sus am procedat în conformitate cu prevederile art.197 alin. (4) și alin.(5) din Ordonanța de Urgență nr.57/2019 privind Codul Administrativ, la afişarea la panoul de afişaj al primăriei și pe pagina de internet a comunei, www.socodor.ro, a „Minutei şedinţei" de la ședința ordinară, a Consiliului local Socodor.-

Drept pentru care am încheiat prezentul proces verbal conform prevederilor legale.

PRIMAR
JURA IOAN DIMITRIE
[redacted]

ROMÂNIA COMUNA SOCODOR C.I.F. 3519330 JUDEȚUL ARAD

SECRETAR GENERAL
CRIȘAN GHEORGHE
[redacted]

CONSILIUL LOCAL SOCODOR

Cod Fiscal: 3519330; comuna Socodor, nr.1, Cod Poștal: 317305, județul Arad, Tel.: +4 0257 358 100; Fax. +4 0257 358 112; e-mail: socodor@gmail.com, primaria@socodor.ro; Web: www.socodor.ro

TABEL NOMINAL

cuprinzând situaţia punctelor înscrise pe ordinea de zi
la şedinţa ordinară din data de **29 ianuarie 2021**

Nr. crt.	HOTĂRÂREA	Situația discutată	Observaţii
1	1.- Proiect de hotărâre privind aprobarea conținutului Procesului-verbal al ședinței ordinare din data de 30 decembrie 2020;	Aprobat în unanimitate	
2	2.- Proiect de hotărâre privind aprobarea ordinii de zi a ședinței ordinare;	Aprobat în unanimitate	
3	3.- Proiect de hotărâre privind aprobarea validării Dispoziției nr.4/04.01.2021 a primarului comunei Socodor privind acoperirea definitivă a deficitului bugetar pe anul 2020 a secțiunii de dezvoltare, în sumă de 2.620.080,55 lei din excedentul anilor precedenți al bugetului local;	Aprobat în unanimitate	
4	4.- Proiect de hotărâre privind aprobarea indicatorilor tehnico-economici pentru obiectivul de investiție „Construire locuințe pentru tineri destinate închirierii P+2E+E3 retras, comuna Socodor, județul Arad";	Aprobat în unanimitate	
5	5.- Proiect de hotărâre privind aprobarea utilizării excedentului bugetar al anului 2020 în anul 2021;	Aprobat în unanimitate	
6	6.- Proiect de hotărâre privind aprobarea utilizării excedentului bugetar al Serviciului Apă - Canal Socodor al anului 2020, în anul 2021;	Aprobat în unanimitate	
7	7.- Proiect de hotărâre privind aprobarea rezultatului inventarierii patrimoniului UAT Socodor la 31.12.2020;	Aprobat în unanimitate	
8	8.- Proiect de hotărâre privind aprobarea execuției bugetare la 31 decembrie 2020;	Aprobat în unanimitate	
9	9.- Proiect de hotărâre privind aprobarea raportului pentru semestru II 2020, privind activitatea asistenților personali ai persoanelor cu handicap grav, angajați în cadrul Primăriei Socodor;	Aprobat în unanimitate	
10	10.- Proiect de hotărâre privind aprobarea raportului de analiză a activității SVSU Socodor pentru semestrul II 2020;	Aprobat în unanimitate	
11	11.- Proiect de hotărâre privind aprobarea rețelei Școlare pentru anul Școlar 2021-2022;	Aprobat în unanimitate	
12	12.- Proiect de hotărâre privind aprobarea Planului de acțiune privind serviciile sociale pentru anul 2021;	Aprobat în unanimitate	

33

13	13.-Proiect de hotărâre privind aprobarea plății cotizaţiei Consiliului Local Socodor aferentă anului 2021, la bugetul Asociaţiei de Dezvoltare Intercomunitară Sistem Integrat de Gestionare a Deşeurilor Judeţul Arad;	Aprobat în unanimitate	
14	14.-Proiect de hotărâre privind aprobarea plății cotizaţiei Consiliului Local Socodor aferentă anului 2021, la bugetul Asociației Grup de Acțiune Locală „Micro - Regiunea Văilor Crișurilor Alb și Negru";	Aprobat în unanimitate	
15	15.-Proiect de hotărâre privind aprobarea indicatorilor tehnico-economici ai proiectului „Modernizare centură ocolitoare a comunei Socodor și racord cu străzile 27, 29,10 și 46, comuna Socodor, județul Arad";	Aprobat în unanimitate	
16	16.-Proiect de hotărâre privind aprobarea Notei Conceptuale și a Temei de Proiectare pentru obiectivul „Reabilitare și dotare sediu de primărie în comuna Socodor, județul Arad";	Aprobat în unanimitate	
17	17.-Proiect de hotărâre privind desemnarea domnului consilier Unc Dimitrie și a domnului consilier Nădăban Stelian Traian să facă parte din comisia de evaluare a performanțelor profesionale individuale ale secretarului general al unității administrativ-teritoriale comuna Socodor pentru perioada 2020-2024;	Aprobat în unanimitate	
18	18.-Proiect de hotărâre privind aprobarea indicatorilor tehnico-economici actualizați ai proiectului „Alimentare cu gaze naturale în comunele Socodor, Grăniceri și Pilu, județul Arad";	Aprobat în unanimitate	
19	19.-Proiect de hotărâre cu privire la alegerea președintelui de ședință pentru următoarele trei luni;	Aprobat în unanimitate	

PREŞEDINTE DE ŞEDINŢĂ
CONSILIER
CRIŞAN RAMONA

[redacted]

ROMÂNIA JUDEȚUL ARAD, COMUNA SOCODOR CONSILIUL LOCAL

CONTRASEMNEAZĂ
SECRETAR GENERAL UAT
CRIŞAN GHEORGHE

[redacted]

34

CONSILIUL LOCAL SOCODOR

Cod Fiscal: 3519330; comuna Socodor, nr.1, Cod Poştal: 317305, judeţul Arad, Tel.: +4 0257 358 100; Fax. +4 0257 358 112; e-mail: socodor@gmail.com, primaria@socodor.ro; Web: www.socodor.ro

TABEL NOMINAL

cuprinzând situaţia hotărârilor adoptate în şedinţa ordinară din data de 29 ianuarie 2021

Nr. crt.	Număr hotărâre	TITLUL HOTĂRÂRII	Nr.de voturi
1	Nr.1	Hotărâre cu privire la aprobarea conținutului procesului-verbal al ședinței ordinare din data de 30 decembrie 2020;	11
2	Nr.2	Hotărâre cu privire la aprobarea ordinii de zi a ședinței ordinare;	11
3	Nr.3	Hotărâre cu privire la aprobarea validării Dispoziției nr.4/04.01.2021 a primarului comunei Socodor privind acoperirea definitivă a deficitului bugetar pe anul 2020 a secțiunii de dezvoltare, în sumă de 2.620.080,55 lei din excedentul anilor precedenți al bugetului local;	11
4	Nr.4	Hotărâre cu privire la aprobarea indicatorilor tehnico-economici pentru obiectivul de investiție „Construire locuințe pentru tineri destinate închirierii P+2E+E3 retras, comuna Socodor, județul Arad";	11
5	Nr.5	Hotărâre cu privire la aprobarea utilizării excedentului bugetar al anului 2020 în anul 2021;	11
6	Nr.6	Hotărâre cu privire la aprobarea utilizării excedentului bugetar al Serviciului Apă - Canal Socodor al anului 2020, în anul 2021;	11
7	Nr.7	Hotărâre cu privire la aprobarea rezultatului inventarierii patrimoniului UAT Socodor la 31.12.2020;	11
8	Nr.8	Hotărâre cu privire la aprobarea execuției bugetare la 31 decembrie 2020;	11
9	Nr.9	Hotărâre cu privire la aprobarea raportului pentru semestru II 2020, privind activitatea asistenților personali ai persoanelor cu handicap grav, angajați în cadrul Primăriei Socodor;	11
10	Nr.10	Hotărâre cu privire la aprobarea raportului de analiză a activității SVSU Socodor pentru semestrul II 2020;	11
11	Nr.11	Hotărâre cu privire la aprobarea rețelei Școlare pentru anul Școlar 2021-2022;	11
12	Nr.12	Hotărâre cu privire la aprobarea Planului de acțiune privind serviciile sociale pentru anul 2021;	11
13	Nr.13	Hotărâre cu privire la aprobarea plății cotizaţiei Consiliului Local Socodor aferentă anului 2021, la bugetul Asociaţiei de Dezvoltare Intercomunitară Sistem Integrat de Gestionare a Deşeurilor Judeţul Arad;	11
14	Nr.14	Hotărâre cu privire la aprobarea plății cotizaţiei Consiliului Local Socodor aferentă anului 2021, la bugetul Asociației Grup de Acțiune Locală „Micro - Regiunea Văilor Crișurilor Alb și Negru";	11
15	Nr.15	Hotărâre cu privire la aprobarea indicatorilor tehnico-economici ai proiectului „Modernizare centură ocolitoare a comunei Socodor și racord cu străzile 27, 29,10 și 46, comuna Socodor, județul Arad";	11

35

16	Nr.16	Hotărâre cu privire la aprobarea Notei Conceptuale și a Temei de Proiectare pentru obiectivul „Reabilitare și dotare sediu de primărie în comuna Socodor, județul Arad";	11
17	Nr.17	Hotărâre cu privire la aprobarea consilier Unc Dimitrie și a domnului consilier Nădăban Stelian Traian să facă parte din comisia de evaluare a performanțelor profesionale individuale ale secretarului general al unității administrativ-teritoriale comuna Socodor pentru perioada 2020-2024;	11
18	Nr.18	Hotărâre cu privire la aprobarea indicatorilor tehnico-economici actualizați ai proiectului „Alimentare cu gaze naturale în comunele Socodor, Grăniceri și Pilu, județul Arad";	11
19	Nr.19	Hotărâre cu privire la alegerea președintelui de ședință pentru următoarele trei luni;	11

PREŞEDINTE DE ŞEDINŢĂ
CONSILIER
CRIȘAN RAMONA

ROMÂNIA JUDEȚUL ARAD, COMUNA SOCODOR CONSILIUL LOCAL

CONTRASEMNEAZĂ
SECRETAR GENERAL
CRIȘAN GHEORGHE

36

COMUNA SOCODOR

Cod Fiscal: 3519330; comuna Socodor, nr.1, Cod Poştal: 317305, judeţul Arad, Tel.: +4 0257 358 100; Fax. +4 0257 358 112; e-mail: socodor@gmail.com, primaria@socodor.ro; Web: www.socodor.ro

Nr. înregistrare: 236 din 22 ianuarie 2021

PROCES VERBAL

Încheiat astăzi 22 ianuarie 2021.

Noi Jura Ioan Dimitrie, primarul comunei Socodor şi Crişan Gheorghe secretar al primăriei Socodor, la data de mai sus, am procedat în conformitate cu prevederile art.197 alin. (4) și alin.(5) din Ordonanța de Urgență nr.57/2019 privind Codul Administrativ, la afişarea la panoul de afişaj al primăriei și pe site-ul primăriei www.socodor.ro a hotărârilor de la şedinţa anterioară.-

Drept pentru care am încheiat prezentul proces verbal conform prevederilor legale.-

PRIMAR
JURA IOAN DIMITRIE
[redacted]

ROMANIA COMUNA SOCODOR C.I.F. 3519330 JUDETUL ARAD

SECRETAR
CRISAN GHEORGHE
[redacted]

CONSILIUL LOCAL SOCODOR

Cod Fiscal: 3519330; comuna Socodor, nr.1, Cod Poştal: 317305, judeţul Arad, Tel.: +4 0257 358 100; Fax. +4 0257 358 112; e-mail: socodor@gmail.com, primaria@socodor.ro; Web: www.socodor.ro

HOTĂRÂREA nr.1
din 29 ianuarie 2021

privind aprobarea conţinutului Procesului-verbal al şedinţei ordinare a Consiliului Local Socodor din data de 30 decembrie 2020

Consiliul Local al Comunei Socodor, Judeţul Arad, CIF 3519330, întrunit ÎN ŞEDINŢĂ ORDINARĂ LA DATA DE 29 IANUARIE 2021

Având în vedere,
- Procesul verbal al şedinţei ordinare a Consiliului Local Socodor din data de 30.12.2020;
- prevederile art. 138 alin.(15), alin.(16) și alin.(17) din Ordonanța de Urgență a Guvernului nr.57/2019 privind Codul administrativ;

În temeiul art.139 alin.(1) și art.196 alin.(1) lit.a) din Ordonanța de Urgență a Guvernului nr.57/2019 privind Codul administrativ,

Votul exprimat de către cei 11 consilieri prezenţi la şedinţă, din cei 11 în funcţie, din care **toţi cei 11 consilieri au votat "pentru"**;

H O T Ă R Ă Ş T E :

Art.1: Se aprobă conţinutul Procesului-verbal al şedinţei ordinare a Consiliului Local Socodor, judeţul Arad, din data de **30 decembrie 2020**, conform anexei care face parte integrantă din prezenta hotărâre.
Art.2: Prezenta hotărâre se comunică la:
- Instituţia Prefectului - Judeţul Arad, Serviciul Juridic şi Contencios Administrativ.

PREŞEDINTE DE ŞEDINŢĂ,
CRISAN RAMONA
[redacted]

ROMANIA JUDEȚUL ARAD COMUNA SOCODOR CONSILIUL LOCAL

SECRETAR GENERAL,
CRISAN GHEORGHE
[redacted]

PROCEDURI OBLIGATORII ULTERIOARE ADOPTARII HOTARARII CONSILIULUI LOCAL NR. 1/29.01.2021.[1]			
Nr. crt.	Operaţiuni efectuate	Data ZZ/LL/AN	Semnătura persoanei responsabile sa efectueze procedura
0	1	2	
1	Adoptarea hotararii[1]) s-a făcut cu majoritate **X simplă** □ absoluta □ calificata[2]	29/01/2021	[redacted]
2	Comunicarea către primar[2])	29/01/2021	
3	Comunicarea către prefectul judetului[3])	09/02/2021	
4	Aducerea la cunoştinţa publica[4])+[5])	09/02/2021	
5	Comunicarea, numai in cazul celei cu caracter individual[4])+[5])	.../.../.....	
6	Hotărârea devine obligatorie[6]) sau produce efecte juridice[7]), după caz	.../.../.....	

Extrase din Ordonanţa de urgenta a Guvernului nr. 57/2019 privind Codul administrativ, cu modificările si completările ulterioare:
[1]) Art. 139 alin. (1): „In exercitarea atribuţiilor ce ii revin, consiliul local adopta hotărâri, cu majoritate absoluta sau simpla, după caz.
(2) Prin excepţie de la prevederile alin. (1), hotărârile privind dobândirea sau înstrăinarea dreptului de proprietate in cazul bunurilor imobile se adopta de consiliul local cu majoritatea calificata definita la art. 5 lit. dd), de doua treimi din numărul consilierilor locali in funcţie."
[2]) Art. 197 alin. (2): „Hotărârile consiliului local se comunica primarului."
[3]) Art. 197 alin. (1), adaptat: Secretarul general al comunei comunica hotărârile consiliului local al comunei prefectului in cel mult 10 zile lucrătoare de la data adoptării HCL.
[4]) Art. 197 alin. (4): „Hotărârile C.L.Socodor se aduc la cunoştinţa publica si se comunica, in condiţiile legii, prin grija secretarului general al comunei."
[5]) Art. 199 alin. (1): „Comunicarea hotărârilor C.L.Socodor cu caracter individual către persoanele cărora li se adresează se face in cel mult 5 zile de la data comunicării oficiale către prefect."
[6]) Art. 198 alin. (1): „Hotărârile C.L.Socodor cu caracter normativ devin obligatorii de la data aducerii lor la cunoştinţa publica."
[7]) Art. 199 alin. (2): „Hotărârile C.L.Socodor cu caracter individual produc efecte juridice de la data comunicării către persoanele cărora li se adresează."

CONSILIUL LOCAL SOCODOR

Cod Fiscal: 3519330; comuna Socodor, nr.1, Cod Poştal: 317305, judeţul Arad, Tel.: +4 0257 358 100; Fax. +4 0257 358 112; e-mail: socodor@gmail.com, primaria@socodor.ro; Web: www.socodor.ro

Număr de înregistrare: 3951 din 30 decembrie 2020

PROCES VERBAL

Încheiat astăzi **30 decembrie 2020** cu ocazia şedinţei ordinare a Consiliului Local al Comunei Socodor, judeţul Arad.

Şedinţa consiliului local a fost convocată prin **Dispoziţia primarului nr.162** din data de 23 decembrie 2020.

Şedinţa începe la ora fixată în convocator - ora 10^{00} și **se desfășoară în sala de ședință a Consiliului Local Socodor.**

Din totalul de 11 consilieri în funcţie, sunt prezenţi şi participă la şedință 11 consilieri, după cum urmează: Crişan Ramona, Igna Ioan, Hanza Remus Ovidiu, Unc Dimitrie, Palcu Raul, Teorean Ioan Cornel, Teorean Claudiu Dan, Ţapoş Dimitrie Ioan, Moț Dănuț, Mureşan Adrian Marius și Nădăban Stelian Traian.

Nu sunt absenți.

Prezenţa consilierilor în număr de 11, asigură cvorumul necesar desfăşurării ședinţei şi decizia de a adopta hotărâri valide conform prevederilor art.137 din OUG 57/2019 privind Codul administrativ.

La ședinţă participă de drept domnul primar Jura Ioan Dimitrie și secretar Crişan Gheorghe.

Invitați la ședință sunt doamna Ilieși Brigitta Claudia, doamna Pantea Nicoleta și domnul Cristea Alexandru Valentin, angajați ai Primăriei Socodor.

Din comună nu participă cetățeni.

D-nul secretar, constatând prezența majorității consilierilor la şedință, după apelul nominal, declară şedinţa de consiliu local statutară.

Secretarul general prezintă consilierilor locali Procesul-verbal al şedinţei ordinare din data de 27 noiembrie 2020 şi solicită consilierilor să prezinte, în vederea consemnării, eventualele discuţii pe marginea lui.

Secretarul general al UAT întreabă membrii consiliului dacă, în urma studierii Procesului-verbal de la ședința ordinară din 27.11.2020, sunt discuţii pe marginea acestuia.

Nefiind discuții cu referire la conținutul procesului-verbal de la şedinţa ordinară din 27 noiembrie 2020,

Se adoptă astfel:

HOTĂRÂREA nr.103 privind aprobarea Procesului-verbal de la şedinţa ordinară din 27 noiembrie 2020, în unanimitate de voturi (11 consilieri prezenți la ședință din totalul de 11 consilieri).

În continuare preşedintele de şedinţă, doamna Crișan Ramona, prezintă consilierilor

ORDINEA DE ZI
după cum urmează:

1.Proiect de hotărâre privind aprobarea conținutului Procesului-verbal al ședinței ordinare din data de 27 noiembrie 2020;

2. Proiect de hotărâre privind aprobarea bugetului local definitiv pentru anul 2020.

3. Proiect de hotărâre privind aprobarea bugetului definitiv pentru anul 2020 al Serviciului Apă - Canal Socodor;

39-35

4. Proiect de hotărâre privind aprobarea bugetului definitiv pentru anul 2020 al Clubului Sportiv Socodor;

5. Proiect de hotărâre privind aprobarea execuției bugetare la 22 decembrie 2020.

6. Proiect de hotărâre privind aprobarea planului de lucrări și acțiuni de interes local efectuate de beneficiarii de ajutor social, pentru anul 2021.

7. Diverse.

Doamna preşedinte consultă plenul și întreabă dacă mai sunt şi alte propuneri pentru completarea ordinii de zi.

Nu mai sunt alte propuneri.

Nemaifiind alte propuneri vă supun spre aprobare ordinea de zi a şedinţei ordinare.

Nu sunt obiecţii şi se **aprobă în unanimitate** , cu **11 voturi "pentru", toți cei 11 consilieri prezenți la ședință, din totalul de 11 consilieri în funcție,**

HOTĂRÂREA nr.104 privind aprobarea ordinii de zi.

Domnul secretar general, înainte de a se trece la discutarea punctelor de pe ordinea de zi prezintă consilierilor cvorumul necesar votării fiecărei hotărâri, în parte, conform art.139 din OUG 57/2019 privind Codul administrativ.

Consilierii, iau cunoștință de acest aspect în vederea respectării cvorumului stabilit de legislația în vigoare și prezentat de către secretarul general.

În continuare se trece la discutarea punctelor de pe ordinea de zi.

Punctul 2

Proiect de hotărâre privind aprobarea bugetului local definitiv, rectificat în luna decembrie 2020, ținând cont că punctul 1 înscris pe ordinea de zi a fost aprobat prin adoptarea Hotărârii nr.103.

Se dă cuvântul domnului primar. Se prezintă de către acesta raportul de specialitate înregistrat cu nr.3811/23.12.2020, întocmit de către doamna Ilieși Brigitta Claudia, inspector de specialitate în cadrul Compartimentului Financiar-contabil, impozite și taxe din cadrul aparatului de specialitate al primarului comunei Socodor.

Se prezintă pentru validare Dispoziția nr.160 din 15.12.2020 a Primarului comunei Socodor privind rectificarea bugetului local la data de 15.12.2020 și Dispoziția nr.161 din 21.12.2020 a Primarului comunei Socodor privind rectificarea bugetului local la data de 21.12.2020.

Bugetul local se diminuează la venituri și cheltuieli cu suma de **2.040 mii lei**, sumă provenită din reducerea cheltuielilor de la secțiunea de dezvoltare, în special la proiectele cu finanțare nerambursabile pentru care sumele de plata se vor reporta în anul 2021.Sunt prezentate detaliat toate modificările, respectiv diminuările și alocările suplimentare pe unele linii bugetare, în cadrul unui capitol bugetar precum și între capitole bugetare. Se solicită aprobarea alocării sumei de **71.583,65 lei**, din bugetul local al comunei Socodor, reprezentând lucrări suplimentare în cadrul Contractului de lucrări nr.122/20.12.2019 pentru proiectul „Amenajare piste de biciclete în comuna Socodor" din cadrul proiectului „Eco trans system – transport transfrontalier ecologic în zona Socodor - Ketegyhaza". Valoarea contractului de lucrări se va majora de la 2.708.464,35 lei cu TVA inclus la 2.780.048 lei cu TVA inclusiv, reprezentând o majorare a contractului de lucrări cu 2,65% față de valoarea inițială.

Se prezintă proiectul de hotărâre întocmit în acest sens de către domnul primar Jura Ioan Dimitrie, în calitate de inițiator.

Se prezintă raportul comisiei de specialitate nr.1, care avizează favorabil proiectul de hotărâre de către domnul Unc Dimitrie, președintele comisiei, raportul comisiei de specialitate nr.2, care avizează favorabil proiectul de hotărâre de către doamna Crișan Ramona, președintele comisiei și raportul comisiei de specialitate nr.3, care avizează

40-36

favorabil proiectul de hotărâre de către domnul Mureșan Adrian Marius, președintele comisiei.

Doamna preşedinte consultă plenul dacă mai sunt şi alte observaţii sau dacă mai sunt solicitate clarificări pentru proiectul de hotărâre.

Nu mai sunt alte clarificări și nici alte propuneri.

Nefiind alte discuţii se încheie acest punct.

Preşedintele de şedinţă supune la vot acesta propunere care se aprobă **cu 11 voturi „pentru", toți cei 11 consilieri prezenți la ședință, din totalul de 11 consilieri în funcție, fiind astfel adoptată:**

HOTĂRÂREA nr. 105 privind aprobarea bugetului local definitiv al Comunei Socodor pentru anul 2020, rectificat în luna decembrie 2020.

Punctul 3

Proiect de hotărâre privind aprobarea bugetului definitiv pentru anul 2020 al Serviciului Apă - Canal Socodor.

Se dă cuvântul domnului primar. Se prezintă de către acesta raportul de specialitate înregistrat la Primăria Comunei Socodor sub nr.3814 din 23.12.2020 întocmit de către doamna Tîlmaciu Nela Daniela, inspector de specialitate în cadrul Compartimentului Financiar-contabil, impozite și taxe din cadrul aparatului de specialitate al primarului comunei Socodor. Bugetul rectificat în luna decembrie/definitiv pentru anul 2020 al Serviciului Apă Canal Socodor are venituri totale de **188 mii** lei și cheltuieli totale în suma de **188 mii** lei, din care cheltuieli de personal de 78,00 mii lei și cheltuieli cu bunuri si servicii de 110,00 mii lei.

Se prezintă proiectul de hotărâre întocmit în acest sens de către domnul primar Jura Ioan Dimitrie, în calitate de inițiator.

Se prezintă raportul comisiei de specialitate nr.1, care avizează favorabil proiectul de hotărâre de către domnul Unc Dimitrie, președintele comisiei, raportul comisiei de specialitate nr.2, care avizează favorabil proiectul de hotărâre de către doamna Crișan Ramona, președintele comisiei și raportul comisiei de specialitate nr.3, care avizează favorabil proiectul de hotărâre de către domnul Mureșan Adrian Marius, președintele comisiei.

Doamna preşedinte consultă plenul dacă mai sunt şi alte observaţii sau dacă mai sunt solicitate clarificări pentru proiectul de hotărâre.

Nu mai sunt alte clarificări și nici alte propuneri.

Nefiind alte discuţii se încheie acest punct.

Preşedintele de şedinţă supune la vot acest proiect de hotărâre care se aprobă cu **11 voturi "pentru", toți cei 11 consilieri prezenți la ședință, din totalul de 11 consilieri în funcție, fiind astfel adoptată:**

HOTĂRÂREA nr. 106 privind aprobarea bugetului definitiv pentru anul 2020, rectificat în luna decembrie al Serviciului Apă - Canal Socodor.

Punctul 4

Proiect de hotărâre privind aprobarea bugetului definitiv pentru anul 2020 al Clubului Sportiv Socodor.

Se dă cuvântul domnului primar. Se prezintă de către acesta raportul de specialitate înregistrat la Primăria Comunei Socodor sub nr.3817 din 23.12.2020 întocmit de către doamna Tîlmaciu Nela Daniela, inspector de specialitate în cadrul Compartimentului Financiar-contabil, impozite și taxe din cadrul aparatului de specialitate al primarului comunei Socodor. Bugetul de venituri și cheltuieli definitiv pentru anul 2020, rectificat în luna decembrie anul 2020 al Clubului Sportiv de Drept Public „Club Sportiv Socodor" este în sumă totală de **185.000 lei**, atât la venituri cât și la cheltuieli.

Se prezintă proiectul de hotărâre întocmit în acest sens de către domnul primar Jura

41 37

Ioan Dimitrie, în calitate de inițiator.

Se prezintă raportul comisiei de specialitate nr.1, care avizează favorabil proiectul de hotărâre de către domnul Unc Dimitrie, președintele comisiei, raportul comisiei de specialitate nr.2, care avizează favorabil proiectul de hotărâre de către doamna Crișan Ramona, președintele comisiei și raportul comisiei de specialitate nr.3, care avizează favorabil proiectul de hotărâre de către domnul Mureșan Adrian Marius, președintele comisiei.

Doamna preşedinte consultă plenul dacă mai sunt şi alte observaţii sau dacă mai sunt solicitate clarificări pentru proiectul de hotărâre.

Nu mai sunt alte clarificări și nici alte propuneri.

Nefiind alte discuţii se încheie acest punct.

Preşedintele de şedinţă supune la vot acest proiect de hotărâre care se aprobă cu **11 voturi "pentru", toți cei 11 consilieri prezenți la ședință, din totalul de 11 consilieri în funcție, fiind astfel adoptată:**

HOTĂRÂREA nr. 107 privind aprobarea bugetului definitiv de venituri și cheltuieli al Clubului sportiv de drept public "Club Sportiv Socodor", rectificat în luna decembrie anul 2020.

Punctul 5

Proiect de hotărâre privind aprobarea execuției bugetare la 22 decembrie 2020.

Se dă cuvântul domnului primar. Se prezintă de către acesta raportul de specialitate înregistrat la Primăria Comunei Socodor sub nr.3817 din 23.11.2020 întocmit de către doamna Ilieși Brigitta Claudia, inspector de specialitate în cadrul Compartimentului financiar-contabil, impozite și taxe din cadrul aparatului de specialitate al primarului comunei Socodor, raportul nr.3817/a/23.12.2020 privind execuția bugetului creditelor interne la 22.12.2020, raportul nr.3817/b/23.12.2020 privind execuția bugetului veniturilor proprii și subvenții la 22.12.2020 a Serviciului Apă - Canal și raportul nr.3817/c/23.12.2020 privind execuția la data de 22.12.2020 a Club Sportiv Socodor.

Se prezintă, de către domnul secretar Crișan Gheorghe, detaliat, veniturile încasate și plățile efectuate în perioada 01.01.2020 - 22.12.2020, pe secțiuni de funcționare, respectiv secțiunea de funcționare și secțiunea de dezvoltare, conform execuției întocmite de către Trezoreria Chișineu-Criș. Se prezintă veniturile încasate și plățile efectuate în perioada 01.01.2020-22.12.2020 aferente bugetului creditelor interne, execuția pentru trimestrul IV anul 2020 a Serviciului Apă - Canal Socodor și execuția pentru trimestrul IV anul 2020 a Club Sportiv Socodor.

Se prezintă proiectul de hotărâre întocmit în acest sens de către domnul primar Jura Ioan Dimitrie, în calitate de inițiator.

Se prezintă raportul comisiei de specialitate nr.1, care avizează favorabil proiectul de hotărâre de către domnul Unc Dimitrie, președintele comisiei, raportul comisiei de specialitate nr.2, care avizează favorabil proiectul de hotărâre de către doamna Crișan Ramona, președintele comisiei și raportul comisiei de specialitate nr.3, care avizează favorabil proiectul de hotărâre de către domnul Mureșan Adrian Marius, președintele comisiei.

Doamna preşedinte consultă plenul dacă mai sunt şi alte observaţii sau dacă mai sunt solicitate clarificări pentru proiectul de hotărâre.

Nu mai sunt alte clarificări și nici alte propuneri.

Nefiind alte discuţii se încheie acest punct.

Preşedintele de şedinţă supune la vot acest proiect de hotărâre care se aprobă cu **11 voturi "pentru", toți cei 11 consilieri prezenți la ședință, din totalul de 11 consilieri în funcție, fiind astfel adoptată:**

HOTĂRÂREA nr. 108 aprobarea contului de execuție bugetară la 22 decembrie 2020.

42 38

Punctul 6

Proiect de hotărâre privind aprobarea planului de lucrări și acțiuni de interes local efectuate de beneficiarii de ajutor social, pentru anul 2021.

Se dă cuvântul domnului primar. Se prezintă de către acesta raportul de specialitate înregistrat la Primăria Comunei Socodor sub nr.3756 din 23.12.2020 întocmit de doamna Pantea Nicoleta, inspector în cadrul Compartimentului de Asistență Socială din cadrul aparatului de specialitate al primarului comunei Socodor. Se prezintă lista cu beneficiarii de ajutor minim garantat aflați în plată în luna decembrie 2020, lista cu persoanele beneficiare de ajutor minim garantat care pot presta servicii și efectua lucrări, precum și planul de lucrări și acțiuni de interes local propus pentru anul 2021.

Se prezintă proiectul de hotărâre întocmit în acest sens de către domnul primar Jura Ioan Dimitrie, în calitate de inițiator.

Se prezintă raportul comisiei de specialitate nr.1, care avizează favorabil proiectul de hotărâre de către domnul Unc Dimitrie, președintele comisiei, raportul comisiei de specialitate nr.2, care avizează favorabil proiectul de hotărâre de către doamna Crișan Ramona, președintele comisiei și raportul comisiei de specialitate nr.3, care avizează favorabil proiectul de hotărâre de către domnul Mureșan Adrian Marius, președintele comisiei.

Doamna preşedinte consultă plenul dacă mai sunt şi alte observaţii sau dacă mai sunt solicitate clarificări pentru proiectul de hotărâre.

Nu mai sunt alte clarificări și nici alte propuneri.

Nefiind alte discuţii se încheie acest punct.

Preşedintele de şedinţă supune la vot acest proiect de hotărâre care se aprobă cu **11 voturi "pentru", toți cei 11 consilieri prezenți la ședință, din totalul de 11 consilieri în funcție, fiind astfel adoptată:**

HOTĂRÂREA nr. 109 privind aprobarea planului de acţiuni şi lucrări de interes local pentru anul 2021 executate de persoanele beneficiare de ajutor minim garantat.

Diverse.

Doamna preşedinte întreabă consilierii dacă, pe lângă punctele discutate doresc să prezinte alte probleme legate de comuna Socodor.

Domnul primar Jura Ioan Dimitrie le mulțumește pentru toată activitatea desfășurată în cursul anul 2020, le urează un an nou mai bun și tradiționalul „La mulți ani"!.

Nemaifiind alte probleme, preşedintele de ședință, doamna **Crișan Ramona** declară închise lucrările şedinţei ordinare a Consiliului Local Socodor și le mulțumește tuturor pentru participarea la ședință.

PREŞEDINTE DE ŞEDINTĂ
CONSILIER
CRISAN RAMONA

[redacted]

ROMÂNIA JUDEȚUL ARAD, COMUNA SOCODOR CONSILIUL LOCAL

CONTRASEMNEAZĂ
SECRETAR GENERAL
CRISAN GHEORGHE

[redacted]

43 ~~39~~

COMUNA SOCODOR

Cod Fiscal: 3519330; comuna Socodor, nr.1, Cod Poștal: 317305, județul Arad, Tel.: +4 0257 358 100; Fax. +4 0257 358 112; e-mail: socodor@gmail.com, primaria@socodor.ro; Web: www.socodor.ro

Nr. înregistrare: 238 din 22 ianuarie 2021

PROCES VERBAL

Încheiat astăzi 22 ianuarie 2021.

Noi Jura Ioan Dimitrie, primarul comunei Socodor şi Crişan Gheorghe secretar al primăriei Socodor, la data de mai sus, am procedat în conformitate cu prevederile art.138 alin.(17) din Ordonanța de Urgență nr.57/2019 privind Codul administrativ, la afişarea la panoul de afişaj al primăriei și pe pagina de internet www.socodor.ro la secțiunea „Procese verbale de ședință" a procesului verbal de la ședința ordinară anterioară.-

Drept pentru care am încheiat prezentul proces verbal conform prevederilor legale.-

PRIMAR

JURA IOAN DIMITRIE

[redacted]

ROMANIA COMUNA SOCODOR C.I.F. 3519330 JUDEȚUL ARAD

SECRETAR

CRIȘAN GHEORGHE

[redacted]

COMUNA SOCODOR

Cod Fiscal: 3519330; comuna Socodor, nr.1, Cod Poştal: 317305, judeţul Arad, Tel.: +4 0257 358 100; Fax. +4 0257 358 112; e-mail: socodor@gmail.com, primaria@socodor.ro; Web: www.socodor.ro

Nr.182/22.01.2021

PROIECT DE HOTĂRÂRE

privind aprobarea conţinutului Procesului-verbal al şedinţei ordinare a Consiliului Local Socodor din data de 22 ianuarie 2021

Consiliul Local al Comunei Socodor, Judeţul Arad, CIF 3519330, întrunit ÎN ȘEDINȚĂ ORDINARĂ LA DATA DE 29 IANUARIE 2021

Având în vedere,

- Procesul verbal al şedinţei ordinare a Consiliului Local Socodor din data de 30.12.2020;
- prevederile art. 138 alin.(15), alin.(16) și alin.(17) din Ordonanța de Urgență a Guvernului nr.57/2019 privind Codul administrativ;

În temeiul art.139 alin.(1) și art.196 alin.(1) lit.a) din Ordonanța de Urgență a Guvernului nr.57/2019 privind Codul administrativ,

H O T Ă R Ă Ş T E :

Art.1: Se aprobă conţinutul Procesului-verbal al şedinţei ordinare a Consiliului Local Socodor, județul Arad, din data de **30 decembrie 2020**, conform anexei care face parte integrantă din prezenta hotărâre.

Art.2: Prezenta hotărâre se comunică la:

-Instituţia Prefectului-Judeţul Arad, Serviciul Juridic şi Contencios Administrativ.

Iniţiatorul proiectului de hotărâre,

Primar,

Jura Ioan Dimitrie

[redacted]

Avizat,

Secretar General,

Crişan Gheorghe

[redacted]

CONSILIUL LOCAL SOCODOR

Cod Fiscal: 3519330; comuna Socodor, nr.1, Cod Poștal: 317305, județul Arad, Tel.: +4 0257 358 100; Fax. +4 0257 358 112; e-mail: socodor@gmail.com, primaria@socodor.ro; Web: www.socodor.ro

Comisia pentru programe de dezvoltare economico–socială, buget-finanţe, administrarea domeniului public şi privat al comunei , agricultură, gospodărie comunală, protecţia mediului, servicii şi comerţ

AVIZUL
Nr. 1 din 28 ianuarie 2021
pentru P.H.C.L. nr.182/22.01.2021 privind aprobarea conținutului Procesului-verbal al ședinței ordinare din data de 30 decembrie 2020

Având în vedere Proiectul de hotărâre privind aprobarea conținutului Procesului-verbal al ședinței ordinare din data de 30 decembrie 2020,

în temeiul prevederilor art. 125 alin. (1) lit. b) din Ordonanța de urgență a Guvernului nr. 57/2019 privind Codul administrativ, cu modificările si completările ulterioare, respectiv al prevederilor art. 5 alin. (1) lit. b) din Regulamentul de organizare și funcționare a consiliului local,

Comisia pentru programe de dezvoltare economico–socială, buget-finanţe, administrarea domeniului public şi privat al comunei, agricultură, gospodărie comunală, protecţia mediului, servicii şi comerţ, nr.1 din cadrul Consiliului Local Socodor, adoptă următorul aviz:

Art. 1. - Se avizează **favorabil**/~~nefavorabil~~ proiectul de hotărâre a consiliului local nr. 182/22.01.2021 privind aprobarea conținutului Procesului-verbal al ședinței ordinare din data de 30 decembrie 2020, cu ...-.../**fără amendamente**.

Art. 2. - Amendamentele si observațiile membrilor comisiei se regăsesc în anexa care face parte integrantă din prezentul aviz - nu este cazul la prezentul aviz.

Art. 3. - Prezentul aviz se comunică prin grija secretarului comisiei, în termenul recomandat, secretarului general al Comunei Socodor.

Președintele Comisiei : **Unc Dimitrie**

Secretarul Comisiei: **Hanza Remus Ovidi**

ROMÂNIA JUDEȚUL ARAD, COMUNA SOCODOR CONSILIUL LOCAL

CONSILIUL LOCAL SOCODOR

Cod Fiscal: 3519330; comuna Socodor, nr.1, Cod Poştal: 317305, judeţul Arad, Tel.: +4 0257 358 100; Fax. +4 0257 358 112; e-mail: socodor@gmail.com, primaria@socodor.ro; Web: www.socodor.ro

Comisia pentru învăţământ, sănătate, cultură, protecţia socială, activităţi sportive şi de agrement

AVIZUL
Nr. 1 din 28 ianuarie 2021
pentru P.H.C.L. nr.182/22.01.2021 privind aprobarea conținutului Procesului-verbal al ședinței ordinare din data de 30 decembrie 2020

Având în vedere Proiectul de hotărâre privind aprobarea conținutului Procesului-verbal al ședinței ordinare din data de 30 decembrie 2020,

în temeiul prevederilor art. 125 alin. (1) lit. b) din Ordonanța de urgență a Guvernului nr. 57/2019 privind Codul administrativ, cu modificările si completările ulterioare, respectiv al prevederilor art. 5 alin. (1) lit. b) din Regulamentul de organizare și funcționare a consiliului local,

Comisia pentru învăţământ, sănătate, cultură, protecţia socială, activităţi sportive şi de agrement, nr.2 din cadrul Consiliului Local Socodor, adoptă următorul aviz:

Art. 1. - Se avizează **favorabil**/~~nefavorabil~~ proiectul de hotărâre a consiliului local nr. 182/22.01.2021 privind aprobarea conținutului Procesului-verbal al ședinței ordinare din data de 30 decembrie 2020, cu ...-.../**fără amendamente**.

Art. 2. - Amendamentele si observațiile membrilor comisiei se regăsesc în anexa care face parte integrantă din prezentul aviz - nu este cazul la prezentul aviz.

Art. 3. - Prezentul aviz se comunică prin grija secretarului comisiei, în termenul recomandat, secretarului general al Comunei Socodor.

Preşedintele Comisiei : **Crişan Ramona**_____

Secretarul Comisiei: **Mureşan Adrian Marius**_____

ROMANIA JUDEȚUL ARAD COMUNA SOCODOR CONSILIUL LOCAL

CONSILIUL LOCAL SOCODOR

Cod Fiscal: 3519330; comuna Socodor, nr.1, Cod Poștal: 317305, județul Arad, Tel.: +4 0257 358 100; Fax. +4 0257 358 112; e-mail: socodor@gmail.com, primaria@socodor.ro; Web: www.socodor.ro

Comisia pentru administrație publică locală, juridică, apărarea ordinii și liniștii publice, a drepturilor cetățenilor

AVIZUL
Nr. 1 din 28 ianuarie 2021
pentru P.H.C.L. nr.182/22.01.2021 privind aprobarea conținutului Procesului-verbal al ședinței ordinare din data de 30 decembrie 2020

Având în vedere Proiectul de hotărâre privind aprobarea conținutului Procesului-verbal al ședinței ordinare din data de 30 decembrie 2020,

în temeiul prevederilor art. 125 alin. (1) lit. b) din Ordonanța de urgență a Guvernului nr. 57/2019 privind Codul administrativ, cu modificările si completările ulterioare, respectiv al prevederilor art. 5 alin. (1) lit. b) din Regulamentul de organizare și funcționare a consiliului local,

Comisia pentru administrație publică locală, juridică, apărarea ordinii și liniștii publice, a drepturilor cetățenilor, nr.3 din cadrul Consiliului Local Socodor, adoptă următorul aviz:

Art. 1. - Se avizează **favorabil**/~~nefavorabil~~ proiectul de hotărâre a consiliului local nr. 182/22.01.2021 privind aprobarea conținutului Procesului-verbal al ședinței ordinare din data de 30 decembrie 2020, cu ...-.../**fără amendamente**.

Art. 2. - Amendamentele si observațiile membrilor comisiei se regăsesc în anexa care face parte integrantă din prezentul aviz - nu este cazul la prezentul aviz.

Art. 3. - Prezentul aviz se comunică prin grija secretarului comisiei, în termenul recomandat, secretarului general al Comunei Socodor.

Președintele Comisiei : **Mureșan Adrian Marius**_____

Secretarul Comisiei: **Nădăban Stelian Traian**_____

ROMÂNIA JUDEȚUL ARAD COMUNA SOCODOR CONSILIUL LOCAL

CONSILIUL LOCAL SOCODOR

Cod Fiscal: 3519330; comuna Socodor, nr.1, Cod Poştal: 317305, judeţul Arad, Tel.: +4 0257 358 100; Fax. +4 0257 358 112; e-mail: socodor@gmail.com, primaria@socodor.ro; Web: www.socodor.ro

HOTĂRÂREA nr.2 din 29.01.2021

privind aprobarea Ordinii de zi a şedinţei ordinare din data de 29.01.2021

CONSILIUL LOCAL AL COMUNEI SOCODOR
ÎNTRUNIT ÎN ŞEDINŢA ORDINARĂ DIN DATA DE 29 IANUARIE 2021

Luând act de Ordinea de zi cuprinsă în Dispoziția primarului de convocare a şedinţei numărul 10/22.01.2021;

- prevederile art. 135 alin. (1), alin.(2), alin.(3), alin(4), alin.(7) și alin.(8) din Ordonanța de Urgență a Guvernului nr.57/2019 privind Codul administrativ;

În temeiul art.139 alin.(1) și art.196 alin.(1) lit.a) din Ordonanța de Urgență a Guvernului nr.57/2019 privind Codul administrativ,

Votul exprimat de către cei 11 consilieri prezenţi la şedinţă, din cei 11 în funcţie, din care toți cei **11 consilieri prezenți au votat "pentru",**

HOTĂRĂŞTE:

1.Proiect de hotărâre privind aprobarea conținutului Procesului-verbal al ședinței ordinare din data de 30 decembrie 2020;
Inițiator proiect: primar Jura Ioan Dimitrie;
2.Proiect de hotărâre privind aprobarea validării Dispoziției nr.4/04.01.2021 a primarului comunei Socodor privind acoperirea definitivă a deficitului bugetar pe anul 2020 a secțiunii de dezvoltare, în sumă de 2.620.080,55 lei din excedentul anilor precedenți al bugetului local;
Inițiator proiect: primar Jura Ioan Dimitrie;
3.Proiect de hotărâre privind aprobarea indicatorilor tehnico-economici pentru obiectivul de investiție „Construire locuințe pentru tineri destinate închirierii P+2E+E3 retras, comuna Socodor, județul Arad";
Inițiator proiect: primar Jura Ioan Dimitrie;
4.Proiect de hotărâre privind aprobarea utilizării excedentului bugetar al anului 2020 în anul 2021;
Inițiator proiect: primar Jura Ioan Dimitrie;
5.Proiect de hotărâre privind aprobarea utilizării excedentului bugetar al Serviciului Apă - Canal Socodor al anului 2020, în anul 2021;
Inițiator proiect: primar Jura Ioan Dimitrie;
6.Proiect de hotărâre privind aprobarea rezultatului inventarierii patrimoniului UAT Socodor la 31.12.2020;
Inițiator proiect: primar Jura Ioan Dimitrie;
7.Proiect de hotărâre privind aprobarea execuției bugetare la 31 decembrie 2020;
Inițiator proiect: primar Jura Ioan Dimitrie;
8.Proiect de hotărâre privind aprobarea raportului pentru semestru II 2020, privind

49

activitatea asistenților personali ai persoanelor cu handicap grav, angajați în cadrul Primăriei Socodor;
Inițiator proiect: primar Jura Ioan Dimitrie;
9.Proiect de hotărâre privind aprobarea raportului de analiză a activității SVSU Socodor pentru semestrul II 2020;
Inițiator proiect: primar Jura Ioan Dimitrie;
10.Proiect de hotărâre privind aprobarea rețelei Școlare pentru anul Școlar 2021-2022;
Inițiator proiect: primar Jura Ioan Dimitrie;
11. Proiect de hotărâre privind aprobarea Planului de acțiune privind serviciile sociale pentru anul 2021;
Inițiator proiect: primar Jura Ioan Dimitrie;
12.Proiect de hotărâre privind aprobarea plății cotizației Consiliului Local Socodor aferentă anului 2021, la bugetul Asociației de Dezvoltare Intercomunitară Sistem Integrat de Gestionare a Deșeurilor Județul Arad;
Inițiator proiect: primar Jura Ioan Dimitrie;
13.Proiect de hotărâre privind aprobarea plății cotizației Consiliului Local Socodor aferentă anului 2021, la bugetul Asociației Grup de Acțiune Locală „Micro-Regiunea Văilor Crișurilor Alb și Negru";
Inițiator proiect: primar Jura Ioan Dimitrie;
14.Proiect de hotărâre privind aprobarea indicatorilor tehnico-economici ai proiectului „Modernizare centură ocolitoare a comunei Socodor și racord cu străzile 27, 29,10 și 46, comuna Socodor, județul Arad";
Inițiator proiect: primar Jura Ioan Dimitrie;
15.Proiect de hotărâre privind aprobarea Notei Conceptuale și a Temei de Proiectare pentru obiectivul „Reabilitare și dotare sediu de primărie în comuna Socodor, județul Arad";
Inițiator proiect: primar Jura Ioan Dimitrie;
16.Proiect de hotărâre privind desemnarea a doi consilieri locali care să facă parte din echipa de evaluare a performanțelor profesionale individuale ale secretarului general al unității administrativ-teritoriale;
Inițiator proiect: primar Jura Ioan Dimitrie;
17.Proiect de hotărâre privind aprobarea indicatorilor tehnico-economici actualizați ai proiectului „Alimentare cu gaze naturale în comunele Socodor, Grăniceri și Pilu, județul Arad";
Inițiator proiect: primar Jura Ioan Dimitrie;
18. Proiect de hotărâre privind alegerea președintelui de ședință pentru următoarele trei luni;
Inițiator proiect: primar Jura Ioan Dimitrie;
19.Diverse.

PREŞEDINTE DE ŞEDINŢĂ,
CONSILIER
CRIȘAN RAMONA
[redacted]

ROMÂNIA JUDEȚUL ARAD COMUNA SOCODOR CONSILIUL LOCAL

CONTRASEMNEAZĂ,
SECRETAR GENERAL
CRIȘAN GHEORGHE
[redacted]
or
SECRETAR

50

PROCEDURI OBLIGATORII ULTERIOARE ADOPTARII HOTARARII CONSILIULUI LOCAL NR.**2/29.01.2021**[1]			
Nr. crt.	Operaţiuni efectuate	Data ZZ/LL/AN	Semnătura persoanei responsabile sa efectueze procedura
0	1	2	[redacted]
1	Adoptarea hotararii[1]) s-a făcut cu majoritate **X simplă** ☐ absoluta ☐ calificata[2]	29/01/2021	
2	Comunicarea către primar[2])	29/01/2021	
3	Comunicarea către prefectul judetului[3])	09/02/2021	
4	Aducerea la cunoştinţa publica[4])+[5])	09/02/2021	
5	Comunicarea, numai in cazul celei cu caracter individual[4])+[5])	.../.../.....	
6	Hotărârea devine obligatorie[6]) sau produce efecte juridice[7]), după caz	.../.../.....	

Extrase din Ordonanţa de urgenta a Guvernului nr. 57/2019 privind Codul administrativ, cu modificările si completările ulterioare:

[1]) Art. 139 alin. (1): „In exercitarea atribuţiilor ce ii revin, consiliul local adopta hotărâri, cu majoritate absoluta sau simpla, după caz.

(2) Prin excepţie de la prevederile alin. (1), hotărârile privind dobândirea sau înstrăinarea dreptului de proprietate in cazul bunurilor imobile se adopta de consiliul local cu majoritatea calificata definita la art. 5 lit. dd), de doua treimi din numărul consilierilor locali in funcţie."

[2]) Art. 197 alin. (2): „Hotărârile consiliului local se comunica primarului."

[3]) Art. 197 alin. (1), adaptat: Secretarul general al comunei comunica hotărârile consiliului local al comunei prefectului in cel mult 10 zile lucrătoare de la data adoptării HCL.

[4]) Art. 197 alin. (4): „Hotărârile C.L.Socodor se aduc la cunoştinţa publica si se comunica, in condiţiile legii, prin grija secretarului general al comunei."

[5]) Art. 199 alin. (1): „Comunicarea hotărârilor C.L.Socodor cu caracter individual către persoanele cărora li se adresează se face in cel mult 5 zile de la data comunicării oficiale către prefect."

[6]) Art. 198 alin. (1): „Hotărârile C.L.Socodor cu caracter normativ devin obligatorii de la data aducerii lor la cunoştinţa publica."

[7]) Art. 199 alin. (2): „Hotărârile C.L.Socodor cu caracter individual produc efecte juridice de la data comunicării către persoanele cărora li se adresează."

51

CONSILIUL LOCAL SOCODOR

Cod Fiscal: 3519330; comuna Socodor, nr.1, Cod Poştal: 317305, judeţul Arad, Tel.: +4 0257 358 100; Fax. +4 0257 358 112; e-mail: socodor@gmail.com, primaria@socodor.ro; Web: www.socodor.ro

Număr de înregistrare: 313 din 29 ianuarie 2021

PROCES VERBAL

Încheiat astăzi **29 ianuarie 2021** cu ocazia şedinţei ordinare a Consiliului Local al Comunei Socodor, judeţul Arad.

Şedinţa consiliului local a fost convocată prin **Dispoziția primarului nr.10** din data de 22 ianuarie 2021.

Şedinţa începe la ora fixată în convocator - ora 10^{00} și **se desfășoară în sala de ședință a Consiliului Local Socodor.**

Din totalul de 11 consilieri în funcţie, sunt prezenţi şi participă la şedință 11 consilieri, după cum urmează: Crişan Ramona, Igna Ioan, Hanza Remus Ovidiu, Unc Dimitrie, Palcu Raul, Teorean Ioan Cornel, Teorean Claudiu Dan, Ţapoş Dimitrie Ioan, Moț Dănuț, Mureşan Adrian Marius și Nădăban Stelian Traian.

Nu sunt absenți.

Prezenţa consilierilor în număr de 11, asigură cvorumul necesar desfăşurării ședinţei şi decizia de a adopta hotărâri valide conform prevederilor art.137 din OUG 57/2019 privind Codul administrativ.

La ședinţă participă de drept domnul primar Jura Ioan Dimitrie și secretar Crişan Gheorghe.

Invitați la ședință sunt doamna Ilieși Brigitta Claudia, doamna Pantea Nicoleta, doamna Tîlmaciu Nela-Daniela, domnul Boțoc Cătălin Adrian și domnul Cristea Alexandru Valentin, angajați ai Primăriei Socodor.

Din comună nu participă cetățeni.

D-nul secretar, constatând prezența majorității consilierilor la şedință, după apelul nominal, declară şedinţa de consiliu local statutară.

Secretarul general prezintă consilierilor locali Procesul-verbal al şedinţei ordinare din data de 30 decembrie 2020 şi solicită consilierilor să prezinte, în vederea consemnării, eventualele discuţii pe marginea lui.

Secretarul general al UAT întreabă membrii consiliului dacă, în urma studierii Procesului-verbal de la ședința ordinară din 30.12.2020, sunt discuţii pe marginea acestuia.

Nefiind discuții cu referire la conținutul procesului-verbal de la şedinţa ordinară din 30 decembrie 2020,

Se adoptă astfel:

HOTĂRÂREA nr.1 privind aprobarea Procesului-verbal de la şedinţa ordinară din 30 decembrie 2020, în unanimitate de voturi (11 consilieri prezenți la ședință din totalul de 11 consilieri).

În continuare preşedintele de şedinţă, doamna Crișan Ramona, prezintă consilierilor

ORDINEA DE ZI
după cum urmează:

1.Proiect de hotărâre privind aprobarea conținutului Procesului-verbal al ședinței ordinare din data de 30 decembrie 2020;

2.Proiect de hotărâre privind aprobarea validării Dispoziției nr.4/04.01.2021 a primarului comunei Socodor privind acoperirea definitivă a deficitului bugetar pe anul 2020 a

52

secțiunii de dezvoltare, în sumă de 2.620.080,55 lei din excedentul anilor precedenți al bugetului local;

3.Proiect de hotărâre privind aprobarea indicatorilor tehnico-economici pentru obiectivul de investiție „Construire locuințe pentru tineri destinate închirierii P+2E+E3 retras, comuna Socodor, județul Arad";

4.Proiect de hotărâre privind aprobarea utilizării excedentului bugetar al anului 2020 în anul 2021;

5.Proiect de hotărâre privind aprobarea utilizării excedentului bugetar al Serviciului Apă - Canal Socodor al anului 2020, în anul 2021;

6.Proiect de hotărâre privind aprobarea rezultatului inventarierii patrimoniului UAT Socodor la 31.12.2020;

7.Proiect de hotărâre privind aprobarea execuției bugetare la 31 decembrie 2020;

8.Proiect de hotărâre privind aprobarea raportului pentru semestru II 2020, privind activitatea asistenților personali ai persoanelor cu handicap grav, angajați în cadrul Primăriei Socodor;

9.Proiect de hotărâre privind aprobarea raportului de analiză a activității SVSU Socodor pentru semestrul II 2020;

10.Proiect de hotărâre privind aprobarea rețelei Școlare pentru anul Școlar 2021-2022;

11. Proiect de hotărâre privind aprobarea Planului de acțiune privind serviciile sociale pentru anul 2021;

12.Proiect de hotărâre privind aprobarea plății cotizației Consiliului Local Socodor aferentă anului 2021, la bugetul Asociației de Dezvoltare Intercomunitară Sistem Integrat de Gestionare a Deșeurilor Județul Arad;

13.Proiect de hotărâre privind aprobarea plății cotizației Consiliului Local Socodor aferentă anului 2021, la bugetul Asociației Grup de Acțiune Locală „Micro-Regiunea Văilor Crișurilor Alb și Negru";

14.Proiect de hotărâre privind aprobarea indicatorilor tehnico-economici ai proiectului „Modernizare centură ocolitoare a comunei Socodor și racord cu străzile 27, 29,10 și 46, comuna Socodor, județul Arad";

15.Proiect de hotărâre privind aprobarea Notei Conceptuale și a Temei de Proiectare pentru obiectivul „Reabilitare și dotare sediu de primărie în comuna Socodor, județul Arad";

16.Proiect de hotărâre privind desemnarea a doi consilieri locali care să facă parte din echipa de evaluare a performanțelor profesionale individuale ale secretarului general al unității administrativ-teritoriale;

17.Proiect de hotărâre privind aprobarea indicatorilor tehnico-economici actualizați ai proiectului „Alimentare cu gaze naturale în comunele Socodor, Grăniceri și Pilu, județul Arad";

18. Proiect de hotărâre privind alegerea președintelui de ședință pentru următoarele trei luni;

19.Diverse.

Doamna preşedinte consultă plenul și întreabă dacă mai sunt şi alte propuneri pentru completarea ordinii de zi.

Nu mai sunt alte propuneri.

Nemaifiind alte propuneri vă supun spre aprobare ordinea de zi a şedinţei ordinare.

Nu sunt obiecţii şi se **aprobă în unanimitate** , cu **11 voturi "pentru", toți cei 11 consilieri prezenți la ședință, din totalul de 11 consilieri în funcție,**

HOTĂRÂREA nr.2 privind aprobarea ordinii de zi.

53

Domnul secretar general, înainte de a se trece la discutarea punctelor de pe ordinea de zi prezintă consilierilor cvorumul necesar votării fiecărei hotărâri, în parte, conform art.139 din OUG 57/2019 privind Codul administrativ.

Consilierii, iau cunoștință de acest aspect în vederea respectării cvorumului stabilit de legislația în vigoare și prezentat de către secretarul general.

În continuare se trece la discutarea punctelor de pe ordinea de zi.

Punctul 2

Proiect de hotărâre privind aprobarea validării Dispoziției nr.4/04.01.2021 a primarului comunei Socodor privind acoperirea definitivă a deficitului bugetar pe anul 2020 a secțiunii de dezvoltare, în sumă de **2.620.080,55** lei din excedentul anilor precedenți al bugetului local, ținând cont că punctul 1 înscris pe ordinea de zi a fost aprobat prin adoptarea Hotărârii nr.1.

Se dă cuvântul domnului primar. Se prezintă de către acesta raportul de specialitate înregistrat cu nr.185/22.01.2021, întocmit de către doamna Ilieși Brigitta Claudia, inspector de specialitate în cadrul Compartimentului Financiar-contabil, impozite și taxe din cadrul aparatului de specialitate al primarului comunei Socodor.

Se prezintă pentru validare Dispoziția nr.4 din 04.01.2021 a Primarului comunei Socodor privind acoperirea definitivă a deficitului bugetar pe anul 2020 a secțiunii de dezvoltare, în sumă de 2.620.080,55 lei din excedentul anilor precedenți al bugetului local.

Se prezintă proiectul de hotărâre întocmit în acest sens de către domnul primar Jura Ioan Dimitrie, în calitate de inițiator.

Se prezintă raportul comisiei de specialitate nr.1, care avizează favorabil proiectul de hotărâre de către domnul Unc Dimitrie, președintele comisiei, raportul comisiei de specialitate nr.2, care avizează favorabil proiectul de hotărâre de către doamna Crișan Ramona, președintele comisiei și raportul comisiei de specialitate nr.3, care avizează favorabil proiectul de hotărâre de către domnul Mureșan Adrian Marius, președintele comisiei.

Doamna preşedinte consultă plenul dacă mai sunt şi alte observaţii sau dacă mai sunt solicitate clarificări pentru proiectul de hotărâre.

Nu mai sunt alte clarificări și nici alte propuneri.

Nefiind alte discuţii se încheie acest punct.

Preşedintele de şedinţă supune la vot acesta propunere care se aprobă **cu 11 voturi „pentru", toți cei 11 consilieri prezenți la ședință, din totalul de 11 consilieri în funcție, fiind astfel adoptată:**

HOTĂRÂREA nr.3 privind aprobarea validării Dispoziției nr.4/04.01.2021 a primarului comunei Socodor privind acoperirea definitivă a deficitului bugetar pe anul 2020 a secțiunii de dezvoltare, în sumă de 2.620.080,55 lei din excedentul anilor precedenți al bugetului local.

Punctul 3

Proiect de hotărâre privind aprobarea indicatorilor tehnico-economici pentru obiectivul de investiție „Construire locuințe pentru tineri destinate închirierii P+2E+E3 retras, comuna Socodor, județul Arad".

Se dă cuvântul domnului primar. Se prezintă de către acesta raportul de specialitate înregistrat la Primăria Comunei Socodor sub nr.188 din 22.01.2021 întocmit de către domnul Crișan Gheorghe, secretar general comuna Socodor.

Se solicită aprobarea indicatorii tehnico-economici pentru obiectivul de investiție „Construire locuințe pentru tineri destinate închirierii P+2E+E3 retras, comuna Socodor, județul Arad", având prevăzute cheltuieli totale în sumă de **6.288.195,94** lei, din care TVA în sumă de 961.539.62 lei. Cheltuielile prevăzute în cadrul devizului general cu finanțare de la ANL sunt în sumă de 5.415.922,96 lei din care TVA în sumă de 823.266,65 lei iar din bugetul

54

local sunt prevăzute cheltuieli în sumă de **872.272,98** lei, din care TVA în sumă de 138.272,97 lei. Blocul de locuințe însumează 18 unități locative, din care 2 apartament cu o cameră, 14 apartamente cu două camere și 2 apartamente cu 3 camere. Lucrările de racord la rețeaua de canalizare menajeră, branșamentul la rețeaua de apă, branșamentul la rețeaua de distribuția a gazelor naturale și branșamentul la rețeaua de distribuție a energiei electrice vor fi finanțate din bugetul local al comunei Socodor. Tot din bugetul local se va realiza racordarea la rețeaua de iluminat stradal, amenajarea locurilor de parcare și a drumului de acces la locurile de parcare, sistematizarea pe verticală terenului (containere de depozitare gunoi menajer și selectiv, aleea de acces în bloc și în jurul acestuia și înierbare zona verde) se vor finanța din bugetul local al comunei Socodor.

Se prezintă proiectul de hotărâre întocmit în acest sens de către domnul primar Jura Ioan Dimitrie, în calitate de inițiator.

Se prezintă raportul comisiei de specialitate nr.1, care avizează favorabil proiectul de hotărâre de către domnul Unc Dimitrie, președintele comisiei, raportul comisiei de specialitate nr.2, care avizează favorabil proiectul de hotărâre de către doamna Crișan Ramona, președintele comisiei și raportul comisiei de specialitate nr.3, care avizează favorabil proiectul de hotărâre de către domnul Mureșan Adrian Marius, președintele comisiei.

Doamna preşedinte consultă plenul dacă mai sunt şi alte observaţii sau dacă mai sunt solicitate clarificări pentru proiectul de hotărâre.

Nu mai sunt alte clarificări și nici alte propuneri.

Nefiind alte discuţii se încheie acest punct.

Preşedintele de şedinţă supune la vot acest proiect de hotărâre care se aprobă cu **11 voturi "pentru", toți cei 11 consilieri prezenți la ședință, din totalul de 11 consilieri în funcție, fiind astfel adoptată:**

HOTĂRÂREA nr. 4 privind aprobarea indicatorilor tehnico-economici pentru obiectivul de investiție „Construire locuințe pentru tineri destinate închirierii P+2E+E3 retras, comuna Socodor, județul Arad".

Punctul 4

Proiect de hotărâre privind aprobarea utilizării excedentului bugetar al anului 2020 în anul 2021.

Se dă cuvântul domnului primar. Se prezintă de către acesta raportul de specialitate înregistrat la Primăria Comunei Socodor sub nr.191 din 22.01.2021 întocmit de către doamna Ilieși Brigitta Claudia, inspector de specialitate în cadrul Compartimentului Financiar-contabil, impozite și taxe din cadrul aparatului de specialitate al primarului comunei Socodor.

Excedentul bugetului local al anilor precedenți în sumă de **4.036.890,05** lei este propus pentru finanţarea cheltuielilor cuprinse la secţiunea de dezvoltare a bugetului local pe tot parcursul anului 2021 și pentru acoperirea eventualelor goluri de casă care ar putea apare în exerciţiul financiar curent la secţiunea de funcţionare. Disponibilul de **13.762,15** lei al bugetului creditelor interne va fi utilizat în anul 2021 pentru asigurarea pre-finanțării proiectului cu finanțare nerambursabilă „Modernizare străzi în comuna Socodor, județul Arad", proiect finanțat prin P.N.D.R. 2014-2020. Se prezintă lista cu proiectele finanțate din excedent în cursul anului 2021.

Se prezintă proiectul de hotărâre întocmit în acest sens de către domnul primar Jura Ioan Dimitrie, în calitate de inițiator.

Se prezintă raportul comisiei de specialitate nr.1, care avizează favorabil proiectul de hotărâre de către domnul Unc Dimitrie, președintele comisiei, raportul comisiei de specialitate nr.2, care avizează favorabil proiectul de hotărâre de către doamna Crișan Ramona, președintele comisiei și raportul comisiei de specialitate nr.3, care avizează favorabil proiectul de hotărâre de către domnul Mureșan Adrian Marius, președintele comisiei.

Doamna preşedinte consultă plenul dacă mai sunt şi alte observaţii sau dacă mai sunt solicitate clarificări pentru proiectul de hotărâre.

Nu mai sunt alte clarificări și nici alte propuneri.

Nefiind alte discuţii se încheie acest punct.

Preşedintele de şedinţă supune la vot acest proiect de hotărâre care se aprobă cu **11 voturi "pentru", toți cei 11 consilieri prezenți la ședință, din totalul de 11 consilieri în funcție, fiind astfel adoptată:**

HOTĂRÂREA nr. 5 privind aprobarea utilizării excedentului bugetar al anului 2020 în anul 2021.

Punctul 5

Proiect de hotărâre privind aprobarea utilizării excedentului bugetar al Serviciului Apă - Canal Socodor al anului 2020, în anul 2021.

Se dă cuvântul domnului primar. Se prezintă de către acesta raportul de specialitate înregistrat la Primăria Comunei Socodor sub nr.194 din 22.01.2021 întocmit de către doamna Tîlmaciu Nela Daniela, inspector de specialitate în cadrul Compartimentului financiar-contabil, impozite și taxe din cadrul aparatului de specialitate al primarului comunei Socodor. Suma de **27.254,98** lei, rezultată ca excedent la 31.12.2020 al execuției bugetului Serviciului Apă - Canal Socodor, se reportează în anul 2021 aceeași destinație. Suma va fi utilizată pentru finanțarea cheltuielilor de la secțiunea de funcționare și după caz, la secțiunea de dezvoltare.

Se prezintă proiectul de hotărâre întocmit în acest sens de către domnul primar Jura Ioan Dimitrie, în calitate de inițiator.

Se prezintă raportul comisiei de specialitate nr.1, care avizează favorabil proiectul de hotărâre de către domnul Unc Dimitrie, președintele comisiei, raportul comisiei de specialitate nr.2, care avizează favorabil proiectul de hotărâre de către doamna Crișan Ramona, președintele comisiei și raportul comisiei de specialitate nr.3, care avizează favorabil proiectul de hotărâre de către domnul Mureșan Adrian Marius, președintele comisiei.

Doamna preşedinte consultă plenul dacă mai sunt şi alte observaţii sau dacă mai sunt solicitate clarificări pentru proiectul de hotărâre.

Nu mai sunt alte clarificări și nici alte propuneri.

Nefiind alte discuţii se încheie acest punct.

Preşedintele de şedinţă supune la vot acest proiect de hotărâre care se aprobă cu **11 voturi "pentru", toți cei 11 consilieri prezenți la ședință, din totalul de 11 consilieri în funcție, fiind astfel adoptată:**

HOTĂRÂREA nr. 6 privind aprobarea utilizării excedentului bugetar al Serviciului Apă - Canal Socodor din anul 2020 cu aceeași destinație în anul 2021.

Punctul 6

Proiect de hotărâre privind aprobarea rezultatului inventarierii patrimoniului UAT Socodor la 31.12.2020.

Se dă cuvântul domnului primar. Se prezintă de către acesta raportul de specialitate înregistrat la Primăria Comunei Socodor sub nr.197 din 22.01.2021 întocmit de doamna Ilieși Brigitta Claudia, inspector de specialitate în cadrul Compartimentului Financiar-contabil, impozite și taxe din cadrul aparatului de specialitate al primarului comunei Socodor.

Se prezintă, de către domnul Crișan Gheorghe, procesul-verbal nr.107/12.01.2021 al Comisiei de inventariere privind rezultatele finale ale inventarierii patrimoniului comunei Socodor la data de 31.12.2020.

Se prezintă proiectul de hotărâre întocmit în acest sens de către domnul primar Jura Ioan Dimitrie, în calitate de inițiator.

Se prezintă raportul comisiei de specialitate nr.1, care avizează favorabil proiectul de hotărâre de către domnul Unc Dimitrie, preşedintele comisiei, raportul comisiei de specialitate nr.2, care avizează favorabil proiectul de hotărâre de către doamna Crişan Ramona, preşedintele comisiei şi raportul comisiei de specialitate nr.3, care avizează favorabil proiectul de hotărâre de către domnul Mureşan Adrian Marius, preşedintele comisiei.

Doamna preşedinte consultă plenul dacă mai sunt şi alte observaţii sau dacă mai sunt solicitate clarificări pentru proiectul de hotărâre.

Nu mai sunt alte clarificări şi nici alte propuneri.

Nefiind alte discuţii se încheie acest punct.

Preşedintele de şedinţă supune la vot acest proiect de hotărâre care se aprobă cu **11 voturi "pentru", toţi cei 11 consilieri prezenţi la şedinţă, din totalul de 11 consilieri în funcţie, fiind astfel adoptată:**

HOTĂRÂREA nr.7 privind aprobarea rezultatului inventarierii patrimoniului Comunei Socodor la data de 31.12.2020.

Punctul 7

Proiect de hotărâre privind aprobarea execuţiei bugetare la 31 decembrie 2020.

Se dă cuvântul domnului primar. Se prezintă de către acesta raportul de specialitate înregistrat la Primăria Comunei Socodor sub nr.200 din 22.01.2021 întocmit de către doamna Ilieşi Brigitta Claudia, inspector de specialitate în cadrul Compartimentului financiar-contabil, impozite şi taxe din cadrul aparatului de specialitate al primarului comunei Socodor, raportul nr.200/a/22.01.2021 privind execuţia bugetului creditelor interne la 31.12.2020, raportul nr.200/b/22.01.2021 privind execuţia bugetului veniturilor proprii şi subvenţii la 31.12.2020 a Serviciului Apă - Canal şi raportul nr.200/c/22.01.2021 privind execuţia la data de 31.12.2020 a Club Sportiv Socodor.

Se prezintă, de către domnul secretar Crişan Gheorghe, detaliat, veniturile încasate şi plăţile efectuate în perioada 01.01.2020 - 31.12.2020, pe secţiuni de funcţionare, respectiv secţiunea de funcţionare şi secţiunea de dezvoltare, conform execuţiei întocmite de către Trezoreria Chişineu-Criş. Se prezintă veniturile încasate şi plăţile efectuate în perioada 01.01.2020-31.12.2020 aferente bugetului creditelor interne, execuţia pentru anul 2020 a Serviciului Apă - Canal Socodor şi execuţia pentru anul 2020 a Club Sportiv Socodor.
rezultatului inventarierii patrimoniului UAT Socodor la 31.12.2020.

Se prezintă proiectul de hotărâre întocmit în acest sens de către domnul primar Jura Ioan Dimitrie, în calitate de iniţiator.

Se prezintă raportul comisiei de specialitate nr.1, care avizează favorabil proiectul de hotărâre de către domnul Unc Dimitrie, preşedintele comisiei, raportul comisiei de specialitate nr.2, care avizează favorabil proiectul de hotărâre de către doamna Crişan Ramona, preşedintele comisiei şi raportul comisiei de specialitate nr.3, care avizează favorabil proiectul de hotărâre de către domnul Mureşan Adrian Marius, preşedintele comisiei.

Doamna preşedinte consultă plenul dacă mai sunt şi alte observaţii sau dacă mai sunt solicitate clarificări pentru proiectul de hotărâre.

Nu mai sunt alte clarificări şi nici alte propuneri.

Nefiind alte discuţii se încheie acest punct.

Preşedintele de şedinţă supune la vot acest proiect de hotărâre care se aprobă cu **11 voturi "pentru", toţi cei 11 consilieri prezenţi la şedinţă, din totalul de 11 consilieri în funcţie, fiind astfel adoptată:**

HOTĂRÂREA nr.8 privind aprobarea contului de execuţie bugetară la 31 decembrie 2020.

Punctul 8

Proiect de hotărâre privind aprobarea raportului pentru semestru II 2020, privind

57

activitatea asistenților personali ai persoanelor cu handicap grav, angajați în cadrul Primăriei Socodor.

Se dă cuvântul domnului primar. Se prezintă de către acesta raportul de specialitate înregistrat la Primăria Comunei Socodor sub nr.203 din 22.01.2021 întocmit de către doamna Pantea Nicoleta, inspector de specialitate în cadrul Compartimentului de asistență socială din cadrul aparatului de specialitate al primarului comunei Socodor.

Se prezintă, de către domnul secretar Crișan Gheorghe, lista cu asistenții personali ai persoanelor cu handicap și lista cu persoanele care beneficiază de indemnizație, sumele alocate și achitate în cursul anului 2020 pentru plata cheltuielilor de personal, pentru plata concediilor și a altor forme de sprijin pentru persoanele cu handicap.
execuției bugetare la 31 decembrie 2020.

Se prezintă proiectul de hotărâre întocmit în acest sens de către domnul primar Jura Ioan Dimitrie, în calitate de inițiator.

Se prezintă raportul comisiei de specialitate nr.1, care avizează favorabil proiectul de hotărâre de către domnul Unc Dimitrie, președintele comisiei, raportul comisiei de specialitate nr.2, care avizează favorabil proiectul de hotărâre de către doamna Crișan Ramona, președintele comisiei și raportul comisiei de specialitate nr.3, care avizează favorabil proiectul de hotărâre de către domnul Mureșan Adrian Marius, președintele comisiei.

Doamna preşedinte consultă plenul dacă mai sunt şi alte observaţii sau dacă mai sunt solicitate clarificări pentru proiectul de hotărâre.

Nu mai sunt alte clarificări și nici alte propuneri.

Nefiind alte discuţii se încheie acest punct.

Preşedintele de şedinţă supune la vot acest proiect de hotărâre care se aprobă cu **11 voturi "pentru", toți cei 11 consilieri prezenți la ședință, din totalul de 11 consilieri în funcție, fiind astfel adoptată:**

HOTĂRÂREA nr.9 privind aprobarea raportului pe semestrul II 2020 privind activitatea asistenților personali ai persoanelor cu handicap angajați în cadrul Primăriei Socodor.

Punctul 9

Proiect de hotărâre privind aprobarea raportului de analiză a activității SVSU Socodor pentru semestrul II 2020.

Se dă cuvântul domnului primar. Se prezintă de către acesta raportul de specialitate înregistrat la Primăria Comunei Socodor sub nr.108 din 12.01.2021 întocmit de către domnul Boțoc Cătălin Adrian, inspector de specialitate în cadrul în Compartimentului SVSU Socodor. Sunt prezentate măsurile întreprinse în semestrul II al anului 2020 pentru prevenirea incendiilor. Se prezintă o listă cu dotările necesare pentru buna funcționare a SVSU Socodor, respectiv costume de protecție pentru membrii voluntari din cadrul SVSU și alte obiecte de inventar specifice activității de prevenire și stingere a incendiilor și/sau înlăturarea pagubelor produse de inundații. Se prezintă un raport detaliat cu privire la prevenirea și combaterea pandemiei de Covid-19 și un raport cu privire la prevenirea și combaterea pestei porcine africane.

Se prezintă proiectul de hotărâre întocmit în acest sens de către domnul primar Jura Ioan Dimitrie, în calitate de inițiator.

Se prezintă raportul comisiei de specialitate nr.1, care avizează favorabil proiectul de hotărâre de către domnul Unc Dimitrie, președintele comisiei, raportul comisiei de specialitate nr.2, care avizează favorabil proiectul de hotărâre de către doamna Crișan Ramona, președintele comisiei și raportul comisiei de specialitate nr.3, care avizează favorabil proiectul de hotărâre de către domnul Mureșan Adrian Marius, președintele comisiei.

Doamna preşedinte consultă plenul dacă mai sunt şi alte observaţii sau dacă mai sunt

solicitate clarificări pentru proiectul de hotărâre.

Nu mai sunt alte clarificări și nici alte propuneri.

Nefiind alte discuţii se încheie acest punct.

Preşedintele de şedinţă supune la vot acest proiect de hotărâre care se aprobă cu **11 voturi "pentru", toți cei 11 consilieri prezenți la ședință, din totalul de 11 consilieri în funcție, fiind astfel adoptată:**

HOTĂRÂREA nr.10 privind aprobarea raportului de analiză a activităţii S.V.S.U. Socodor pe semestrul II al anului 2020.

Punctul 10

Proiect de hotărâre privind aprobarea rețelei Școlare pentru anul Școlar 2021-2022.

Se dă cuvântul domnului primar. Se prezintă de către acesta raportul de specialitate înregistrat la Primăria Comunei Socodor sub nr.206 din 22.01.2021 întocmit de către domnul Crișan Gheorghe, secretar general. Se prezintă avizul conform nr.2246/58/22.12.2020 emis de Inspectoratul Școlar Județean Arad cu privire la rețeaua școlară de la nivelul UAT comuna Socodor. Domnul primar prezintă, pe scurt, stadiul lucrărilor pentru obiectivul de investiție „Construire școală cu clasele I-VIII, comuna Socodor, județul Arad", cu termen de finalizare de 31 august 2021.

Se prezintă proiectul de hotărâre întocmit în acest sens de către domnul primar Jura Ioan Dimitrie, în calitate de inițiator.

Se prezintă raportul comisiei de specialitate nr.1, care avizează favorabil proiectul de hotărâre de către domnul Unc Dimitrie, președintele comisiei, raportul comisiei de specialitate nr.2, care avizează favorabil proiectul de hotărâre de către doamna Crișan Ramona, președintele comisiei și raportul comisiei de specialitate nr.3, care avizează favorabil proiectul de hotărâre de către domnul Mureșan Adrian Marius, președintele comisiei.

Doamna preşedinte consultă plenul dacă mai sunt şi alte observaţii sau dacă mai sunt solicitate clarificări pentru proiectul de hotărâre.

Nu mai sunt alte clarificări și nici alte propuneri.

Nefiind alte discuţii se încheie acest punct.

Preşedintele de şedinţă supune la vot acest proiect de hotărâre care se aprobă cu **11 voturi "pentru", toți cei 11 consilieri prezenți la ședință, din totalul de 11 consilieri în funcție, fiind astfel adoptată:**

HOTĂRÂREA nr.11 privind aprobarea reţelei şcolare din anul şcolar 2021-2022.

Punctul 11

Proiect de hotărâre privind aprobarea Planului de acțiune privind serviciile sociale pentru anul 2021.

Se dă cuvântul domnului primar. Se prezintă de către acesta raportul de specialitate înregistrat la Primăria Comunei Socodor sub nr.231 din 22.01.2021 întocmit de către doamna Pantea Nicoleta, inspector în cadrul Compartimentului de Asistență Socială din cadrul aparatului de specialitate al primarului comunei Socodor. Sunt prezentate principalele activități sociale prevăzute în cadrul planului care vor fi întreprinse în cursul anului 2021. Au fost prezentate și estimările din punct de vedere financiar pentru plata serviciilor sociale, sume care vor fi propuse pentru includerea în bugetul pentru anul 2021.

Se prezintă proiectul de hotărâre întocmit în acest sens de către domnul primar Jura Ioan Dimitrie, în calitate de inițiator.

Se prezintă raportul comisiei de specialitate nr.1, care avizează favorabil proiectul de hotărâre de către domnul Unc Dimitrie, președintele comisiei, raportul comisiei de specialitate nr.2, care avizează favorabil proiectul de hotărâre de către doamna Crișan Ramona, președintele comisiei și raportul comisiei de specialitate nr.3, care avizează favorabil proiectul de hotărâre de către domnul Mureșan Adrian Marius, președintele comisiei.

Doamna preşedinte consultă plenul dacă mai sunt şi alte observaţii sau dacă mai sunt solicitate clarificări pentru proiectul de hotărâre.

Nu mai sunt alte clarificări și nici alte propuneri.

Nefiind alte discuţii se încheie acest punct.

Preşedintele de şedinţă supune la vot acest proiect de hotărâre care se aprobă cu **11 voturi "pentru", toți cei 11 consilieri prezenți la ședință, din totalul de 11 consilieri în funcție, fiind astfel adoptată:**

HOTĂRÂREA nr.12 privind aprobarea Planului anual de acțiuni privind serviciile sociale administrate și finanțate din bugetul local pentru anul 2021.

Punctul 12

Proiect de hotărâre privind aprobarea plății cotizaţiei Consiliului Local Socodor aferentă anului 2021, la bugetul Asociaţiei de Dezvoltare Intercomunitară Sistem Integrat de Gestionare a Deşeurilor Judeţul Arad.

Se dă cuvântul domnului primar. Se prezintă de către acesta raportul de specialitate înregistrat la Primăria Comunei Socodor sub nr.209 din 22.01.2021 întocmit de către doamna Ilieși Brigitta Claudia, inspector de specialitate în cadrul Compartimentului financiar-contabil, impozite și taxe din cadrul aparatului de specialitate al primarului comunei Socodor. Se solicită aprobarea plății cotizaţiei Consiliului Local Socodor aferentă anului 2021, la bugetul Asociaţiei de Dezvoltare Intercomunitară Sistem Integrat de Gestionare a Deşeurilor Judeţul Arad în sumă de **4.526 lei** și împuternicirea domnului Heinzl Carol Marcel, reprezentant al comunei Socodor, care să aprobe pentru anul 2021, în Adunarea Generală a Asociaților din cadrul Asociaţiei de Dezvoltare Intercomunitară Sistem Integrat de Gestionare a Deşeurilor Judeţul Arad proiectul bugetului de venituri și cheltuieli al Asociației.

Se prezintă proiectul de hotărâre întocmit în acest sens de către domnul primar Jura Ioan Dimitrie, în calitate de inițiator.

Se prezintă raportul comisiei de specialitate nr.1, care avizează favorabil proiectul de hotărâre de către domnul Unc Dimitrie, președintele comisiei, raportul comisiei de specialitate nr.2, care avizează favorabil proiectul de hotărâre de către doamna Crișan Ramona, președintele comisiei și raportul comisiei de specialitate nr.3, care avizează favorabil proiectul de hotărâre de către domnul Mureșan Adrian Marius, președintele comisiei.

Doamna preşedinte consultă plenul dacă mai sunt şi alte observaţii sau dacă mai sunt solicitate clarificări pentru proiectul de hotărâre.

Nu mai sunt alte clarificări și nici alte propuneri.

Nefiind alte discuţii se încheie acest punct.

Preşedintele de şedinţă supune la vot acest proiect de hotărâre care se aprobă cu **11 voturi "pentru", toți cei 11 consilieri prezenți la ședință, din totalul de 11 consilieri în funcție, fiind astfel adoptată:**

HOTĂRÂREA nr.13 privind aprobarea plăţii cotizaţiei Comunei Socodor pe anul 2021 la bugetul Asociaţiei de Dezvoltare Intercomunitară Sistem Integrat de Gestionare a Deşeurilor Judeţul Arad.

Punctul 13

Proiect de hotărâre privind aprobarea plății cotizaţiei Consiliului Local Socodor aferentă anului 2021, la bugetul Asociației Grup de Acțiune Locală „Micro-Regiunea Văilor Crișurilor Alb și Negru".

Se dă cuvântul domnului primar. Se prezintă de către acesta raportul de specialitate înregistrat la Primăria Comunei Socodor sub nr.212 din 22.01.2021 întocmit de către doamna Ilieși Brigitta Claudia, inspector de specialitate în cadrul Compartimentului financiar-contabil, impozite și taxe din cadrul aparatului de specialitate al primarului comunei Socodor.

Se solicită aprobarea plății cotizaţiei Consiliului Local Socodor aferentă anului 2021, la

bugetul la bugetul Asociaţiei Grup de Acțiune Locală „Micro - Regiunea Văilor Crișurilor Alb și Negru" în sumă de 5.000 lei. Sunt prezentate câteva beneficii aduse de către Asociaţia Grup de Acțiune Locală „Micro - Regiunea Văilor Crișurilor Alb și Negru" atât Primăriei Socodor cât și al cetățenilor din comuna Socodor care au accesat proiecte cu finanțare nerambursabilă prin PNDR 2007-2013 și PNDR 2014-2020.

Se prezintă proiectul de hotărâre întocmit în acest sens de către domnul primar Jura Ioan Dimitrie, în calitate de inițiator.

Se prezintă raportul comisiei de specialitate nr.1, care avizează favorabil proiectul de hotărâre de către domnul Unc Dimitrie, președintele comisiei, raportul comisiei de specialitate nr.2, care avizează favorabil proiectul de hotărâre de către doamna Crișan Ramona, președintele comisiei și raportul comisiei de specialitate nr.3, care avizează favorabil proiectul de hotărâre de către domnul Mureșan Adrian Marius, președintele comisiei.

Doamna preşedinte consultă plenul dacă mai sunt şi alte observaţii sau dacă mai sunt solicitate clarificări pentru proiectul de hotărâre.

Nu mai sunt alte clarificări și nici alte propuneri.

Nefiind alte discuţii se încheie acest punct.

Preşedintele de şedinţă supune la vot acest proiect de hotărâre care se aprobă cu **11 voturi "pentru", toți cei 11 consilieri prezenți la ședință, din totalul de 11 consilieri în funcție, fiind astfel adoptată:**

HOTĂRÂREA nr.14 privind aprobarea plăţii cotizaţiei Comunei Socodor pe anul 2021 la bugetul Asociaţiei Grup de Acțiune Locală „ Micro - Regiunea Văilor Crișurilor Alb și Negru".

Punctul 14

Proiect de hotărâre privind aprobarea indicatorilor tehnico-economici ai proiectului „Modernizare centură ocolitoare a comunei Socodor și racord cu străzile 27, 29,10 și 46, comuna Socodor, județul Arad".

Se dă cuvântul domnului primar. Se prezintă de către acesta raportul de specialitate înregistrat la Primăria Comunei Socodor sub nr.215 din 22.01.2021 întocmit de către domnul Heinzl Carol Marcel, referent în cadrul Compartimentului urbanism și de către doamna Ilieși Brigitta Claudia, inspector de specialitate în cadrul Compartimentului financiar-contabil, impozite și taxe din cadrul aparatului de specialitate al primarului comunei Socodor .

Se solicită aprobarea indicatorii tehnico-economici pentru obiectivul de investiție „Modernizare centură ocolitoare a comunei Socodor și racord cu străzile 27, 29,10 și 46, comuna Socodor, județul Arad", având prevăzute cheltuieli totale în sumă de **4.378.246 lei**, cu TVA inclus. Traseul proiectat al centurii se menţine peste traseul drumului asfaltat existent care se afla in stare de degradare și este în lungime de 3,060 km, iar racordurile cu străzile 27, 29,10 și 46 este în lungime de 0,780 km. Prin realizarea investiției se face legătură între DN 79A - DC 118 Socodor - Pădurea Socodor și DA 6, fiind astfel dirijată circulația pentru mijloacele de transport marfă și utilajele agricole pe acest tronson de drum special amenajat , fiind astfel limitată circulația acestora în intravilanul localității. Pentru finanțare, vor fi alocate sume de la bugetul local, de la bugetul de stat prin CNI și se vor face demersuri în vederea obținerii și de fonduri nerambursabile prin exercițiul financiar 2021-2027.

Se prezintă proiectul de hotărâre întocmit în acest sens de către domnul primar Jura Ioan Dimitrie, în calitate de inițiator.

Se prezintă raportul comisiei de specialitate nr.1, care avizează favorabil proiectul de hotărâre de către domnul Unc Dimitrie, președintele comisiei, raportul comisiei de specialitate nr.2, care avizează favorabil proiectul de hotărâre de către doamna Crișan Ramona, președintele comisiei și raportul comisiei de specialitate nr.3, care avizează favorabil proiectul de hotărâre de către domnul Mureșan Adrian Marius, președintele comisiei.

61

Doamna preşedinte consultă plenul dacă mai sunt şi alte observaţii sau dacă mai sunt solicitate clarificări pentru proiectul de hotărâre.

Nu mai sunt alte clarificări și nici alte propuneri.

Nefiind alte discuţii se încheie acest punct.

Preşedintele de şedinţă supune la vot acest proiect de hotărâre care se aprobă cu **11 voturi "pentru", toți cei 11 consilieri prezenți la ședință, din totalul de 11 consilieri în funcție, fiind astfel adoptată:**

HOTĂRÂREA nr.15 privind aprobarea indicatorilor tehnico-economici pentru obiectivul de investiție „Modernizare centură ocolitoare a comunei Socodor și racord cu străzile 27, 29,10 și 46, comuna Socodor, județul Arad".

Punctul 15

Proiect de hotărâre privind aprobarea aprobarea Notei Conceptuale și a Temei de Proiectare pentru obiectivul „Reabilitare și dotare sediu de primărie în comuna Socodor, județul Arad.

Se dă cuvântul domnului primar. Se prezintă de către acesta raportul de specialitate înregistrat la Primăria Comunei Socodor sub nr.218 din 22.01.2021 întocmit de către domnul Heinzl Carol Marcel, referent în cadrul Compartimentului urbanism și de către doamna Ilieși Brigitta Claudia, inspector de specialitate în cadrul Compartimentului financiar-contabil, impozite și taxe din cadrul aparatului de specialitate al primarului comunei Socodor .

Se prezintă adresa nr.16465/04.11.2020 emisă de Compania Națională de Investiții privind includerea în lista sinteză a obiectivului de investiții „Reabilitare și dotare sediu primărie în comuna Socodor, județul Arad.

Sunt prezentate nota conceptuală și tema de proiectare a obiectivului de investiție, respectiv în locul magaziei dinspre stradă, pe o suprafață de 15 m spre strada principală și 25 m strada laterală să construim noul sediu al primăriei. Construcția propusă este de tip D+P+E, unde la demisol am dori să amenajăm un adăpost civil, garaje, arhivă, o magazie și un atelier pentru personalul administrativ, la parter să amenajăm un hol acces din care să se comunice cu biroul de impozite și taxe, biroul agricol, biroul de asistență socială, biroul urbanism și casierie, grupuri sanitare inclusiv pentru persoane cu handicap și o sală de evenimente(căsătorii), iar la etaj birou primar, viceprimar, secretar, administrator public, contabilitate, sală de ședințe a consiliului local, sală pentru luat masa și grupuri sanitare.

Se prezintă proiectul de hotărâre întocmit în acest sens de către domnul primar Jura Ioan Dimitrie, în calitate de inițiator.

Se prezintă raportul comisiei de specialitate nr.1, care avizează favorabil proiectul de hotărâre de către domnul Unc Dimitrie, președintele comisiei, raportul comisiei de specialitate nr.2, care avizează favorabil proiectul de hotărâre de către doamna Crișan Ramona, președintele comisiei și raportul comisiei de specialitate nr.3, care avizează favorabil proiectul de hotărâre de către domnul Mureșan Adrian Marius, președintele comisiei.

Doamna preşedinte consultă plenul dacă mai sunt şi alte observaţii sau dacă mai sunt solicitate clarificări pentru proiectul de hotărâre.

Nu mai sunt alte clarificări și nici alte propuneri.

Nefiind alte discuţii se încheie acest punct.

Preşedintele de şedinţă supune la voț acest proiect de hotărâre care se aprobă cu **11 voturi "pentru", toți cei 11 consilieri prezenți la ședință, din totalul de 11 consilieri în funcție, fiind astfel adoptată:**

HOTĂRÂREA nr.16 privind aprobarea Notei Conceptuale și a Temei de proiectare pentru obiectivul de investiție „Reabilitare și dotare sediu de primărie în comuna Socodor, județul Arad".

Punctul 16

Proiect de hotărâre cu privire la desemnarea a doi consilieri locali care să facă parte din echipa de evaluare a performanțelor profesionale individuale ale secretarului general al unității administrativ-teritoriale.

Se dă cuvântul domnului primar. Se prezintă de către acesta raportul de specialitate înregistrat la Primăria Comunei Socodor sub nr.221 din 22.01.2021 întocmit de către domnul Crișan Gheorghe, secretar general al comunei Socodor.

Domnul primar, propune desemnarea domnului consilier Unc Dimitrie și a domnului consilier Nădăban Stelian Traian să facă parte din comisia de evaluare a performanțelor profesionale individuale ale secretarului general al unității administrativ-teritoriale comuna Socodor pentru perioada 2020-2024.

Se prezintă proiectul de hotărâre întocmit în acest sens de către domnul primar Jura Ioan Dimitrie, în calitate de inițiator.

Se prezintă raportul comisiei de specialitate nr.1, care avizează favorabil proiectul de hotărâre de către domnul Unc Dimitrie, președintele comisiei, raportul comisiei de specialitate nr.2, care avizează favorabil proiectul de hotărâre de către doamna Crișan Ramona, președintele comisiei și raportul comisiei de specialitate nr.3, care avizează favorabil proiectul de hotărâre de către domnul Mureșan Adrian Marius, președintele comisiei.

Doamna preşedinte consultă plenul dacă mai sunt şi alte propuneri, observaţii sau dacă mai sunt solicitate clarificări pentru proiectul de hotărâre.

Nu mai sunt alte clarificări și nici alte propuneri.

Nefiind alte discuţii se încheie acest punct.

Preşedintele de şedinţă supune la vot acest proiect de hotărâre care se aprobă cu **11 voturi "pentru", toți cei 11 consilieri prezenți la ședință, din totalul de 11 consilieri în funcție, fiind astfel adoptată:**

HOTĂRÂREA nr.17 privind desemnarea domnului consilier Unc Dimitrie și a domnului consilier Nădăban Stelian Traian să facă parte din comisia de evaluare a performanțelor profesionale individuale ale secretarului general al unității administrativ-teritoriale comuna Socodor pentru perioada 2020-2024.

Punctul 17

Proiect de hotărâre cu privire la aprobarea indicatorilor tehnico-economici actualizați ai proiectului „Alimentare cu gaze naturale în comunele Socodor, Grăniceri și Pilu, județul Arad".

Se dă cuvântul domnului primar. Se prezintă de către acesta raportul de specialitate înregistrat la Primăria Comunei Socodor sub nr.224 din 22.01.2021 întocmit de către domnul Crișan Gheorghe, secretar general.

Se solicită aprobarea indicatorii tehnico-economici actualizați ai proiectului, actualizare rezultată în urmă la solicitarea de clarificări primită de la AMPOIM, înregistrată cu nr.5628/ 18.01.2021, prin care se solicită refacerea bugetului prin includerea TVA ca și cheltuială neeligibilă. Astfel, valoarea neeligibilă din cadrul proiectului este de **8.814.081,76 lei**, reprezentând TVA aferent proiectului. Sunt prezentate avantajele derulării proiectului chiar și cu alocarea sumelor pentru acoperirea cheltuielilor neeligibile de către domnul Crișan Gheorghe.

Se prezintă proiectul de hotărâre întocmit în acest sens de către domnul primar Jura Ioan Dimitrie, în calitate de inițiator.

Se prezintă raportul comisiei de specialitate nr.1, care avizează favorabil proiectul de hotărâre de către domnul Unc Dimitrie, președintele comisiei, raportul comisiei de specialitate nr.2, care avizează favorabil proiectul de hotărâre de către doamna Crișan Ramona,

preşedintele comisiei și raportul comisiei de specialitate nr.3, care avizează favorabil proiectul de hotărâre de către domnul Mureșan Adrian Marius, preşedintele comisiei.

Doamna preşedinte consultă plenul dacă mai sunt şi alte observaţii sau dacă mai sunt solicitate clarificări pentru proiectul de hotărâre.

Nu mai sunt alte clarificări și nici alte propuneri.

Nefiind alte discuţii se încheie acest punct.

Preşedintele de şedinţă supune la vot acest proiect de hotărâre care se aprobă cu **11 voturi "pentru", toţi cei 11 consilieri prezenţi la şedinţă, din totalul de 11 consilieri în funcţie, fiind astfel adoptată:**

HOTĂRÂREA nr.18 privind aprobarea instrumentării proiectului „Alimentare cu gaze naturale în comunele Socodor, Grăniceri și Pilu, judeţul Arad".

Punctul 18

Proiect de hotărâre cu privire la alegerea preşedintelui de şedinţă pentru următoarele 3 luni.

Se dă cuvântul domnului secretar. Se prezintă de către acesta raportul de specialitate înregistrat la Primăria Comunei Socodor sub nr.241/22.01.2021 întocmit de domnul Crişan Gheorghe – secretar general comuna Socodor.

Se prezintă proiectul de hotărâre întocmit în acest sens de către domnul primar Jura Ioan Dimitrie, în calitate de iniţiator.

Se prezintă raportul comisiei de specialitate nr.3, care avizează favorabil proiectul de hotărâre de către domnul Mureșan Adrian Marius, preşedintele comisiei.

Se propune de către domnul consilier Unc Dimitrie ca domnul consilier **Hanza Remus Ovidiu** să fie ales preşedinte de şedinţă pentru următoarele trei luni.

Doamna preşedinte consultă plenul dacă mai sunt şi alte propuneri, observaţii sau dacă mai sunt solicitate clarificări pentru proiectul de hotărâre.

Nu mai sunt alte clarificări și nici alte propuneri.

Nefiind alte discuţii se încheie acest punct.

Preşedintele de şedinţă supune la vot acest proiect de hotărâre care se aprobă cu **11 voturi "pentru", toţi cei 11 consilieri prezenţi la şedinţă, din totalul de 11 consilieri în funcţie, fiind astfel adoptată:**

HOTĂRÂREA nr.19 privind alegerea domnului consilier Hanza Remus Ovidiu preşedinte de şedinţă pentru următoarele 3 luni.

Diverse.

Doamna preşedinte întreabă consilierii dacă, pe lângă punctele discutate doresc să prezinte alte probleme legate de comuna Socodor.

Domnul secretar intervine și roagă membrii consiliului local să informeze cetăţenii despre înregistrarea sistematică a terenurilor amplasate în extravilanul comunei Socodor, lucrări derularea prin Programul naţional de cadastru şi carte funciară.

Nemaifiind alte probleme, preşedintele de şedinţă, doamna **Crişan Ramona** declară închise lucrările şedinţei ordinare a Consiliului Local Socodor și le mulţumeşte tuturor pentru participarea la şedinţă.

PREŞEDINTE DE ŞEDINTĂ
CONSILIER
CRISAN RAMONA

ROMÂNIA JUDEȚUL ARAD, COMUNA SOCODOR CONSILIUL LOCAL

CONTRASEMNEAZĂ
SECRETAR GENERAL
CRISAN GHEORGHE

64

COMUNA SOCODOR

Cod Fiscal: 3519330; comuna Socodor, nr.1, Cod Poştal: 317305, judeţul Arad, Tel.: +4 0257 358 100;
Fax. +4 0257 358 112; e-mail: socodor@gmail.com, primaria@socodor.ro; Web: www.socodor.ro

Nr. înregistrare: 314 din 29 ianuarie 2021

PROCES VERBAL

Încheiat astăzi 29 ianuarie 2021.

Noi Jura Ioan Dimitrie, primarul comunei Socodor şi Crişan Gheorghe, secretar al primăriei Socodor, la data de mai sus am procedat în conformitate cu prevederile art.138 alin. (17) din Ordonanța de Urgență nr.57/2019 privind Codul Administrativ, la afişarea pe panoul de afişaj al primăriei și pe pagina de internet www.socodor.ro a „Procesului Verbal" de la şedinţa ordinară, a Consiliului local Socodor din data de 29 ianuarie 2021.

Drept pentru care am încheiat prezentul proces verbal conform prevederilor legale.-

PRIMAR	SECRETAR GENERAL
JURA IOAN DIMITRIE	CRISAN GHEORGHE
[redacted]	[redacted]

ROMANIA COMUNA SOCODOR C.I.F. 3519330 JUDEȚUL ARAD

COMUNA SOCODOR

Cod Fiscal: 3519330; comuna Socodor, nr.1, Cod Poştal: 317305, judeţul Arad, Tel.: +4 0257 358 100; Fax. +4 0257 358 112; e-mail: socodor@gmail.com, primaria@socodor.ro; Web: www.socodor.ro

Nr.179 din 22 ianuarie 2021

PROIECT DE HOTĂRÂRE

privind aprobarea Ordinii de zi a şedinţei ordinare din data de 29.01.2021

CONSILIUL LOCAL AL COMUNEI SOCODOR
ÎNTRUNIT ÎN ŞEDINŢA ORDINARĂ DIN DATA DE 29 IANUARIE 2021

Luând act de Ordinea de zi cuprinsă în Dispoziția primarului de convocare a şedinţei numărul 10/22.01.2021;

- prevederile art. 135 alin. (1), alin.(2), alin.(3), alin(4), alin.(7) și alin.(8) din Ordonanța de Urgență a Guvernului nr.57/2019 privind Codul administrativ;

În temeiul art.139 alin.(1) și art.196 alin.(1) lit.a) din Ordonanța de Urgență a Guvernului nr.57/2019 privind Codul administrativ,

HOTĂRĂŞTE:

1.Proiect de hotărâre privind aprobarea conținutului Procesului-verbal al ședinței ordinare din data de 30 decembrie 2020;
Inițiator proiect: primar Jura Ioan Dimitrie;
2.Proiect de hotărâre privind aprobarea validării Dispoziției nr.4/04.01.2021 a primarului comunei Socodor privind acoperirea definitivă a deficitului bugetar pe anul 2020 a secțiunii de dezvoltare, în sumă de 2.620.080,55 lei din excedentul anilor precedenți al bugetului local;
Inițiator proiect: primar Jura Ioan Dimitrie;
3.Proiect de hotărâre privind aprobarea indicatorilor tehnico-economici pentru obiectivul de investiție „Construire locuințe pentru tineri destinate închirierii P+2E+E3 retras, comuna Socodor, județul Arad";
Inițiator proiect: primar Jura Ioan Dimitrie;
4.Proiect de hotărâre privind aprobarea utilizării excedentului bugetar al anului 2020 în anul 2021;
Inițiator proiect: primar Jura Ioan Dimitrie;
5.Proiect de hotărâre privind aprobarea utilizării excedentului bugetar al Serviciului Apă - Canal Socodor al anului 2020, în anul 2021;
Inițiator proiect: primar Jura Ioan Dimitrie;
6.Proiect de hotărâre privind aprobarea rezultatului inventarierii patrimoniului UAT Socodor la 31.12.2020;
Inițiator proiect: primar Jura Ioan Dimitrie;
7.Proiect de hotărâre privind aprobarea execuției bugetare la 31 decembrie 2020;
Inițiator proiect: primar Jura Ioan Dimitrie;
8.Proiect de hotărâre privind aprobarea raportului pentru semestru II 2020, privind activitatea asistenților personali ai persoanelor cu handicap grav, angajați în cadrul Primăriei Socodor;

Inițiator proiect: primar Jura Ioan Dimitrie;
9.Proiect de hotărâre privind aprobarea raportului de analiză a activității SVSU Socodor pentru semestrul II 2020;
Inițiator proiect: primar Jura Ioan Dimitrie;
10.Proiect de hotărâre privind aprobarea rețelei Școlare pentru anul Școlar 2021-2022;
Inițiator proiect: primar Jura Ioan Dimitrie;
11. Proiect de hotărâre privind aprobarea Planului de acțiune privind serviciile sociale pentru anul 2021;
Inițiator proiect: primar Jura Ioan Dimitrie;
12.Proiect de hotărâre privind aprobarea plății cotizației Consiliului Local Socodor aferentă anului 2021, la bugetul Asociației de Dezvoltare Intercomunitară Sistem Integrat de Gestionare a Deșeurilor Județul Arad;
Inițiator proiect: primar Jura Ioan Dimitrie;
13.Proiect de hotărâre privind aprobarea plății cotizației Consiliului Local Socodor aferentă anului 2021, la bugetul Asociației Grup de Acțiune Locală „Micro-Regiunea Văilor Crișurilor Alb și Negru";
Inițiator proiect: primar Jura Ioan Dimitrie;
14.Proiect de hotărâre privind aprobarea indicatorilor tehnico-economici ai proiectului „Modernizare centură ocolitoare a comunei Socodor și racord cu străzile 27, 29,10 și 46, comuna Socodor, județul Arad";
Inițiator proiect: primar Jura Ioan Dimitrie;
15.Proiect de hotărâre privind aprobarea Notei Conceptuale și a Temei de Proiectare pentru obiectivul „Reabilitare și dotare sediu de primărie în comuna Socodor, județul Arad";
Inițiator proiect: primar Jura Ioan Dimitrie;
16.Proiect de hotărâre privind desemnarea a doi consilieri locali care să facă parte din echipa de evaluare a performanțelor profesionale individuale ale secretarului general al unității administrativ-teritoriale;
Inițiator proiect: primar Jura Ioan Dimitrie;
17.Proiect de hotărâre privind aprobarea indicatorilor tehnico-economici actualizați ai proiectului „Alimentare cu gaze naturale în comunele Socodor, Grăniceri și Pilu, județul Arad";
Inițiator proiect: primar Jura Ioan Dimitrie;
18. Proiect de hotărâre privind alegerea președintelui de ședință pentru următoarele trei luni;
Inițiator proiect: primar Jura Ioan Dimitrie;
19.Diverse.

Inițiatorul proiectului de hotărâre,
Primar,
Jura Ioan Dimitrie

Avizat,
Secretar general UAT,
Crișan Gheorghe

CONSILIUL LOCAL SOCODOR

Cod Fiscal: 3519330; comuna Socodor, nr.1, Cod Poștal: 317305, județul Arad, Tel.: +4 0257 358 100; Fax. +4 0257 358 112; e-mail: socodor@gmail.com, primaria@socodor.ro; Web: www.socodor.ro

Comisia pentru programe de dezvoltare economico–socială, buget-finanţe, administrarea domeniului public şi privat al comunei , agricultură, gospodărie comunală, protecţia mediului, servicii şi comerţ

AVIZUL
Nr. 2 din 28 ianuarie 2021
pentru P.H.C.L.nr.242/22.01.2021 privind aprobarea ordinii de zi a ședinței ordinare

Având în vedere Proiectul de hotărâre privind aprobarea ordinii de zi a ședinței ordinare,

în temeiul prevederilor art. 125 alin. (1) lit. b) din Ordonanța de urgență a Guvernului nr. 57/2019 privind Codul administrativ, cu modificările si completările ulterioare, respectiv al prevederilor art. 5 alin. (1) lit. b) din Regulamentul de organizare și funcționare a consiliului local,

Comisia pentru programe de dezvoltare economico–socială, buget-finanţe, administrarea domeniului public şi privat al comunei , agricultură, gospodărie comunală, protecţia mediului, servicii şi comerţ, nr.1 din cadrul Consiliului Local Socodor, adoptă următorul aviz:

Art. 1. - Se avizează **favorabil**/~~nefavorabil~~ proiectul de hotărâre a consiliului local nr. 242/22.01.2021 privind aprobarea ordinii de zi a ședinței ordinare, cu ...-.../**fără amendamente**.

Art. 2. - Amendamentele si observațiile membrilor comisiei se regăsesc în anexa care face parte integrantă din prezentul aviz - nu este cazul la prezentul aviz.

Art. 3. - Prezentul aviz se comunică prin grija secretarului comisiei, în termenul recomandat, secretarului general al Comunei Socodor.

Președintele Comisiei : **Unc Dimitrie**_____

Secretarul Comisiei: **Hanza Remus Ovidiu**_____

ROMÂNIA JUDEȚUL ARAD, COMUNA SOCODOR CONSILIUL LOCAL

CONSILIUL LOCAL SOCODOR

Cod Fiscal: 3519330; comuna Socodor, nr.1, Cod Poștal: 317305, județul Arad, Tel.: +4 0257 358 100; Fax. +4 0257 358 112; e-mail: socodor@gmail.com, primaria@socodor.ro; Web: www.socodor.ro

Comisia pentru învățământ, sănătate, cultură, protecţia socială, activităţi sportive şi de agrement

AVIZUL
Nr. 2 din 28 ianuarie 2021
pentru P.H.C.L.nr.242/22.01.2021 privind aprobarea ordinii de zi a ședinței ordinare

Având în vedere Proiectul de hotărâre privind aprobarea ordinii de zi a ședinței ordinare,

în temeiul prevederilor art. 125 alin. (1) lit. b) din Ordonanța de urgență a Guvernului nr. 57/2019 privind Codul administrativ, cu modificările si completările ulterioare, respectiv al prevederilor art. 5 alin. (1) lit. b) din Regulamentul de organizare și funcționare a consiliului local,

Comisia pentru învățământ, sănătate, cultură, protecţia socială, activităţi sportive şi de agrement, nr.2 din cadrul Consiliului Local Socodor, adoptă următorul aviz:

Art. 1. - Se avizează **favorabil**/~~nefavorabil~~ proiectul de hotărâre a consiliului local nr. 242/22.01.2021 privind aprobarea ordinii de zi a ședinței ordinare, cu ...-.../**fără amendamente**.

Art. 2. - Amendamentele si observațiile membrilor comisiei se regăsesc în anexa care face parte integrantă din prezentul aviz - nu este cazul la prezentul aviz.

Art. 3. - Prezentul aviz se comunică prin grija secretarului comisiei, în termenul recomandat, secretarului general al Comunei Socodor.

Președintele Comisiei : **Crișan Ramona**_____

Secretarul Comisiei: **Mureșan Adrian Marius**_____

ROMANIA JUDEȚUL ARAD, COMUNA SOCODOR CONSILIUL LOCAL

CONSILIUL LOCAL SOCODOR

Cod Fiscal: 3519330; comuna Socodor, nr.1, Cod Poștal: 317305, județul Arad, Tel.: +4 0257 358 100; Fax. +4 0257 358 112; e-mail: socodor@gmail.com, primaria@socodor.ro; Web: www.socodor.ro

Comisia pentru administrație publică locală, juridică, apărarea ordinii și liniștii publice, a drepturilor cetățenilor

AVIZUL
Nr. 2 din 28 ianuarie 2021
pentru P.H.C.L.nr.242/22.01.2021 privind aprobarea ordinii de zi a ședinței ordinare

Având în vedere Proiectul de hotărâre privind aprobarea ordinii de zi a ședinței ordinare,

în temeiul prevederilor art. 125 alin. (1) lit. b) din Ordonanța de urgență a Guvernului nr. 57/2019 privind Codul administrativ, cu modificările si completările ulterioare, respectiv al prevederilor art. 5 alin. (1) lit. b) din Regulamentul de organizare și funcționare a consiliului local,

Comisia pentru administrație publică locală, juridică, apărarea ordinii și liniștii publice, a drepturilor cetățenilor, nr.3 din cadrul Consiliului Local Socodor, adoptă următorul aviz:

Art. 1. - Se avizează **favorabil**/~~nefavorabil~~ proiectul de hotărâre a consiliului local nr. 242/22.01.2021 privind aprobarea ordinii de zi a ședinței ordinare, cu ...-.../**fără amendamente**.

Art. 2. - Amendamentele si observațiile membrilor comisiei se regăsesc în anexa care face parte integrantă din prezentul aviz - nu este cazul la prezentul aviz.

Art. 3. - Prezentul aviz se comunică prin grija secretarului comisiei, în termenul recomandat, secretarului general al Comunei Socodor.

Președintele Comisiei : **Mureșan Adrian Marius**_____

Secretarul Comisiei: **Nădăban Stelian Traian**_____

ROMÂNIA JUDEȚUL ARAD, COMUNA SOCODOR CONSILIUL LOCAL

CONSILIUL LOCAL SOCODOR

Cod Fiscal: 3519330; comuna Socodor, nr.1, Cod Poştal: 317305, judeţul Arad, Tel.: +4 0257 358 100; Fax. +4 0257 358 112; e-mail: socodor@gmail.com, primaria@socodor.ro; Web: www.socodor.ro

HOTĂRÂREA Nr.3

din 29 ianuarie 2021

privind aprobarea validării Dispoziției nr.4/04.01.2021 a primarului comunei Socodor privind acoperirea definitivă a deficitului bugetar pe anul 2020 a secțiunii de dezvoltare, în sumă de **2.620.080,55 lei** din excedentul anilor precedenți al bugetului local al comunei Socodor

Consiliul Local al Comunei Socodor, Judeţul Arad, CIF 3519330, întrunit
ÎN ŞEDINŢĂ ORDINARĂ LA DATA DE 29 IANUARIE 2021
Având în vedere:

- referatul de aprobare al primarului Comunei Socodor, inițiator al proiectului de hotărâre, nr. 184/22.01.2021;
- referatul de specialitate al Compartimentului financiar-contabil, impozite și taxe, întocmit de doamna Ilieși Brigitta Claudia, înregistrat cu nr.185/22.01.2021;
- avizele comisiilor de specialitate pe domenii de activitate ale Consiliului Local al Comunei Socodor;
- Dispoziția nr.4/04.01.2021 a primarului comunei Socodor;
- prevederile punctului 5.16.3 alin.(1) lit. b) și alin.(2) din Ordinul Ministrului Finanțelor Nr. 3.155/ 2020 pentru aprobarea Normelor metodologice privind încheierea exercițiului bugetar al anului 2020, cu modificările și completările ulterioare;
- prevederile art.58 alin.1^4 și art.70 din Legea nr.273/2006 privind finanțele publice locale, cu modificările și completările ulterioare;
- prevederile art. 129 alin (4) lit.a) din O.U.G.57/2019 privind Codul administrativ, cu modificările şi completările ulterioare,

Votul **„pentru"** a 11 consilieri, fiind îndeplinită condiția de majoritate absolută, cerută de prevederile art.139 alin.3 lit.a) din O.U.G. nr.57/2019 privind Codul administrativ.

În temeiul art.139 alin.(1) și art.196, alin.1, lit.a) din O.U.G. nr.57/2019 privind Codul administrativ, cu modificările şi completările ulterioare,

H O T Ă R Ă Ș T E

Art.1 Se aprobă validarea Dispoziției nr.4/04.01.2021 a primarului comunei Socodor, privind acoperirea definitivă a deficitului bugetar pe anul 2020 a secțiunii de dezvoltare, în sumă de **2.620.080,55 lei** din excedentul anilor precedenți al bugetului local al comunei Socodor

Art.2 Dispoziția nr.4/04.01.2020 a primarului comunei Socodor, reprezintă Anexa nr.1 la prezenta hotărâre și face parte integrantă din aceasta.

Art.3 Prevederile prezentei hotărâri vor fi duse la îndeplinire de personalul Compartimentului financiar-contabil, impozite și taxe din cadrul aparatului de specialitate al primarului comunei Socodor.

Art.4 Prezenta hotărâre se comunică prin intermediul secretarului Comunei Socodor, în termenul prevăzut de lege, primarului comunei Socodor, compartimentului financiar contabil, impozite și taxe, Trezoreriei orașului Chișineu Criș, se duce la cunoştinţă publică prin afişare la sediul primăriei şi pe pagina de internet www.socodor.ro şi se comunică cu Instituţia Prefectului-Judeţul Arad, Serviciul Juridic şi Contencios Administrativ.

PREŞEDINTE DE ŞEDINŢĂ,
CRIŞAN RAMONA
[redacted]

ROMANIA JUDEȚUL ARAD, COMUNA SOCODOR CONSILIUL LOCAL

SECRETAR GENERAL UAT,
CRIȘAN GHEORGHE
[redacted]

PROCEDURI OBLIGATORII ULTERIOARE ADOPTARII HOTARARII CONSILIULUI LOCAL NR. **3/29.01.2021**.[1]			
Nr. crt.	Operațiuni efectuate	Data ZZ/LL/AN	Semnătura persoanei responsabile sa efectueze procedura
0	1	2	[redacted]
1	Adoptarea hotararii[1]) s-a făcut cu majoritate ☐ simpla **X absolută** ☐ calificata[2]	29/01/2021	
2	Comunicarea către primar[2])	29/01/2021	
3	Comunicarea către prefectul judetului[3])	09/02/2021	
4	Aducerea la cunoștința publica[4])+[5])	09/02/2021	
5	Comunicarea, numai in cazul celei cu caracter individual[4])+[5])	.../.../.....	
6	Hotărârea devine obligatorie[6]) sau produce efecte juridice[7]), după caz	.../.../.....	

Extrase din Ordonanța de urgenta a Guvernului nr. 57/2019 privind Codul administrativ, cu modificările si completările ulterioare:

[1]) Art. 139 alin. (1): „In exercitarea atribuțiilor ce ii revin, consiliul local adopta hotărâri, cu majoritate absoluta sau simpla, după caz.

(2) Prin excepție de la prevederile alin. (1), hotărârile privind dobândirea sau înstrăinarea dreptului de proprietate in cazul bunurilor imobile se adopta de consiliul local cu majoritatea calificata definita la art. 5 lit. dd), de doua treimi din numărul consilierilor locali in funcție."

[2]) Art. 197 alin. (2): „Hotărârile consiliului local se comunica primarului."

[3]) Art. 197 alin. (1), adaptat: Secretarul general al comunei comunica hotărârile consiliului local al comunei prefectului in cel mult 10 zile lucrătoare de la data adoptării HCL.

[4]) Art. 197 alin. (4): „Hotărârile C.L.Socodor se aduc la cunoștința publica si se comunica, in condițiile legii, prin grija secretarului general al comunei."

[5]) Art. 199 alin. (1): „Comunicarea hotărârilor C.L.Socodor cu caracter individual către persoanele cărora li se adresează se face in cel mult 5 zile de la data comunicării oficiale către prefect."

[6]) Art. 198 alin. (1): „Hotărârile C.L.Socodor cu caracter normativ devin obligatorii de la data aducerii lor la cunoștința publica."

[7]) Art. 199 alin. (2): „Hotărârile C.L.Socodor cu caracter individual produc efecte juridice de la data comunicării către persoanele cărora li se adresează."

COMUNA SOCODOR

Cod Fiscal: 3519330; comuna Socodor, nr.1, Cod Poștal: 317305, județul Arad, Tel.: +4 0257 358 100; Fax. +4 0257 358 112; e-mail: socodor@gmail.com, primaria@socodor.ro; Web: www.socodor.ro

PRIMAR

Avizat,
Secretar comună,
Crișan Gheorghe

DISPOZIȚIA nr.4
din 04 ianuarie 2021

privind acoperirea definitivă a deficitului bugetar pe anul 2020 a secțiunii de dezvoltare, în sumă de **2.620.080,55** lei din excedentul anilor precedenți al bugetului local

PRIMARUL COMUNEI SOCODOR
Având în vedere:
- referatul compartimentului financiar contabil privind acoperirea definitivă a deficitului bugetar pe anul 2020 a secțiunii de dezvoltare, în sumă de 2.620.080,55 lei din excedentul anilor precedenți al bugetului local, înregistrat cu nr.7 din 04.01.2020;
- prevederile punct.5.16.3 alin.(1) lit.b) și alin.(2) din Ordinul Ministrului Finanțelor Nr. 3.155/2020 pentru aprobarea Normelor metodologice privind încheierea exercițiului bugetar al anului 2020, cu modificările și completările ulterioare;
- prevederile art.58 alin.1^4 și art.70 din Legea nr.273/2006 privind finanțele publice locale, cu modificările și completările ulterioare;
- prevederile art.155, alin.4 lit.b) din OUG 57/2019 privind Codul administrativ, cu modificările și completările ulterioare;

În temeiul prevederilor În temeiul prevederilor art.196 alin.(1) lit.b) din Ordonanța de Urgență nr. 57/2019 privind Codul administrativ,

DISPUNE

ART.1 Se aprobă acoperirea definitivă a deficitului bugetar pe anul 2020, a secțiunii de dezvoltare, în sumă de **2.620.080,55 lei** din excedentul anilor precedenți al bugetului local al comunei Socodor.
ART.2 Cu ducerea la îndeplinire a prezentei dispoziții se încredințează compartimentul financiar - contabil, impozite și taxe din cadrul Primăriei comunei Socodor.
ART.3 Prezenta dispoziție se comunică prin grija secretarului general al comunei Socodor contabilului primăriei, Trezoreriei Chișineu Criș, Administrația Județeană a Finanțelor Publice Arad și cu Instituția Prefectului – Județul Arad, Serviciul Juridic şi Contencios Administrativ pentru controlul de legalitate și va fi adusă la cunoștință publică.

PRIMAR
JURA IOAN DIMITRIE

COMUNA SOCODOR

Cod Fiscal: 3519330; comuna Socodor, nr.1, Cod Poştal: 317305, judeţul Arad, Tel.: +4 0257 358 100; Fax. +4 0257 358 112; e-mail: socodor@gmail.com, primaria@socodor.ro; Web: www.socodor.ro

Nr.183/22.01.2021

PROIECT DE HOTĂRÂRE

privind aprobarea validării Dispoziției nr.4/04.01.2021 a primarului comunei Socodor privind acoperirea definitivă a deficitului bugetar pe anul 2020 a secțiunii de dezvoltare, în sumă de **2.620.080,55 lei** din excedentul anilor precedenți al bugetului local al comunei Socodor

Consiliul Local al Comunei Socodor, Judeţul Arad, CIF 3519330, întrunit
ÎN ȘEDINȚĂ ORDINARĂ LA DATA DE 29 IANUARIE 2021
Având în vedere:

- referatul de aprobare al primarului Comunei Socodor, inițiator al proiectului de hotărâre, nr. 184/22.01.2021;
- referatul de specialitate al Compartimentului financiar-contabil, impozite și taxe, întocmit de doamna Ilieși Brigitta Claudia, înregistrat cu nr.185/22.01.2021;
- Dispoziția nr.4/04.01.2021 a primarului comunei Socodor;
- prevederile punctului 5.16.3 alin.(1) lit. b) și alin.(2) din Ordinul Ministrului Finanțelor Nr. 3.155/ 2020 pentru aprobarea Normelor metodologice privind încheierea exercițiului bugetar al anului 2020, cu modificările și completările ulterioare;
- prevederile art.58 alin.1[4] și art.70 din Legea nr.273/2006 privind finanțele publice locale, cu modificările și completările ulterioare;
- prevederile art. 129 alin (4) lit.a) din O.U.G.57/2019 privind Codul administrativ, cu modificările şi completările ulterioare,

Votul **„pentru"** a 11 consilieri, fiind îndeplinită condiția de majoritate absolută, cerută de prevederile art.139 alin.3 lit.a) din O.U.G. nr.57/2019 privind Codul administrativ.

În temeiul art.139 alin.(1) și art.196, alin.1, lit.a) din O.U.G. nr.57/2019 privind Codul administrativ, cu modificările şi completările ulterioare,

H O T Ă R Ă Ș T E

Art.1 Se aprobă validarea Dispoziției nr.4/04.01.2021 a primarului comunei Socodor, privind acoperirea definitivă a deficitului bugetar pe anul 2020 a secțiunii de dezvoltare, în sumă de **2.620.080,55 lei** din excedentul anilor precedenți al bugetului local al comunei Socodor

Art.2 Dispoziția nr.4/04.01.2020 a primarului comunei Socodor, reprezintă Anexa nr.1 la prezenta hotărâre și face parte integrantă din aceasta.

Art.3 Prevederile prezentei hotărâri vor fi duse la îndeplinire de personalul Compartimentului financiar-contabil, impozite și taxe din cadrul aparatului de specialitate al primarului comunei Socodor.

Art.4 Prezenta hotărâre se comunică prin intermediul secretarului Comunei Socodor, în termenul prevăzut de lege, primarului comunei Socodor, compartimentului financiar contabil, impozite și taxe, Trezoreriei orașului Chișineu Criș, se duce la cunoştinţă publică prin afişare la sediul primăriei şi pe pagina de internet www.socodor.ro şi se comunică cu Instituţia Prefectului-Judeţul Arad, Serviciul Juridic şi Contencios Administrativ.

Iniţiatorul proiectului de hotărâre,
Primar,
Jura Ioan Dimitrie

[redacted]

Avizat,
Secretar general,
Crișan Gheorghe

[redacted]

74

COMUNA SOCODOR

Cod Fiscal: 3519330; comuna Socodor, nr.1, Cod Poștal: 317305, județul Arad, Tel.: +4 0257 358 100; Fax. +4 0257 358 112; e-mail: socodor@gmail.com, primaria@socodor.ro; Web: www.socodor.ro

Nr. înregistrare: 184 din 22 ianuarie 2021
CABINET PRIMAR

Referatul de aprobare al primarului Comunei Socodor

privind aprobarea validării Dispoziției nr.4/04.01.2021 a primarului comunei Socodor privind acoperirea definitivă a deficitului bugetar pe anul 2020 a secțiunii de dezvoltare, în sumă de **2.620.080,55 lei** din excedentul anilor precedenți al bugetului local al comunei Socodor

Subsemnatul Jura Ioan Dimitrie primar al Comunei Socodor, prezint referatul de aprobare privind aprobarea validării Dispoziției nr.4/04.01.2021 a primarului comunei Socodor privind acoperirea definitivă a deficitului bugetar pe anul 2020 a secțiunii de dezvoltare, în sumă de **2.620.080,55 lei** din excedentul anilor precedenți al bugetului local al comunei Socodor.

Având în vedere prevederile punctului 5.16.3, alin.(1), lit.b) și alin.(2) din Ordinul Ministrului Finanțelor Nr.3.155/ 2020 pentru aprobarea Normelor metodologice privind încheierea exercițiului bugetar al anului 2020, cu modificările și completările ulterioare prin care *„Stabilirea excedentului/deficitului anual al bugetului local se face pe baza hotărârilor autorităților deliberative sau a dispoziției ordonatorului principal de credite sau persoanei căreia i s-au delegat aceste atribuții, după caz, unitățile Trezoreriei Statului înregistrează operațiunea de acoperire definitivă a deficitelor secțiunilor respective, pe baza de notă contabilă"* și a prevederilor art.58 alin.1[4] din Legea nr.273/2006 privind finanțele publice locale, cu modificările și completările ulterioare prin care *„ Acoperirea definitivă la sfârșitul anului, a eventualelor deficite ale secțiunilor de funcționare și dezvoltare, după caz, se poate face în baza dispoziției ordonatorului principal de credite, sau persoanei căreia i s-au delegat aceste atribuții, atunci când deficitul rezultat la sfârșitul exercițiului bugetar, este mai mic sau egal cu sumele aprobate în baza hotărârilor autorităților deliberative pentru destinațiile prevăzute la alin. (1) lit. a) si b)"*, prin Dispoziția primarului nr. 4/04.01.2021 s-a dispus acoperirea definitivă a deficitului bugetar pe anul 2020 a secțiunii de dezvoltare, în sumă de **2.620.080,55 lei** din excedentul anilor precedenți al bugetului local al comunei Socodor.

Ținând cont de prevederile art. 129 alin (4) lit.a) din O.U.G.57/2019 privind Codul administrativ, cu modificările şi completările ulterioare, „În exercitarea atribuțiilor prevăzute, consiliul local aprobă, la propunerea primarului, bugetul unității administrativ-teritoriale, virările de credite, modul de utilizare a rezervei bugetare și contul de încheiere a exercițiului bugetar,se propune aprobarea validării Dispoziției nr.4/04.01.2021 a primarului comunei Socodor privind acoperirea definitivă a deficitului bugetar pe anul 2020 a secțiunii de dezvoltare, în sumă de **2.620.080,55 lei** din excedentul anilor precedenți al bugetului local al comunei Socodor.

J [redacted]

COMUNA SOCODOR

Cod Fiscal: 3519330; comuna Socodor, nr.1, Cod Poștal: 317305, județul Arad, Tel.: +4 0257 358 100; Fax. +4 0257 358 112; e-mail: socodor@gmail.com, primaria@socodor.ro; Web: www.socodor.ro

Nr. înregistrare: 185 din 22 ianuarie 2021

Raportul compartimentului financiar-contabil, impozite și taxe

privind aprobarea validării Dispoziției nr.4/04.01.2021 a primarului comunei Socodor privind acoperirea definitivă a deficitului bugetar pe anul 2020 a secțiunii de dezvoltare, în sumă de **2.620.080,55 lei** din excedentul anilor precedenți al bugetului local al comunei Socodor

În conformitate cu prevederile art.136 alin.(8) lit.b) din OUG nr.57/2019 privind Codul administrativ, Compartimentul financiar-contabil, impozite și taxe din aparatul de specialitate al primarului comunei Socodor, a analizat referatul de aprobare al primarului Comunei Socodor, inițiator al proiectului de hotărâre, înregistrat cu nr. 184/22.01.2021 privind aprobarea validării Dispoziției nr.4/04.01.2021 a primarului comunei Socodor privind acoperirea definitivă a deficitului bugetar pe anul 2020 a secțiunii de dezvoltare, în sumă de **2.620.080,55 lei** din excedentul anilor precedenți al bugetului local al comunei Socodor.

Având în vedere prevederile art.58 alin (1) lit.c din Legea nr.273/2006 a finanțelor publice locale, cu modificările și completările ulterioare „Excedentul anual al bugetului local rezultat la încheierea exercițiului bugetar, pe cele două secțiuni, după efectuarea regularizărilor în limita sumelor defalcate din unele venituri ale bugetului de stat și a transferurilor din bugetul de stat sau alte bugete, precum și după achitarea plăților restante, se reportează în exercițiul financiar următor și se utilizează , în baza hotărârilor autorităților deliberative și pentru acoperirea definitivă a eventualelor deficite ale secțiunilor de funcționare și dezvoltare, după caz, la sfârșitul exercițiului bugetar",prevederile punctului 5.16.3. alin. (1) lit. b) și alin.2 din Normele metodologice privind încheierea exercițiului bugetar al anului 2020, aprobate prin Ordinul Ministerului Finanțelor Publice nr. 3.155/ 17.12.2020, în situația în care se înregistrează deficit în secțiunea de funcționare și/sau dezvoltare a contului de execuție a bugetului local, Consiliul Local are obligația de a aproba prin hotărâre a consiliului acoperirea definitivă din excedentul bugetului local a deficitului secțiunii de funcționare și/sau dezvoltare, după caz, până la data de 08 ianuarie 2021 inclusiv și faptul că după efectuarea operațiunii de reîntregire a excedentului anilor precedenți cu sumele repartizate în cursul anului 2020 pentru finanțarea cheltuielilor secțiunii de dezvoltare, în conformitate cu Ordinul Ministerului Finanțelor Publice nr.3155/17.12.2020, la secțiunea de dezvoltare, la data de 31.12.2020, s-a înregistrat un deficit în sumă de **2.620.080,55 lei**,

Se constată că proiectul de hotărâre privind acoperirea definitivă a deficitului secțiunii de dezvoltare pe anul 2020, din excedentul bugetar al anilor precedenți a fost întocmit cu respectarea prevederilor legale.

Compartimentul financiar-contabil,impozite și taxe,

Inspector Iliesi Brigitta Claudia

[redacted]

CONSILIUL LOCAL SOCODOR

Cod Fiscal: 3519330; comuna Socodor, nr.1, Cod Poştal: 317305, judeţul Arad, Tel.: +4 0257 358 100; Fax. +4 0257 358 112; e-mail: socodor@gmail.com, primaria@socodor.ro; Web: www.socodor.ro

Comisia pentru programe de dezvoltare economico–socială, buget-finanţe, administrarea domeniului public şi privat al comunei , agricultură, gospodărie comunală, protecţia mediului, servicii şi comerţ

AVIZUL
Nr. 3 din 28 ianuarie 2021
pentru P.H.C.L. nr.183/22.01.2021 privind aprobarea validării Dispoziției nr.4/04.01.2021 a primarului comunei Socodor privind acoperirea definitivă a deficitului bugetar pe anul 2020 a secțiunii de dezvoltare, în sumă de 2.620.080,55 lei din excedentul anilor precedenți al bugetului local

Având în vedere Proiectul de hotărâre privind aprobarea validării Dispoziției nr.4/04.01.2021 a primarului comunei Socodor privind acoperirea definitivă a deficitului bugetar pe anul 2020 a secțiunii de dezvoltare, în sumă de 2.620.080,55 lei din excedentul anilor precedenți al bugetului local,

în temeiul prevederilor art. 125 alin. (1) lit. b) din Ordonanța de urgență a Guvernului nr. 57/2019 privind Codul administrativ, cu modificările si completările ulterioare, respectiv al prevederilor art. 5 alin. (1) lit. b) din Regulamentul de organizare și funcționare a consiliului local,

Comisia pentru programe de dezvoltare economico–socială, buget-finanţe, administrarea domeniului public şi privat al comunei , agricultură, gospodărie comunală, protecţia mediului, servicii şi comerţ, nr.1 din cadrul Consiliului Local Socodor, adoptă următorul aviz:

Art. 1. - Se avizează **favorabil**/~~nefavorabil~~ proiectul de hotărâre a consiliului local nr. nr.183/22.01.2021 privind aprobarea validării Dispoziției nr.4/04.01.2021 a primarului comunei Socodor privind acoperirea definitivă a deficitului bugetar pe anul 2020 a secțiunii de dezvoltare, în sumă de **2.620.080,55** lei din excedentul anilor precedenți al bugetului local, cu ...-.../**fără amendamente**.

Art. 2. - Amendamentele si observațiile membrilor comisiei se regăsesc în anexa care face parte integrantă din prezentul aviz - nu este cazul la prezentul aviz.

Art. 3. - Prezentul aviz se comunică prin grija secretarului comisiei, în termenul recomandat, secretarului general al Comunei Socodor.

Preşedintele Comisiei : **Unc Dimitrie**_____

Secretarul Comisiei: **Hanza Remus Ovidiu**_____

ROMÂNIA JUDEȚUL ARAD COMUNA SOCODOR CONSILIUL LOCAL

77

CONSILIUL LOCAL SOCODOR

Cod Fiscal: 3519330; comuna Socodor, nr.1, Cod Poştal: 317305, judeţul Arad, Tel.: +4 0257 358 100; Fax. +4 0257 358 112; e-mail: socodor@gmail.com, primaria@socodor.ro; Web: www.socodor.ro

Comisia pentru învățământ, sănătate, cultură, protecţia socială, activităţi sportive şi de agrement

AVIZUL
Nr. 3 din 28 ianuarie 2021
pentru P.H.C.L. nr.183/22.01.2021 privind aprobarea validării Dispoziției nr.4/04.01.2021 a primarului comunei Socodor privind acoperirea definitivă a deficitului bugetar pe anul 2020 a secțiunii de dezvoltare, în sumă de 2.620.080,55 lei din excedentul anilor precedenți al bugetului local

Având în vedere Proiectul de hotărâre privind aprobarea validării Dispoziției nr.4/04.01.2021 a primarului comunei Socodor privind acoperirea definitivă a deficitului bugetar pe anul 2020 a secțiunii de dezvoltare, în sumă de 2.620.080,55 lei din excedentul anilor precedenți al bugetului local,

în temeiul prevederilor art. 125 alin. (1) lit. b) din Ordonanța de urgență a Guvernului nr. 57/2019 privind Codul administrativ, cu modificările si completările ulterioare, respectiv al prevederilor art. 5 alin. (1) lit. b) din Regulamentul de organizare și funcționare a consiliului local,

Comisia pentru învățământ, sănătate, cultură, protecţia socială, activităţi sportive şi de agrement, nr.2 din cadrul Consiliului Local Socodor, adoptă următorul aviz:

Art. 1. - Se avizează **favorabil**/~~nefavorabil~~ proiectul de hotărâre a consiliului local nr. nr.183/22.01.2021 privind aprobarea validării Dispoziției nr.4/04.01.2021 a primarului comunei Socodor privind acoperirea definitivă a deficitului bugetar pe anul 2020 a secțiunii de dezvoltare, în sumă de **2.620.080,55** lei din excedentul anilor precedenți al bugetului local, cu ...-.../**fără amendamente**.

Art. 2. - Amendamentele si observațiile membrilor comisiei se regăsesc în anexa care face parte integrantă din prezentul aviz - nu este cazul la prezentul aviz.

Art. 3. - Prezentul aviz se comunică prin grija secretarului comisiei, în termenul recomandat, secretarului general al Comunei Socodor.

Președintele Comisiei : **Crișan Ramona**_____

Secretarul Comisiei: **Mureșan Adrian Marius**_____

ROMÂNIA JUDEȚUL ARAD COMUNA SOCODOR CONSILIUL LOCAL

CONSILIUL LOCAL SOCODOR

Cod Fiscal: 3519330; comuna Socodor, nr.1, Cod Poștal: 317305, județul Arad, Tel.: +4 0257 358 100; Fax. +4 0257 358 112; e-mail: socodor@gmail.com, primaria@socodor.ro; Web: www.socodor.ro

Comisia pentru administrație publică locală, juridică, apărarea ordinii și liniștii publice, a drepturilor cetățenilor

AVIZUL
Nr. 3 din 28 ianuarie 2021
pentru P.H.C.L. nr.183/22.01.2021 privind aprobarea validării Dispoziției nr.4/04.01.2021 a primarului comunei Socodor privind acoperirea definitivă a deficitului bugetar pe anul 2020 a secțiunii de dezvoltare, în sumă de 2.620.080,55 lei din excedentul anilor precedenți al bugetului local

Având în vedere Proiectul de hotărâre privind aprobarea validării Dispoziției nr.4/04.01.2021 a primarului comunei Socodor privind acoperirea definitivă a deficitului bugetar pe anul 2020 a secțiunii de dezvoltare, în sumă de 2.620.080,55 lei din excedentul anilor precedenți al bugetului local,

în temeiul prevederilor art. 125 alin. (1) lit. b) din Ordonanța de urgență a Guvernului nr. 57/2019 privind Codul administrativ, cu modificările si completările ulterioare, respectiv al prevederilor art. 5 alin. (1) lit. b) din Regulamentul de organizare și funcționare a consiliului local,

Comisia pentru administrație publică locală, juridică, apărarea ordinii și liniștii publice, a drepturilor cetățenilor, nr.3 din cadrul Consiliului Local Socodor, adoptă următorul aviz:

Art. 1. - Se avizează **favorabil**/~~nefavorabil~~ proiectul de hotărâre a consiliului local nr. nr.183/22.01.2021 privind aprobarea validării Dispoziției nr.4/04.01.2021 a primarului comunei Socodor privind acoperirea definitivă a deficitului bugetar pe anul 2020 a secțiunii de dezvoltare, în sumă de **2.620.080,55** lei din excedentul anilor precedenți al bugetului local, cu ...-.../**fără amendamente**.

Art. 2. - Amendamentele si observațiile membrilor comisiei se regăsesc în anexa care face parte integrantă din prezentul aviz - nu este cazul la prezentul aviz.

Art. 3. - Prezentul aviz se comunică prin grija secretarului comisiei, în termenul recomandat, secretarului general al Comunei Socodor.

Președintele Comisiei : **Mureșan Adrian Marius**_____

Secretarul Comisiei: **Nădăban Stelian Traian**_____

CONSILIUL LOCAL SOCODOR

Cod Fiscal: 3519330; comuna Socodor, nr.1, Cod Poștal: 317305, județul Arad, Tel.: +4 0257 358 100; Fax. +4 0257 358 112; e-mail: socodor@gmail.com, primaria@socodor.ro; Web: www.socodor.ro

HOTĂRÂREA Nr.4

din 29 ianuarie 2021

privind aprobarea indicatorilor tehnico-economici pentru obiectivul de investiție „Construire locuințe pentru tineri destinate închirierii P+2E+E3 retras, comuna Socodor, județul Arad"

Consiliul Local al Comunei Socodor, Judeţul Arad, CIF 3519330, întrunit ÎN ȘEDINȚĂ ORDINARĂ LA DATA DE 29 ianuarie 2021

Având în vedere:

- referatul de aprobare al primarului Comunei Socodor, inițiator al proiectului de hotărâre, înregistrat cu nr.187/22.01.2021;
- raportul compartimentului de specialitate nr.188/22.01.2021;
- raportul comisiilor de specialitate pe domenii de activitate ale Consiliului Local al Comunei Socodor;
- prevederile studiului de fezabilitate întocmit de SC master Project Concept SRL pentru obiectivul „Construire locuințe pentru tineri destinate închirierii P+2E+E3 retras, comuna Socodor, județul Arad";
- Devizului general al proiectului„Construire locuințe pentru tineri destinate închirierii P+2E+E3 retras, comuna Socodor, județul Arad";
- prevederile Legii 152/1998 privind înființarea Agenției Naționale pentru Locuințe, republicată R^2, cu modificările și completările ulterioare;
- prevederile H.G. nr.962/2001 privind aprobarea Normelor metodologice pentru punerea în aplicare a prevederilor Legii nr.152/1998 privind înființarea Agenției Naționale pentru Locuințe;
- prevederile art. 1, alin. (2), art. 7, art. 10 din H.G. nr. 907/2016 privind etapele de elaborare și conținutul-cadru al documentațiilor tehnico-economice aferente obiectivelor/proiectelor de investiții finanțate din fonduri publice, cu modificările și completările ulterioare;
- prevederile art. 44 alin.(1) din Legea nr.273/2006 privind finanţele publice locale, cu modificările şi completările ulterioare;
- prevederile art.129 alin.(2), lit. b), alin.(4), lit. d) și ale alin.(7), lit. e și lit. q) din O.U.G. nr.57/2019 privind Codul administrativ, cu modificările și completările ulterioare;

Votul exprimat de către cei 11 consilieri prezenţi la şedinţă, din cei 11 în funcţie, din care toți cei **11 consilieri au votat "pentru",** fiind îndeplinită condiția de majoritate absolută, cerută de prevederile art.139 alin.1 din O.U.G. nr.57/2019 privind Codul administrativ, cu modificările și completările ulterioare.

În temeiul art.139 alin.(1) și art.196, alin.1, lit. a) din O.U.G. nr.57/2019 privind Codul administrativ, cu modificările și completările ulterioare,

H O T Ă R Ă Ș T E

Art.1. Se aprobă Studiu de fezabilitate, pentru obiectivul de investiție **„Construire locuințe pentru tineri destinate închirierii P+2E+E3 retras, comuna Socodor, județul Arad"**, întocmit în conformitate cu prevederile HG nr.907/2016, investiție finanțată de la bugetul de stat prin Agenția Națională pentru Locuințe, programul de construcții locuințe pentru tineri,

80

destinate închirierii și de la bugetul local al comunei Socodor.

Art.2. Se aprobă indicatorii tehnico-economici pentru obiectivul de investiție „**Construire locuințe pentru tineri destinate închirierii P+2E+E3 retras, comuna Socodor, județul Arad**", conform anexei nr.1 la prezenta hotărâre.

Art.3. Se aprobă devizul general al obiectivului **Construire locuințe pentru tineri destinate închirierii P+2E+E3 retras, comuna Socodor, județul Arad"**, conform anexei nr.2 la prezenta hotărâre.

Art.4. Se aprobă cofinanțarea de la bugetul local a cheltuielilor neeligibile aferente proiectului în sumă de 734.000,01 lei la care se adaugă TVA în sumă de 138.272,97 lei, cu valoarea totală de 872.272,98 lei, conform devizului, anexa nr.3 la prezenta hotărâre.

Art.5. Prezenta hotărâre se comunică, prin intermediul secretarului comunei, în termenul prevăzut de lege, primarului comunei Socodor, compartimentului contabilitate impozite și taxe din cadrul Primăriei Socodor, Agenției Naționale pentru Locuințe și se duce la cunoștință publică prin afișare la sediul primăriei și pe pagina de internet www.socodor.ro și se comunică cu Instituția Prefectului - Județul Arad, Serviciul Juridic și Contencios Administrativ.

PREȘEDINTE DE ȘEDINȚĂ,
CONSILIER
CRIȘAN RAMONA
[redacted]

ROMÂNIA JUDEȚUL ARAD, COMUNA SOCODOR CONSILIUL LOCAL

SECRETAR,
CONTRASEMNEAZĂ
CRIȘAN GHEORGHE
[redacted]

PROCEDURI OBLIGATORII ULTERIOARE ADOPTARII HOTARARII CONSILIULUI LOCAL NR. **4/29.01.2021**.[1]			
Nr. crt.	Operațiuni efectuate	Data ZZ/LL/AN	Semnătura persoanei responsabile sa efectueze procedura
0	1	2	[redacted]
1	Adoptarea hotararii[1]) s-a făcut cu majoritate □ simpla **X absoluta** □ calificata[2]	29/01/2021	
2	Comunicarea către primar[2])	29/01/2021	
3	Comunicarea către prefectul judetului[3])	09/02/2021	
4	Aducerea la cunoștința publica[4])+[5])	09/02/2021	
5	Comunicarea, numai in cazul celei cu caracter individual[4])+[5])	.../.../.....	
6	Hotărârea devine obligatorie[6]) sau produce efecte juridice[7]), după caz	.../.../.....	

Extrase din Ordonanța de urgenta a Guvernului nr. 57/2019 privind Codul administrativ, cu modificările si completările ulterioare:
[1]) Art. 139 alin. (1): „In exercitarea atribuțiilor ce ii revin, consiliul local adopta hotărâri, cu majoritate absoluta sau simpla, după caz.
(2) Prin excepție de la prevederile alin. (1), hotărârile privind dobândirea sau înstrăinarea dreptului de proprietate in cazul bunurilor imobile se adopta de consiliul local cu majoritatea calificata definita la art. 5 lit. dd), de doua treimi din numărul consilierilor locali in funcție."
[2]) Art. 197 alin. (2): „Hotărârile consiliului local se comunica primarului."
[3]) Art. 197 alin. (1), adaptat: Secretarul general al comunei comunica hotărârile consiliului local al comunei prefectului in cel mult 10 zile lucrătoare de la data adoptării HCL.
[4]) Art. 197 alin. (4): „Hotărârile C.L.Socodor se aduc la cunoștința publica si se comunica, in condițiile legii, prin grija secretarului general al comunei."
[5]) Art. 199 alin. (1): „Comunicarea hotărârilor C.L.Socodor cu caracter individual către persoanele cărora li se adresează se face in cel mult 5 zile de la data comunicării oficiale către prefect."
[6]) Art. 198 alin. (1): „Hotărârile C.L. Socodor cu caracter normativ devin obligatorii de la data aducerii lor la cunoștința publica."
[7]) Art. 199 alin. (2): „Hotărârile C.L.Socodor cu caracter individual produc efecte juridice de la data comunicării către persoanele cărora li se adresează."

Anexa nr.1 la HCL 4/29.01.2021

INDICATORII TEHNICO – ECONOMICI PENTRU OBIECTIVUL DE INVESTIŢIE „Construire locuințe pentru tineri destinate închirierii P+2E+E3 retras, comuna Socodor, județul Arad"

1. Valoarea totală (INV), inclusiv TVA (mii lei)

Valoarea totală – **6.288,20 mii lei**, exprimat în mii euro **1.300,29**

Din care C+M **4.977,34 mii lei**, exprimat în mii euro **1.029,23**

(în preţuri –1 euro = 4,836 lei)

Valoare investiție realizată prin bugetul de stat ANL:**5.415,92 mii lei inclusiv TVA**

Valoare investiție realizată prin bugetul local:**675,87mii lei inclusiv TVA**

2.) Eşalonarea investiţiei (INV/C+M):

- luna a 1-a – luna a 12- a : servicii și execuție lucrări în valoare de **3.458,51 mii lei**
- luna a 13-a – luna a 17- a: execuție lucrări în valoare de **2.829,69 mii lei**

3) **D**urata de realizare a lucrărilor (luni) – 17 luni;

4).Capacităţi (în unităţi fizice şi valorice)

a) Realizare bloc de locuințe în regim de înălțime P+2E+E3 retras,care însumează 18 unități locative, din care 2 apartament cu o cameră, 14 apartamente cu două camere și 2 apartamente cu 3 camere.

Suprafața terenului S_t=3.540 mp

Suprafața construită la sol A_c=405,47 mp

Suprafața construită desfășurată A_{cd}=1.476,60 mp

Procentul de ocupare al terenului (P.O.T.) = 11,45%

Coeficientul de utilizare al terenului (C.U.T.) = 0,42

Număr de tronsoane (bloc)= 1 scară

b) Blocul va avea dimensiunile exterioare de gabarit de 30,20*13,50m, cu înălțimea Hmax de 14,56 m, având un număr de 18 u.l.

c) Lucrările de racord la rețeaua de canalizare menajeră, branșamentul la rețeaua de apă, branșamentul la rețeaua de distribuția a gazelor naturale și branșamentul la rețeaua de distribuție a energiei electrice vor fi finanțate din bugetul local al comunei Socodor. Tot din bugetul local se va realiza racordarea la rețeaua de iluminat stradal, amenajarea locurilor de parcare și a drumului de acces la locurile de parcare, sistematizarea pe verticală terenului (containere de depozitare gunoi menajer și selectiv, aleea de acces în bloc și în jurul acestuia și înierbare zona verde) se vor finanța din bugetul local al comunei Socodor.

PREŞEDINTE DE ŞEDINŢĂ,
CRIŞAN RAMONA

[redacted]

ROMÂNIA JUDEȚUL ARAD COMUNA SOCODOR CONSILIUL LOCAL

SECRETAR GENERAL,
CRIŞAN GHEORGHE

[redacted]

82

STUDIU DE FEZABILITATE

1. INFORMATII GENERALE PRIVIND OBIECTIVUL DE INVESTITII

1. *Denumire proiect:*	*Construire de locuinte pentru tineri destinate inchirierii P+2E+E3 retras.*
2. *Beneficiar/investitor:*	*Comuna Socodor*
3. *Ordonator principal de credite:*	*Agentia Nationala de Locuinte*
4. *Amplasament:*	*Com. Socodor, nr.66, cf.nr.304305, jud. Arad*
5. *Elaboratorul studiului:*	*S.C. MASTER PROJECT CONCEPT S.R.L.-D*
6. *Numar proiect:*	*55/2020*
7. *Faza:*	*STUDIU DE FEZABILITATE*

2. SITUATIA EXISTENTA SI NECESITATEA REALIZARII OBIECTIVULUI / PROIECTULUI DE INVESTITII:

2.1. Concluziile studiului de prefezabilitate (in cazul in care a fost elaborat in prealabil) privind situatia actuala, necesitatea si oportunitatea promovarii obiectivului de investitii si scenariile / optiunile tehnico – economice identificate si propuse spre analiza

Nu este cazul.

2.2. Prezentarea contextului: politici, strategii, legislatie, acorduri relevante, structuri institutionale si financiare

Se evidentiaza o preocupare a Ministerul Dezvoltarii Regionale, Administratiei Publice si Fondurilor Europene prin Agentia Nationala de Locuinte in ceea ce priveste realizarea de constructii noi destinate inchirierii pentru tineri.

Investitia contribuie la eforturile administratiei de crestere economica a zonei, de imbunatatire a conditiilor de viata si sanatate a locuitorilor, cu precadere a persoanelor tinere care nu au posibilitatea achizitionarii unui spatiu locativ.

Se cunoaste faptul ca dezvoltarea socio-economica a oricarei zone este conditionata de existenta unei infrastructuri si structuri corespunzatoare in cadrul careia cladirile cu spatii locative reprezinta o componenta foarte importanta.

Posibilitatea realizarii de locuinte colective este asigurata prin existenta de terenuri libere in intravilanul orasului, terenuri aflate in proprietatea Comunei Socodor.

Lucrarile de executie vor permite crearea de noi locuri de munca pentru forta de munca calificata si necalificata. Utilitatile necesare racordarii obiectivului de investitie se afla in imediata apropiere a amplasamentului.

In momentul de fata fondul locativ avut la dispozitie de Primaria Com. Socodor este cu mult sub nevoia de locuinte a populatiei localitatii. Finantarea acestui obiectiv este posibila datorita programului, lansat de Guvernul Romaniei prin MDRAP si implicit Agentia Nationala pentru Locuinte, de construire de locuinte pentru tineri, destinate inchirierii.

2.3. Analiza situatiei existente si identificarea deficientelor

Socodor este o comuna situata in jud. Arad, Crisana, formata din satul de resedinta cu acelasi nume.

Conform recensământului efectuat în 2011, populația Com. Socodor se ridică la 2.367 locuitori, în crestere față de recensământul anterior din 2002, când se înregistraseră 2.285 de locuitori. Majoritatea locuitorilor sunt români (86,44%). Principalele minoritati sunt cele de maghiari (3,89%) si romi (7,82%). Pentru 1,56 % din populație, apartenența etnică nu este cunoscută. Din punct de vedere confesional, majoritatea locuitorilor sunt ortodocși (86,57%), dar există și minoritati de romano-catolici (4,60%), adventisti de ziua a saptea(4,39%) si penticostali (1,14%). Pentru 1,65% din populație, nu este cunoscută apartenența confesională.

In partea de est a localitatii se gaseste un amplasament avand o suprafata de 3.540,00 mp pe care se doreste construirea unui bloc de locuinte in regim de inaltime P+2E+E3 retras, destinat inchirierii pentru tineri. Forma terenului este regulata avand o geometrie dreptunghiulara cu o deschidere la frontul stradal de 27,045m.

Acest teren se afla situat in intravilanul Com. Socodor, fiind intabulat prin C.F. nr. 304305. Accesul la amplasamentul in cauza se realizeaza direct din strada principala. Pe suprafata terenului nu se afla constructii ci doar vegetatie nearborescenta.

Prin realizarea acestui obiectiv de investitii se doreste realizarea de locuinte pentru tineri destinate inchirierii. Investitia are ca scop limitarea migrarii tinerilor, reducerea depopularii localitatii si consolidarea familiilor tinere in localitate.

2.4. Analiza cererii de bunuri si servicii, inclusiv prognoze pe termen mediu si lung privind evolutia cererii, in scopul justificarii necesitatii obiectivului de investitii

Investitia contribuie la eforturile administratiei locale de crestere economica a zonei, de imbunatatire a conditiilor de viata si sanatate a locuitorilor, cu precadere a persoanelor tinere care nu au posibilitatea achizitionarii unui spatiu locativ.

Se cunoaste faptul ca dezvoltarea socio-economica a oricarei zone este conditionata de existenta unei infrastructuri si structuri corespunzatoare in cadrul careia cladirile cu spatii locative reprezinta o componenta foarte importanta.

Problema lipsei locurilor de munca bine platite, lipsa spatiilor locative sau valoarea prea mare a pietei in ceea ce priveste achizitionarea acestora aduc un minus zonei si contribuie la mentinerea acesteia in „zona defavorizata". Crearea de locuinte pentru tineri, destinate inchirierii, poate aduce beneficii la nivel local.

Obiectivul de investitie privind construirea de spatii locative pentru populatia tanara se preconizeaza a avea numeroase avantaje, precum:

- costuri reduse pentru plata chiriei si posibilitatea altor cheltuieli diverse pentru bunastarea persoanelor tinere;
- crearea unui sistem de locuire cu respectarea normelor si standardelor in vigoare;
- prin valoarea amenajarii lor se imbunatateste aspectul estetic al Com. Socodor;
- imbunatatirea aspectului estetic al localitatii;
- promovarea incluziunii sociale si combaterea saraciei;
- promovarea ocuparii fortei de munca si sprijinirea mobilitatii fortei de munca;
- atractivitate pentru investitii si oferta de noi locuri de munca.

2.5. Obiective preconizate a fi atinse prin realizarea investitiei publice

In momentul de fata fondul locativ avut la dispozitie de Primaria Com. Socodor este cu mult sub nevoia de locuinte a populatiei localitatii, in special necesitatea de locuinte pentru tineri. Avand in vedere numarul mare de solicitari de atribuire de locuinte, pentru locuitorii din judet si in special din zona Com. Socodor este necesar sa se construiasca un numar de locuinte care sa satisfaca nevoile sociale.

Posibilitatea realizarii de locuinte colective este asigurata prin existenta de terenuri libere in intravilanul localitatii.

In momentul de fata, in Com. Socodor, nu exista locuinte prin acest program, necesarul acestui tip de locuinte fiind foarte ridicat, este imperios necesar ca astfel de obiective sa se implementeze in continuare in localitate.

3. IDENTIFICAREA, PROPUNEREA SI PREZENTAREA A MINIM DOUA SCENARII TEHNICO-ECONOMICE:

3.1. Particularitati ale amplasamentului

a).descrierea amplasamentului (localizare – intravilan / extravilan, suprafata terenului, dimensiuni in plan, regim juridic – natura proprietatii sau titlul de proprietate, servituti, drept de preemptiune, zona de utilitate publica, informatii / obligatii / constrangeri extrase din documentatiile de urbanism, dupa caz);

Scenarii propuse:

- **SCENARIUL 1**:

Realizarea unui bloc de locuinte colective in regim de inaltime P+2E+E3 retras, cu structura de rezistenta alcatuita din fundatii directe si continue de tip talpa din beton armat, elevatii din beton armat; suprastructura din zidarie confinata in conlucrare cu elemente din beton armat (stalpisori, centuri, grinzi, placi si rampe de scara); acoperis tip sarpanta din lemn cu invelitoare din tabla; tamplarie exterioara din PVC si aluminiu cu geam termopan, tamplarie interioara din metal si MDF; termoizolatie exterioara din polistiren EPS 80 cu grosime de 10cm si brauri de termoizolatie – la nivel de plansee – din vata bazaltica de grosime 10cm; termoizolatie sub placa de pardoseala alcatuita din polistiren extrudat de grosime 10cm; termoizolatie peste planseul peste ultimul etaj alcatuita din vata minerala de grosime 20cm. Sistem de incalzire interioara a blocului pe corpuri de incalzire statice cu producerea agentului termic in centrala termica in condensatie de apartament. Contorizari individuale a apartamentelor pentru apa rece, gaz si energie electrica.

- **SCENARIUL 2**:

Realizarea de locuinte colective in regim de inaltime P+2E+E3 retras, cu structura in cadre de beton armat avand fundatii directe formata dintr-o retea de fundatii izolate legate cu grinzi in conlucrare cu fundatii continue; suprastructura din cadre de beton armat in conlucrare cu placi din beton armat si zidarie de inchidere din BCA; acoperis tip sarpanta cu invelitoare din tigla ceramica; tamplaria exterioara din lemn stratificat cu geam termopan, tamplaria interioara din MDF si metalica; termoizolatie exterioara din vata bazaltica de 10cm grosime, cu termoizolatie sub placa de pardoseala din placi de polistiren extrudat de grosime 10cm si cu termoizolatie peste ultimul planseu din vata minerala de grosime 25cm; sistemul de incalzire al blocului va fi din corpuri statice alimentate de la centrala proprie in condensatie; blocul va fi dotat cu panouri solare pentru asigurarea apei calde menajere si panouri fotovoltaice pentru producerea energiei electrice necesara iluminatului la spatiile comune ale blocului.

In conformitate cu prevederile Legii nr. 50/1981, privind autorizarea executarii lucrarilor de constructie, republicata, cu modificarile si completarile ulterioare,

SE CERTIFICA

Regimul juridic: Terenul intravilan este situat in intravilanul Com. Socodor, nr.66, inscris in C.F. nr. 304305, Socodor/nr. Cad. 304305 in suprafata de 3.540,00mp. Categoria de folosinta: intravilan cu curti constructii. Proprietar: Comuna Socodor.

Regimul economic: teren intravilan curti constructii cu destinatia de locuinte individuale si colective.

Regimul tehnic: conform Certificat de Urbanism nr. 8 din data 05.11.2020 terenul se incadreaza in PUG aprobat prin HCL nr. 56/31.10.2004, prelungit prin HCL 17/24.02.2014. P.O.T. MAX 40%, CUTmax = 1,60, Lungime front stradal – cel putin 20,0m, Hmax = 18,00m..

Suprafata terenului: 3.540,00 mp

Dimensiunile generale ale terenului: terenul are o forma aproximativ dreptunghiulara in plan, avand dimensiunile laturilor: - limita stanga: 125,07 m;
- limita stradala: 27,045 m;
- limita dreapta: 130,835 m;
- limita posterioara: 26,945 m.

Regimul de inaltime al constructiei care urmeaza a se realiza este P+2E+E3 retras.

Terenul se afla situat in intravilanul Com. Socodor, jud. Arad, identificat prin C.F. nr.304305, *Nr. Cad. 304305* si apartine domeniului privat al localitatii.

Pozitia, amplasamentul, forma si vecinatatile sunt prezentate in planurile de situatie anexate documentatiei.

b). relatii cu zone invecinate, accesuri existente si / sau cai de acces posibile;

Amplasamentul este delimitat de terenuri aflate in proprietate privata a Com. Socodor.

Accesul la amplasament se va realiza din strada principala.

c). orientari propuse fata de punctele cardinale si fata de punctele de interes naturale sau construite;

Amplasamentul propus este pozitionat in planul de situatie anexat, avand fatada principala orientata spre Est, fatadele laterale sunt orientate spre Nord, reapectiv Sud, iar fatada posterioara este orientata spre Vest.

d) surse de poluare existente in zona;

Nu este cazul.

e) date climatice si particularitati de relief;

Clima

Clima judetului Arad este continental-moderata,cu slabe influente mediteraneene, vara inregistrandu-se o temperatura medie de 21°C si iarna o temperatura medie de -1°C. Cantitatea medie multianuala de precipitatii este de 582 mm. Cele mai mari cantitati de precipitatii se inregistreaza in luna iunie (88,6 mm), in general sezonul cald inregistrand 58% din cantitatea totala ca o consecinta directa a dominatiei vanturilor din vest. Se mai inregistreaza un maxim secundar in lunile de toamna (24% din cantitatea medie anuala). Intre cele doua maxime se intercaleaza un minim principal: februarie, martie, cu cea mai scazuta valoare de 30 mm si un alt minim in septembrie de 36,5 mm.

Relieful

Situat in vestul Romaniei, judetul Arad se intinde pe sectoarele estice ale Campiei Panonice (Campia Aradului, Campia Inalta a Vingai, Campia Crisurilor, Campia Cermeiului). Ca formatiune orografica, apare depresiunea golf specifica Muntilor Apuseni (Depresiunea Zarandului). O particularitate o constituie trecerea brusca de la campie la munte, nuantata in mod special prin contactul dintre Muntii Zarandului si Campia Aradului si cel dintre Campia Cermeiului si Muntii Codru-Moma in vest. Punctele extreme sunt: 20°45' long. E (Nadlac la vest) si 22°39' (Tarnavita la est) long. E, respectiv 45°58' (Labasint la sud) si 46°38' latitudine nordica (Berechiu la nord).

Relieful, din punctul de vedere al regimului inaltimii, coboara in trepte dinspre est spre vest: Muntii Zarand, Muntii Codru-Moma si portiuni din Masivul Bihor (Gaina).

Altitudinea maxima: Varful Gaina 1486 m (aflat la intretaierea a 3 judete in Masivul Bihor, vf. Plesu 1112 m in Muntii Codru-Moma

Dealurile de Vest (Dealurile piemontane ale Zarandului si Beliu-Cermei, Dealurile Lipovei)

Campia Aradului, Campia joasa a Muresului, Campia inalta a Vingai si Campia Crisurilor (Crisului Alb, Crisului Negru).

f) existenta unor retele edilitare in amplasament care ar necesita relocare/protejare

- Retele edilitare in amplasament care ar necesita relocare/protejare

Nu exista retele edilitare pe amplasament.

- Posibile interferente cu monumente istorice/de arhitectura sau situri arheologice pe amplasament sau in zona imediat invecinata

Nu este cazul.

- Terenuri care apartin unor institutii care fac parte din sistemul de aparare, ordine publica si siguranta nationala

Nu este cazul.

g) caracteristici geofizice ale terenului din amplasament – extras din studiul geotehnic elaborat conform normativelor in vigoare, cuprinzand:

(i) date privind zonarea seismica

Din punct de vedere seismic, zona se situeaza in macrozona seismica F(6), caracterizata prin miscari seismice reduse, acceleratia terenului pentru proiectare ag = 0,15 si perioada de colt Tc = 0,7 s.

(ii) date preliminare asupra naturii terenului de fundare, inclusiv presiunea conventionala si nivelul maxim al apelor freatice;

Pe terenul in cauza a fost realizat studiul geotehnic, intocmit de S.C. TERRATECHNIK S.R.L. Pecica, studiu geotehnic anexat.

Adancimea de fundare optima va fi stabilita de inginerul de rezistenta in functie de caracteristicile constructive si functionale ale constructiei viitoare.

Valoarea de baza a presiunii conventionale, pconv barat, este conform studiului geotehnic de 220,00kPa.

Nivelul freatic a fost interceptat la adancimea de -2,00m.

Concluziile si recomandarile studiului vor servi proiectantului la elaborarea proiectului viitoarei constructii.

(iii) date geologice generale

Din punct de vedere geologic, regiunea in care este amplasat perimetrul apartine depozitelor cuaternare care acopera formatiunile mai vechi ale bazinului Panonic. Ne situam in partea de est a bazinului Panonic, care se poate imparti in trei sectoare: partea de sud, cu subsol (roci metamorfice si eruptive) Cretacic superior (deasupra zonei de ofiolitic), acoperit de formatiuni sedimentare Miocen si Pliocen; partea centrala cu subsol

(roci metamorfice) Paleozoic si mezozoic din straturile de Codru si autohtonul de Bihor, acoperit de formatiunile sedimentare din Miocen si Panonic; partea de nord cu depozite cretacice si Paleogene tip flis, acoperite de formatiuni sedimentare Miocen (mediu si superior) si Panonic.

In faza timpurie post-rift, crearea spatiului de depunere depaseste aportul de sediment, avand ca rezultat cresterea adancimii apei (peste 1000m in Panonianul inferior). Intr-un stadiu ulterior al evolutiei bazinului (Panonianul superior), rata post-rift a subsidentei termale a fost mai mica decat rata acumularii de sediment si adancimea apei s-a micsorat. Succesiunea sedimentara de depozite Miocen – Pliocene a fazei post-rift reprezinta principalul obictiv al exploatarii si productiei de hidrocarburi si ape termale. Depozitele cuaternare care ocupa arii insemnate in cuprinsul zonei, au varsta Pleistocen – Holocen si acopera formatiunile mai vechi, fiind reprezentate prin depozitele conului aluvionar al raului Mures.

(iv) date geotehnice obținute din: planuri cu amplasamentul forajelor, fișe complexe cu rezultatele determinărilor de laborator, analiza apei subterane, raportul geotehnic cu recomandările pentru fundare și consolidări, hărți de zonare geotehnică, arhive accesibile, după caz;

Conform studiului geotehnic a fost realizat un foraj de adancime

Forajul F1

- 0,00 m – 0,20 m - sol vegetal;
- 0,20 m – 1,30 m – umplutura, formata din praf argilos nisipos, cu resturi de caramida si material de constructii;
- 1,30 m – 1,70 m - argilă prăfoasă, maroniu - negricioasa, plastic consistenta;
- 1,70 m – 2,00 m - praf nisipos, gri - maroniu, plastic consistent;
- 2,00 m – 2,50 m – argila prafoasa, galbuie, plastic vartoasa, cu concretiuni carbonatice;
- 2,50 m – 3,90 m - argila prafoasa, galbuie, tare, cu limonitizari, concretiuni feruginoase si concretiuni carbonatice;
- 3,90 m – 7,00 m – argila prafoasa, cenusie, plastic vartoasa, cu limonitizari si concretiuni feruginoase. Strat neepuizat.

Nivelul freatic a fost interceptat la adancimea de -2,00m.

Concluziile si recomandarile studiului vor servi proiectantului la elaborarea proiectului viitoarei constructii.

(v) incadrarea in zone de risc (cutremur, alunecari de teren, inundatii) in conformitate cu reglementarile tehnice in vigoare;

Lucrarile in cauza se incadreaza in categoria 2 - riscul geotehnic moderat.

(vi) caracteristici din punct de vedere hidrologic stabilite in baza studiilor existente, a documentarilor, cu indicarea surselor de informare enuntate bibliografic.

Din punct de vedere hidrologic, perimetrul investigat este amplasat în bazinul de drenare al râului Crisul Alb. Apele freatice sunt cantonate in depozite cuaternare alcatuite din nisipuri cu granulometrie diferita, pietrisuri cu intercalatii de argile, prafuri argiloase. In partea superioara a acestor depozite permeabile se dezvolta

formatiuni cu o permeabilitate mai redusa, care fac ca in anumite zone nivelele hidrostatice sa prezinte caractere ascensionale.

3.2. Descrierea din punct de vedere tehnic, constructiv, functional – arhitectural si tehnologic

Blocul de locuinte, destinat inchirierii pentru tineri va fi amplasat pe un teren avand o suprafata totala de 3.540, 00 mp, situat în judetul Arad, Comuna Socodor, identificat prin C.F. nr. *304305*, Nr. Cad. 304305.

Locuintele propuse se compun dintr-un bloc, avand un regim de inaltime P+2E+E3 retras, care insumeaza 18 unitati locative, din care 2 apartamente cu o camera, 14 apartamente cu doua camere si 2 apartamente cu trei camere.

Scenariul 1

Realizarea unui bloc de locuinte colective in regim de inaltime P+2E+E3 retras cu structura de rezistenta alcatuita din fundatii directe si continue de tip talpa din beton armat, elevatii din beton armat; suprastructura din zidarie confinata in conlucrare cu elemente din beton armat (stalpisori, centuri, grinzi, placi si rampe de scara); acoperis tip sarpanta din lemn cu invelitoare din tabla; tamplarie exterioara din PVC si aluminiu cu geam termopan, tamplarie interioara din metal si MDF; termoizolatie exterioara din polistiren EPS 80 cu grosime de 10cm si brauri de termoizolatie – la nivel de plansee – din vata bazaltica de grosime 10cm; termoizolatie sub placa de pardoseala alcatuita din polistiren extrudat de grosime 10cm; termoizolatie peste ultimul planseu alcatuita din vata minerala de grosime 20cm. Sistem de incalzire interioara a blocului pe corpuri de incalzire statice cu producerea agentului termic in centrala termica in condensatie de apartament. Contorizari individuale a apartamentelor pentru apa rece, gaz si energie electrica.

Suprafata terenului St = 3.540,00 mp
Suprafata construita la sol Ac = 405,47 mp
Suprafata construita desfasurata Acd = 1.476,60 mp
Procentul de ocupare al terenului (P.O.T.) = 11,45%;
Coeficientul de utilizare al terenului (C.U.T.) = 0,42;
Regimul de inaltime = P+2E+E3 retras;
Numar tronsoane (bloc) = 1 scara.
Blocul va avea dimensiunile exterioare de gabarit de 30,20x13,50m, cu inaltimea Hmax de 14,56 m, avand un numar total de 18 u.l.

Infrastructura va fi realizata din fundatii directe si continue sub peretii portanti, acestea fiind din beton armat marca C16/20. Fundarea constructiei se va face la -2,05 m fata de cota ±0.00. Talpile de fundare vor fi armate cu bare longitudinale din PC52 si etrieri OB37. Acoperirea cu beton a armaturilor pentru infrastructura este de 5 cm.

Tinand cont de detaliile geotehnice, clasa de expunere a betoanelor in elementele fundatiei, este XC2, astfel ca ele se vor executa din beton clasa C16/20.

Stratificatia terenului si toate datele necesare proiectului infrastructurii sunt prezentate in studiul geotehnic anexat.

Suprastructura va fi o structura tip zidarie portanta in conlucrare cu elemente de beton armat (zidarie confinata). Peretii portanti vor fi din caramida tip bloc ceramic GVP cu mortar de zidarie M5, samburii, centurile,

grinzile, scarile de acces si placile vor fi din beton armat marca C16/20. Placile peste niveluri sunt din beton armat cu grosime de 13 cm. Acoperisul este tip sarpanta cu invelitoare din tabla.

Grosimea peretilor din blocuri ceramice este de 30 de cm pentru zidurile de exterior si de 30cm si 25cm pentru zidurile de interior. Peretii de compartimentare nestructurali sunt din zidarie cu grosimea de 15cm. Tencuielile interioare vor fi din mortar de ciment M10T, sapele vor fi cu grosimea de 6cm din sapa de ciment, astfel incat sa acopere conductele de instalatii.

Termoizolatia exterioara a blocului se realizeaza cu un termosistem din placi de polistiren expandat EPS 80 cu grosimea de 10cm peste care se realizeaza un finisaj exterior din tencuiala decorativa structurata. In dreptul planseelor se va dispune un strat de 30cm latime de vata minerala bazaltica cu grosimea de 10 cm pentru a evita propagarea focului in caz de incendiu. Planseul peste ultimul etaj va fi termoizolat cu placi de vata minerala de grosime 20cm, iar placa de peste sol va fi termoizolata cu termoizolatie din placi de polistiren extrudat cu grosimea de 10cm.

Tamplaria exterioara este din PVC de culoare alba, pentacameral, cu geam termoizolant tripan Low-e. Tamplaria interioara este din usi metalice la accesele in apartamente si usi celulare/MDF la celelalte incaperi. Usile de acces in bloc vor avea tamplarie din aluminiu cu geam termoizolant tripan Low-e.

Finisajele interioare sunt din zugraveli lavabile peste glet de var, placari din faianta la bai si bucatarii, pardoseli reci din gresie la holuri, bai si bucatarii, pardoseli calde din parchet laminat cu grosimea de 8mm.

Evacuarea apelor uzate se va face prin canalizarea interioara propusa racordata la reteaua de canalizare a localitatii existenta in zona. Canalizarea interioara a imobilului va fi realizata pe 10 coloane verticale acestea fiind din teava de PVC cu diametre cuprinse intre 75-110 mm. Pe coloane se vor monta piese de curatire la fiecare 2 niveluri, acestea asigurand ventilatia naturala la partea superioara ce este scoasa prin invelitoare si la care se monteaza piese de aerisire.

La nivelul apartamentelor canalizarea se va realiza din conducte de PP cu diametre diferite (40 mm pentru lavoare; 50 mm pentru spalatoare, cazi de baie; 110 mm pentru vasele de toaleta), conductele de canalizare vor fi ingropate in sapa si vor avea pante de scurgere de 2%.

Colectarea si evacuarea apelor pluviale se va realiza printr-un sistem de jgheaburi din tabla avand diametrul nominal de 15 cm. Acesta va fi racordat la un sistem de burlane din tabla avand diametrul nominal de 10 cm de unde apa va deversa pe terenul imobilului.

Alimentarea cu apa rece se va realiza de la reteaua localitatii printr-un bransament cu teava din PEHD cu diametrul de 50 mm. La limita proprietatii, se va dispune un camin de bransament din PEID de 800mm, dispus pe un radier din beton slab armat C20/25 care va contine un ceas apometru Dn=40 mm si 2 vane de inchidere.

Instalatiile interioare de distributie a apei reci vor fi sub forma a 5 coloane verticale din PPR cu diametre cuprinse intre 40 si 25 mm. In interiorul apartamentelor distributia va fi pe tevi din PPR cu diametre cuprinse intre 20 si 25mm ingropate in pardoseala, acestea fiind dispuse in teci de protectie. Contorizarea apei se va realiza prin dispunerea unui contor apa rece pentru fiecare apartament.

Apa calda menajera va fi asigurata de catre centrala termica in condensatie propusa in bucataria fiecarui apartament. Conductele de distributie a apei calde menajere vor fi din PPR cu diametre cuprinse intre 20 si 25mm dispuse ingropat in sapa si izolate.

Pentru acoperirea necesarului de caldura a cladirii s-a adoptat solutia incalzirii incaperilor prin intermediul corpurilor de incalzire din otel tip panou prevazute cu ventil manual de aerisire si dop de golire. Agentul termic are parametrii 80/60°C si va fi furnizat de centrala termica in condensatie cu puterea de 24 kw

existenta in fiecare apartament. In interiorul apartamentelor distributia va fi pe tevi din PE-RT 16X2 mm izolate si ingropate in pardoseala.

Instalatia de utilizare a energiei electrice este alcatuita la nivel de fiecare apartament dintr-o instalatie de joasa tensiune (230V) avand circuite de prize si circuite de iluminat. Iluminarea se va realiza cu corpuri de iluminat fluorescente, LED si incandescente. Fiecare apartament va avea un tablou de distributie propriu bransat la firida de distributie si contorizare de palier – FDCP prin intermediul coloanelor electrice dispuse in ghena. La nivel de parter se va dispune tabloul de distributie TD Casa scarii, pe fatada exterioara la parter se va dispune firida de distributie si contorizare de palier. Va exista un circuit separat si siguranta pentru iluminatul de siguranta de evacuare si circuit separat pentru partile comune (casa scarii).

Instalatia de CATV va exista la nivel de fiecare apartament si va avea distribuitorul de semnal in casa scarii.

Sunt prevazute instalatii de voce (interfon).

Scenariul 2

Realizarea de locuinte colective in regim de inaltime P+2E+E3 retras, cu structura in cadre de beton armat avand fundatii formate dintr-o retea de fundatii izolate legate cu grinzi in conlucrare cu fundatii continue; suprastructura din cadre de beton armat in conlucrare cu placi din beton armat si zidarie de inchidere din BCA; acoperis tip sarpanta cu invelitoare din tigla ceramica; tamplaria exterioara din lemn stratificat cu geam termopan, tamplaria interioara din MDF si metalica; termoizolatie exterioara din vata bazaltica de 10cm grosime, cu termoizolatie sub placa de pardoseala din placi de polistiren extrudat de grosime 10cm si cu termoizolatie peste ultimul planseu din vata minerala de grosime 25cm; sistemul de incalzire al blocului va fi din corpuri statice alimentate de la centrala proprie in condensatie proprie; blocul va fi dotat cu panouri solare pentru asigurarea apei calde menajere si panouri fotovoltaice pentru producerea energiei electrice necesara iluminatului la spatiile comune ale blocului.

Suprafata terenului St = 3.540,00 mp
Suprafata construita la sol Ac = 405,47 mp
Suprafata construita desfasurata Acd = 1.476,60 mp
Procentul de ocupare al terenului (P.O.T.) = 11,45%;
Coeficientul de utilizare al terenului (C.U.T.) = 0,42;
Regimul de inaltime = P+2E+E3 retras;
Numar tronsoane (bloc) = 1 scara.

Blocul va avea dimensiunile exterioare de gabarit de 30,20x13,50m, cu inaltimea Hmax de 14,56 m, avand un numar total de 18 u.l.

Infrastructura va fi realizata din fundatii directe si continue sub peretii portanti, acestea fiind din beton armat marca C16/20. Fundarea constructiei se va face la -2,05 m fata de cota ±0.00. Talpile de fundare vor fi armate cu bare longitudinale din PC52 si etrieri OB37. Acoperirea cu beton a armaturilor pentru infrastructura este de 5 cm.

Tinand cont de detaliile geotehnice, clasa de expunere a betoanelor in elementele fundatiei, este XC2, astfel ca ele se vor executa din beton clasa C16/20.

Suprastructura va fi realizata din cadre de beton armat cu stalpi de sectiune 40x40cm si rigle de cadru din beton armat cu sectiunile de 30x45cm, placi din beton armat cu grosimea de 15cm. Suprastructura se va

executa cu beton clasa C20/25. Peretii de inchidere vor fi din BCA cu mortar de zidarie M5. Acoperisul este tip sarpanta cu invelitoare din tigla ceramica.

Grosimea peretilor exteriori va fi de 30 de cm si 30 si 25 de cm pentru zidurile de interior, toata zidaria va fi din BCA. Peretii de compartimentare nestructurali se vor realiza din blocuri de BCA cu grosimea de 15cm. Tencuielile interioare vor fi din mortar de ciment M10T, sapele vor fi cu grosimea de 5cm din sapa de ciment, astfel incat sa acopere conductele de instalatii.

Termoizolatia exterioara a blocului se realizeaza cu un termosistem din placi de vata bazaltica rigida cu grosimea de 10cm peste care se realizeaza un finisaj exterior din tencuiala decorativa structurata. Planseul peste ultimul etaj va fi termoizolat cu placi de vata minerala de grosime 25cm, iar placa de peste sol va fi termoizolata cu termoizolatie din placi de polistiren extrudat de 10cm.

Tamplaria exterioara este din PVC de culoare alba cu geam termoizolant. Tamplaria interioara este din usi metalice la accesele in apartamente si usi celulare la celelalte incaperi. Tamplaria de acces in bloc va fi din aluminiu cu geam termopan.

Finisajele interioare sunt din zugraveli lavabile peste glet de var, placari din faianta la bai si bucatarii, pardoseli reci din gresie la holuri, bai si bucatarii, pardoseli calde din parchet laminat cu grosimea de 8mm.

Evacuarea apelor uzate se va face prin canalizarea interioara propusa racordata la reteaua de canalizare a orasului existenta in zona. Canalizarea interioara a imobilului va fi realizata pe 16 coloane verticale acestea fiind din teava de PVC cu diametre cuprinse intre 75-110 mm. Pe coloane se vor monta piese de curatire la fiecare 2 niveluri, acestea asigurand ventilatia naturala la partea superioara ce este scoasa prin invelitoare si la care se monteaza piese de aerisire.

La nivelul apartamentelor canalizarea se va realiza din conducte de PP cu diametre diferite (40 mm pentru lavoare; 50 mm pentru spalatoare, cazi de baie; 110 mm pentru vasele de toaleta), conductele de canalizare vor fi ingropate in sapa si vor avea pante de scurgere de 2 la suta .

Colectarea si evacuarea apelor pluviale se va realiza printr-un sistem de jgheaburi din tabla avand diametrul nominal de 15 cm. Acesta va fi racordat la un sistem de burlane din tabla avand diametrul nominal de 10 cm de unde apa va deversa pe terenul imobilului.

Alimentarea cu apa rece se va realiza de la reteaua orasului printr-un bransament cu teava din PEHD cu diametrul de 50 mm. La limita proprietatii, se va dispune un camin de bransament din PEID de 800mm, dispus pe un radier din beton slab armat C20/25 care va contine un ceas apometru Dn=40 mm si 2 vane de inchidere. Instalatiile interioare de distributie a apei reci vor fi sub forma a 5 coloane verticale din PPR cu diametre cuprinse intre 40 si 25 mm. In interiorul apartamentelor distributia va fi pe tevi din PPR cu de diametre cuprinse intre 20 si 25mm ingropate in pardoseala, acestea fiind dipuse in teci de protectie. Contorizarea apei se va realiaza prin dispunerea unui contor apa rece pentru fiecare apartament.

Apa calda menajera va fi asigurata de boilerul prevazut in incaperea centralelor termice situata la nivelul parter a cladirii. Boilerul va avea o capacitate de 2000 l si va fi prevazut cu 2 serpentine pentru racordarea acestuia la un sistem cu panouri solare. Instalatiile interioare de distributie a apei calde, vor fi sub forma a 5 coloane verticale din PPR cu diametre cuprinse intre 40 si 25 mm. In interiorul apartamentelor distributia va fi din tevi din PPR cu de diametre cuprinse intre 20 si 25mm ingropate in pardoseala, acestea fiind dipuse in teci de protectie. Contorizarea apei calde se va realiaza prin dispunerea unui contor apa calda pentru fiecare apartament.

Pentru acoperirea necesarului de caldura a apartamentelor s-a adoptat solutia incalzirii incaperilor prin intermediul corpurilor de incalzire din otel tip panou prevazute cu ventil manual de aerisire si dop de golire.

Agentul termic are parametrii 80/60°C si va fi furnizat de cazanul pe combustibil solid amplasat in incaperea CT situata la parterul fiecarei scari. In interiorul apartamentelor distributia va fi pe tevi din PE-RT cu diametre cuprinse intre 20 si 25mm, izolate si ingropate in pardoseala. Contorizarea se va realiza prin dispunerea unui contor de energie termica pentru fiecare apartament.

Instalatia de utilizare a energiei electrice este alcatuita la nivel de fiecare apartament dintr-o instalatie de joasa tensiune (230V) avand circuite de prize si circuite de iluminat. Iluminarea se va realiza cu corpuri de iluminat fluorescente, LED si incandescente. Fiecare apartament va avea un tablou de distributie propriu bransat la firida de distributie si contorizare de palier – FDCP prin intermediul coloanelor electrice dispuse in ghena. La nivel de parter se va dispune tabloul de distributie TD Casa scarii, pe fatada exterioara la parter se va dispune firida de distributie si contorizare de palier. Va exista un circuit separat si siguranta pentru iluminatul de siguranta de evacuare si circuit separat pentru partile comune (casa scarii).

Instalatia de CATV va exista la nivel de fiecare apartament si va avea distribuitorul de semnal in casa scarii.

Sunt prevazute instalatii de voce (interfon).

La nivelul apartamentelor canalizarea se va compune din conducte de PP de diametre diferite (40 mm pentru lavoare, spalatoare, cazi de baie; 110 mm pentru vasele de toaleta), conductele de canalizare vor fi ingropate in sapa si vor avea pante de scurgere de 2 la suta .

Iluminatul spatiilor comune (casa scarii, uscatorii, spatii de depozitare, holuri comune) va fi asigurat prin intermediul energiei electrice produse de panouri fotovoltaice montate pe sarpanta blocului. Panourile in suprafata de 16,00mp vor fi de tip monocristaline. Sistemul mai contine regulatorul de tensiune, bateria de acumulatori si dispozitiv de deconectare.

- Varianta constructiva de realizare a investitiei, cu justificarea alegerii acesteia

Scenarii propuse:

SCENARIUL 1: Realizarea unui bloc de locuinte colective in regim de inaltime P+2E+E3 retras cu structura de rezistenta alcatuita din fundatii directe si continue de tip talpa din beton armat, elevatii din beton armat; suprastructura din zidarie confinata in conlucrare cu elemente din beton armat (stalpisori, centuri, grinzi, placi si rampe de scara); acoperis tip sarpanta din lemn cu invelitoare din tabla; tamplarie exterioara din PVC si aluminiu cu geam termopan, tamplarie interioara din metal si MDF; termoizolatie exterioara din polistiren EPS 80 cu grosime de 10cm si brauri de termoizolatie – la nivel de plansee – din vata bazaltica de grosime 10cm; termoizolatie sub placa de pardoseala alcatuita din polistiren extrudat de grosime 10cm; termoizolatie peste ultimul planseu alcatuita din vata minerala de grosime 20cm. Sistem de incalzire interioara a blocului pe corpuri de incalzire statice cu producerea agentului termic in centrala termica de apartament in condensatie. Contorizari individuale a apartamentelor pentru apa rece, gaz si energie electrica.

Suprafata terenului St = 3.540,00 mp
Suprafata construita la sol Ac = 405,47 mp
Suprafata construita desfasurata Acd = 1.476,60 mp
Procentul de ocupare al terenului (P.O.T.) = 11,45%;
Coeficientul de utilizare al terenului (C.U.T.) = 0,42;
Regimul de inaltime = P+2E+E3 retras;
Numar tronsoane (bloc) = 1 scara.

SCENARIUL 2: Realizarea de locuinte colective in regim de inaltime P+2E+E3 retras, cu structura in cadre de beton armat avand fundatii directe formata dintr-o retea de fundatii izolate legate cu grinzi in conlucrare cu fundatii continue; suprastructura din cadre de beton armat in conlucrare cu placi din beton armat si zidarie de inchidere din BCA; acoperis tip sarpanta cu invelitoare din tigla ceramica; tamplaria exterioara din lemn stratificat cu geam termopan, tamplaria interioara din MDF si metalica; termoizolatie exterioara din vata bazaltica de 10cm grosime, cu termoizolatie sub placa de pardoseala din placi de polistiren extrudat de grosime 10cm si cu termoizolatie peste ultimul planseu din vata minerala de grosime 25cm; sistemul de incalzire al blocului va fi din corpuri statice alimentate de la centrala proprie in condensatie; blocul va fi dotat cu panouri solare pentru asigurarea apei calde menajere si panouri fotovoltaice pentru producerea energiei electrice necesara iluminatului la spatiile comune ale blocului.
Suprafata terenului St = 3.540,00 mp
Suprafata construita la sol Ac = 405,47 mp
Suprafata construita desfasurata Acd = 1.476,60 mp
Procentul de ocupare al terenului (P.O.T.) = 11,45%;
Coeficientul de utilizare al terenului (C.U.T.) = 0,42;
Regimul de inaltime = P+2E+E3 retras;
Numar tronsoane (bloc) = 1 scara.

Scenariul recomandat de catre elaborator este SCENARIUL 1:

Pentru reducerea costurilor investitionale, reducerea timpului de executie, fiabilitate in exploatare se recomanda adoptarea primei variante, adica:

SCENARIUL 1: Realizarea unui bloc de locuinte colective in regim de inaltime P+2E+E3 retras cu structura de rezistenta alcatuita din fundatii directe si continue de tip talpa din beton armat, elevatii din beton armat; suprastructura din zidarie confinata in conlucrare cu elemente din beton armat (stalpisori, centuri, grinzi, placi si rampe de scara); acoperis tip sarpanta din lemn cu invelitoare din tabla; tamplarie exterioara din PVC si aluminiu cu geam termopan, tamplarie interioara din metal si MDF; termoizolatie exterioara din polistiren EPS 80 cu grosime de 10cm si brauri de termoizolatie – la nivel de plansee – din vata bazaltica de grosime 10cm; termoizolatie sub placa de pardoseala alcatuita din polistiren extrudat de grosime 10cm; termoizolatie peste ultimul planseu alcatuita din vata minerala de grosime 20cm. Sistem de incalzire interioara a blocului pe corpuri de incalzire statice cu producerea agentului termic in centrala termica de apartament in condensatie. Contorizari individuale a apartamentelor pentru apa rece, gaz si energie electrica.
Suprafata terenului St = 3.540,00 mp
Suprafata construita la sol Ac = 405,47 mp
Suprafata construita desfasurata Acd = 1.476,60 mp
Procentul de ocupare al terenului (P.O.T.) = 11,45%;
Coeficientul de utilizare al terenului (C.U.T.) = 0,42;
Regimul de inaltime = P+2E+E3 retras;
Numar tronsoane (bloc) = 1 scara.

Avantajele scenariului recomandat:

- Costuri reduse la sistemul de fundare a cladirii;
- Realizarea unui sistem constructiv eficient si cu costuri mai mici;

- Asigurarea unui confort sporit privind mobilarea si facilitatile amplasamentului;
- Asigurarea consumurilor eficiente de energie termica;
- Costuri de intretinere in exploatare reduse;
- Termen redus si neconditionat de realizare a termosistemului;
- Conditii reduse de aparitie a accidentelor de munca pe timpul executarii lucrarilor de structura;
- Masuri reduse de protectie a muncii;
- Comportarea seismica mult mai buna avad in vedere disiparea energiei;
- Suprafete mici de cofrare;
- Cantitari reduse de armatura;
- Tehnologii de executie simple;
- Pret scazut de implementare, costuri reduse de realizare;
- Izolare fonica buna datorita peretilor de caramida grosi;
- Timp de executie mai scurt.

Echiparea si dotarea specifica functiunii propuse :
- Dotarea fiecarui apartament cu sistem de contorizare individuala a utilitatilor (apa rece, energie electrica si gaze naturale).

3.3.Costurile estimative ale investitiei

Costurile estimative pentru realizarea obiectivului de investitii, cu luarea in considerare a costurilor unor investitii similare, ori a unor standarde de cost pentru investitii similare corelativ cu caracteristicile tehnice si parametrii specifici obiectivului de investiții

Raportandu-ne la analiza pietii si a unor lucrari similare, construire de locuinte pentru tineri, destinate inchirierii va avea un cost maxim dupa cum urmeaza:

		COST lei /mp Acd	VALOARE ESTIMATIVA LEI	
			S1	S2
INVESTITIA DE BAZA		2473,00	3651626,85	3720399,50
CONSTRUCTII SI INSTALATII (C+I)		2405,00	3551218,19	3619990,84
ARIA CONSTRUITA DESFASURATA	S1	1476,60	mp	
	S2	1476,60	mp	

Valorile sunt in lei fara TVA si cuprind cheltuielile urmatoarelor capitole:
- Cap. 1 – cheltuieli pentru obtinerea si amenajarea terenului;
- Cap. 2 – Cheltuieli pentru asigurarea utilitatilor necesare obiectivului;
- Cap. 3 – Cheltuieli pentru proiectare si asistenta tehnica;
- Cap. 5 – Alte cheltuieli;

- Cap. 6 – Cheltuieli pentru probe tehnologice si teste si predare la beneficiar

Pentru eficientizarea cheltuielilor, evaluarea proiectantului stabileste urmatoarele niveluri maxime de cheltuieli necuprinse in costul unitar dat:

	standard de cost	valoarea estimata a investiriei de baza		valoarea estimata LEI	
		S1	S2	S1	S2
proiectare si inginerie	4,50 %	3.651.626,85	3.720.399,50	164.323,21	167.417,98
consultanta	2,00 %			73.032,54	74.407,99
asistenta tehnica	1,50 %			54.774,40	55.805,99
organizare de santier	2,50 %			91.290,67	93.009,99

Costurile estimative de operare pe durata normata de viata / de amortizare a investitiei publice
Conform devizului general.

3.4. Studii de specialitate, in functie de categoria si clasa de importanta a constructiilor, dupa caz:

- Studiu topografic - este anexat la prezenta documentatie.
- Studiu geotehnic - este anexat la prezenta documentatie.
- Calculul coeficientului global de izolare termică „G" - este anexat la prezenta documentatie.

3.5. Grafice orientative de realizare a investitiei
Pentru scenariul 1

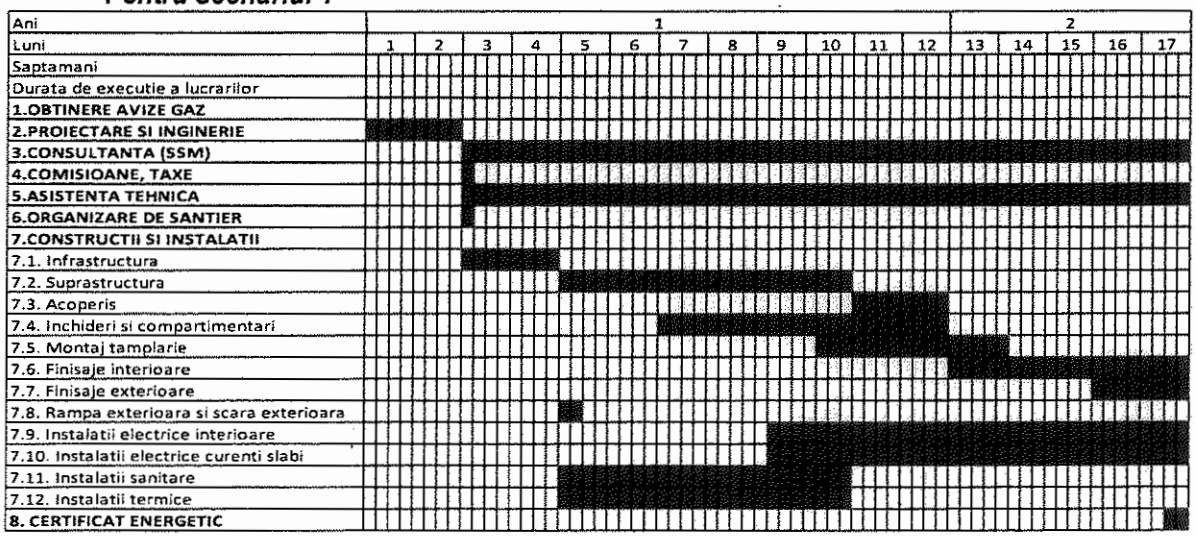

Pentru scenariul 2

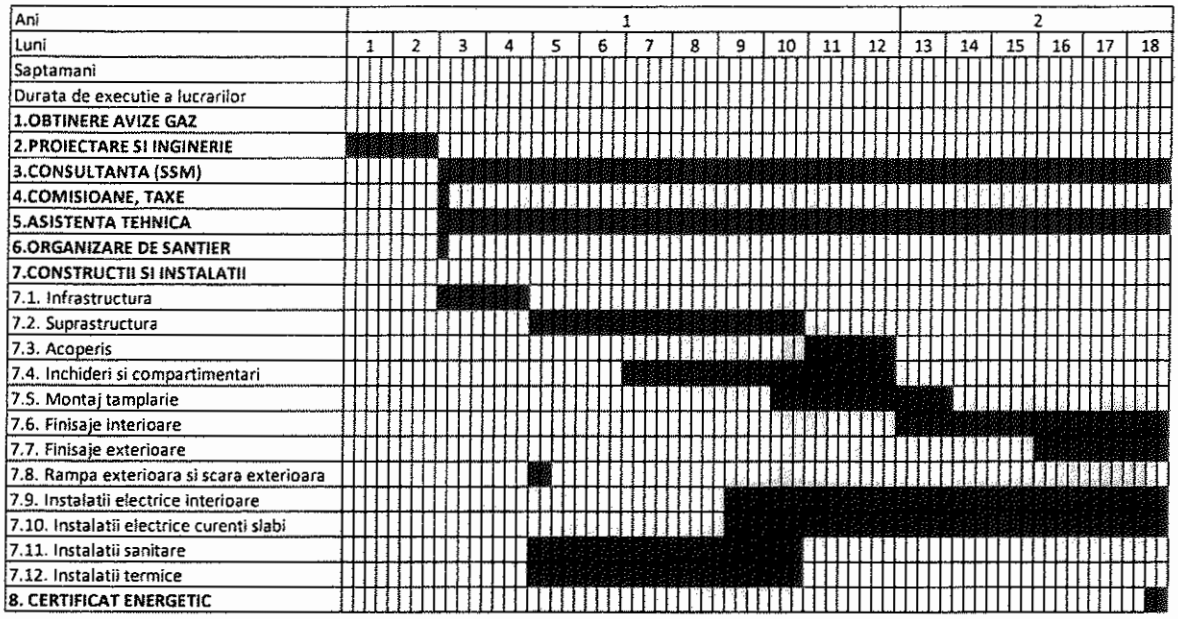

4. ANALIZA FIECARUI SCENARIU TEHNICO – ECONOMIC PROPUS

4.1. Prezentarea cadrului de analiza, inclusiv specificarea perioadei de referinta si prezentarea scenariului de referinta

Prin tema de proiectare, se solicita elaborarea studiului de fezabilitate pentru obiectivul de investitii „Construire de locuinte pentru tineri destinate inchirierii, P+2E+E3 retras".

Avand in vedere numarul mare de solicitari de atribuire de locuinte, precum si necesitatea acordarii de locuinte tinerilor este necesar sa se construiasca un numar de locuinte care sa satisfaca nevoile sociale.

Prin realizarea acestui obiectiv se imbunatateste situatia locativa a tinerilor, lucru care implicit conduce la imbunatatirea conditiilor de viata din localitate.

Posibilitatea realizarii de locuinte colective este asigurata prin existenta de terenuri libere in intravilanul orasului.

Perioada de referinta

Perioada de exploatare a unui imobil – constructie civila de locuinte este de circa 50 de ani.

SCENARIUL 1: Realizarea unui bloc de locuinte colective in regim de inaltime P+2E+E3 retras cu structura de rezistenta alcatuita din fundatii directe si continue de tip talpa din beton armat, elevatii din beton armat; suprastructura din zidarie confinata in conlucrare cu elemente din beton armat (stalpisori, centuri, grinzi, placi si rampe de scara); acoperis tip sarpanta din lemn cu invelitoare din tabla; tamplarie exterioara din PVC si aluminiu cu geam termopan, tamplarie interioara din metal si MDF; termoizolatie exterioara din polistiren EPS 80 cu grosime de 10cm si brauri de termoizolatie – la nivel de plansee – din vata bazaltica de grosime 10cm; termoizolatie sub placa de pardoseala alcatuita din polistiren extrudat de grosime 10cm; termoizolatie peste ultimul planseu alcatuita din vata minerala de grosime 20cm. Sistem de incalzire interioara a blocului pe corpuri de incalzire statice cu producerea agentului termic in centrala termica de apartament in condensatie. Contorizari individuale a apartamentelor pentru apa rece, gaz si energie electrica.

Suprafata terenului St = 3.540,00 mp

ANEXA 2/HCL 4/2021

DEVIZ GENERAL SCENARIUL 1 RECOMANDAT

privind cheltuileile necesare realizarii obiectivului

Construire de locuinte pentru tineri, destinate închirierii, P+2E+E3 retras

SOCODOR

4,836 lei/euro

Nr. crt	Denumirea capitolelor si subcapitolelor de cheltuieli	FINATARE BUGETUL LOCAL			FINATARE BUGETUL DE STAT PRIN ANL			VALOARE TOTALA		
		Valoare fara TVA	TVA	Valoare (incl.TVA)	Valoare fara TVA	TVA	Valoare (incl.TVA)	Valoare fara TVA	TVA	Valoare (incl.TVA)
		lei	lei	lei	lei	lei	lei	lei	lei	lei
CAPITOLUL 1										
Cheltuieli pentru obtinerea si amenajarea terenului										
1.1.	Obtinerea terenului	0,00	0,00	0,00	0,00	0,00	0,00	0,00	0,00	0,00
	Total cap.1.1.	*0,00*	*0,00*	0,00	*0,00*	*0,00*	0,00	0,00	*0,00*	0,00
1.2.	Amenajarea terenului	0,00	*0,00*	0,00				0,00	0,00	0,00
	Sistematizare verticala si terasamente	0,00	*0,00*	0,00	0,00	0,00	0,00	0,00	0,00	0,00
	Total cap.1.2.	*0,00*	*0,00*	0,00	*0,00*	*0,00*	0,00	0,00	0,00	0,00
1.3.	Amenaj.pt.prot. mediului si aducerea la starea initiala	0,00						0,00	0,00	0,00
1.3.1	Amenajare spatii verzi	0,00	*0,00*	0,00	0,00	0,00	0,00	0,00	0,00	0,00
	Platforma gospodareasca	0,00	*0,00*	0,00	0,00	0,00	0,00	0,00	0,00	0,00
	Total cap.1.3.	*0,00*	*0,00*	*0,00*	*0,00*	*0,00*	0,00	0,00	*0,00*	0,00
1.4.	Cheltuleli pentru relocarea /protectia utilitatilor				0,00	0,00	0,00	0,00	0,00	0,00
	Total cap.1.4.				*0,00*	*0,00*	0,00	0,00	*0,00*	0,00
	TOTAL CAPITOL 1	***0,00***	***0,00***	***0,00***	***0,00***	***0,00***	**0,00**	**0,00**	***0,00***	**0,00**
CAPITOLUL 2										
Cheltuieli pentru asigurarea utilitatilor necesare obiectivului de investitii										
2.1	Realizarea racordurilor la utilitati	734.000,01	138.272,97	872.272,98	0,00	0,00	0,00	734.000,01	138.272,97	872.272,98
	TOTAL CAPITOL 2	***734.000,01***	***138.272,97***	***872.272,98***	***0,00***	***0,00***	**0,00**	**734.000,01**	***138.272,97***	**872.272,98**

CAPITOLUL 3

Cheltuieli pentru proiectare si asistenta tehnica										
3.1.	Studii	0,00	0,00	0,00	0,00	0,00	0,00	0,00	0,00	0,00
	3.1.1.Studii teren	0,00	0,00	0,00	0,00	0,00	0,00	0,00	0,00	0,00
3.2.	Doc.-suport si chelt. ptr. obt.a de avize, acord. si autorizatii	0,00	0,00	0,00	24.700,00	4.693,00	29.393,00	24.700,00	4.693,00	29.393,00
	3.2.1.Intocm. si aviz. dos. prelim. inst.gaze nat.	0,00	0,00	0,00	11.700,00	2.223,00	13.923,00	11.700,00	2.223,00	13.923,00
	3.2.2.Intocm. si aviz. dos. prelim. inst. energie electrica	0,00	0,00	0,00	13.000,00	2.470,00	15.470,00	13.000,00	2.470,00	15.470,00
3.3.	Expertizare tehnica	0,00	0,00	0,00	0,00	0,00	0,00	0,00	0,00	0,00
3.4.	Cert. perform. energ. si auditul energ. al cladir.	0,00	0,00	0,00	4.500,00	855,00	5.355,00	4.500,00	855,00	5.355,00
3.5.	Proiectare	0,00	0,00	0,00	109.548,95	20.814,30	130.363,26	109.548,95	20.814,30	130.363,26
	3.5.1.Tema de proiectare	0,00	0,00	0,00	0,00	0,00	0,00	0,00	0,00	0,00
	3.5.2.Studiu de prefezabilitate	0,00	0,00	0,00	0,00	0,00	0,00	0,00	0,00	0,00
	3.5.3.St. de fezab./doc.de avizare a lucr.de interventie si DG	0,00	0,00	0,00	0,00	0,00	0,00	0,00	0,00	0,00
	3.5.4.Doc.tehn.necesare obt.avizelor/acord. /autorizatiilor	0,00	0,00	0,00	10.954,90	2.081,43	13.036,33	10.954,90	2.081,43	13.036,33
	3.5.5.Verific.tehn.de calit.a PT si DE	0,00	0,00	0,00	5.477,45	1.040,72	6.518,16	5.477,45	1.040,72	6.518,16
	3.5.6.PT si DE	0,00	0,00	0,00	93.116,61	17.692,16	110.808,77	93.116,61	17.692,16	110.808,77
3.6.	Organizare procedurilor de achizitie	0,00	0,00	0,00	4.500,00	855,00	5.355,00	4.500,00	855,00	5.355,00
3.7.	Consultanta	0,00	0,00	0,00	12.700,00	2.413,00	15.113,00	12.700,00	2.413,00	15.113,00
	3.7.1.Managementul de proiect pentru ob. de investitii	0,00	0,00	0,00	0,00	0,00	0,00	0,00	0,00	0,00
	3.7.2.Auditul financiar	0,00	0,00	0,00	0,00	0,00	0,00	0,00	0,00	0,00
	3.7.3.Consultanta SSM	0,00	0,00	0,00	12.700,00	2.413,00	15.113,00	12.700,00	2.413,00	15.113,00
3.8.	Asistenta tehnica(1,5% din cap.4)	0,00	0,00	0,00	54.774,48	10.407,15	65.181,63	54.774,48	10.407,15	65.181,63
	3.8.1.Asistenta tehnica din partea proiectantului	0,00	0,00	0,00	27.387,24	5.203,58	32.590,81	27.387,24	5.203,58	32.590,81
	3.8.1.1.pe perioada de executie a lucrarilor	0,00	0,00	0,00	15.062,98	2.861,97	17.924,95	15.062,98	2.861,97	17.924,95
	3.8.1.2.pentru particip.proiect. la fazele progr.de contr.	0,00	0,00	0,00	12.324,26	2.341,61	14.665,87	12.324,26	2.341,61	14.665,87
	3.8.2.Dirigentie de santier	0,00	0,00	0,00	27.387,24	5.203,58	32.590,81	27.387,24	5.203,58	32.590,81
	TOTAL CAPITOL 3	*0,00*	*0,00*	*0,00*	*210.723,43*	*40.037,45*	250.760,88	210.723,43	40.037,45	250.760,88

CAPITOLUL 4

Cheltuieli pentru investitia de baza

4.1.	Constructii si instalatii	0,00	0,00	0,00	3.551.223,00	674.732,37	4.225.955,37	3.551.223,00	674.732,37	4.225.955,37
	Ob.C11 - Bloc de locuinte	0,00	0,00	0,00	3.551.223,00	674.732,37	4.225.955,37	3.551.223,00	674.732,37	4.225.955,37
4.2.	**Montaj utilaje tehnologice**	0,00	0,00	0,00	10.040,88	1.907,77	11.948,65	10.040,88	1.907,77	11.948,65
	Total cap.4.1+4.2	*0,00*	*0,00*	0,00	*3.561.263,88*	*676.640,14*	4.237.904,02	3.561.263,88	*676.640,14*	4.237.904,02
4.3.	**Utilaje, echipamente tehnol. si funct. cu montaj**	0,00	0,00	0,00		0,00	0,00	0,00	0,00	0,00
4.4.	Utilaje fara montaj si echipamente de transport	0,00	0,00	0,00	90.367,92	17.169,90	107.537,82	90.367,92	17.169,90	107.537,82
4.5.	**Dotari**	0,00	0,00	0,00	0,00	0,00	0,00	0,00	0,00	0,00
4.6.	Active necorporale	0,00	0,00	0,00	0,00	0,00	0,00	0,00	0,00	0,00
	Total cap.4.3+4.4+4.5+4.6	*0,00*	*0,00*	0,00	*90.367,92*	*17.169,90*	*107.537,82*	90.367,92	*17.169,90*	107.537,82
	TOTAL CAPITOL 4	***0,00***	***0,00***	**0,00**	***3.651.631,80***	***693.810,04***	**4.345.441,84**	**3.651.631,80**	***693.810,04***	**4.345.441,84**

CAPITOLUL 5

Alte cheltuieli

5.1.	Organizare de santier		0,00	0,00	89.031,60	16.916,00	105.947,60	89.031,60	16.916,00	105.947,60
	5.1.1. Lucrari de constructii si inst.aferente org.de santier		*0,00*	0,00	53.418,96	10.149,60	63.568,56	53.418,96	10.149,60	63.568,56
	5.1.2. cheltuieli conexe organizarii santierului		0,00	0,00	35.612,64	6.766,40	42.379,04	35.612,64	6.766,40	42.379,04
5.2.	Comisioane,cote,taxe,costurile creditului		0,00	0,00	45.344,85	0,00	45.344,85	45.344,85	0,00	45.344,85
	5.2.1.Comisioanele si dobanzile aferente creditului lucr.in constructii		0,00	0,00	0,00	0,00	0,00	0,00	0,00	0,00
	5.2.2. ISC 0,5% ptr.contr. calitatii lucr.		0,00	0,00	20.611,29	0,00	20.611,29	20.611,29	0,00	20.611,29
	5.2.3. ISC 0,1% ptr.controlul statului		0,00	0,00	4.122,26	0,00	4.122,26	4.122,26	0,00	4.122,26
	5.2.4. cota aferenta CSC		0,00	0,00	20.611,29	0,00	20.611,29	20.611,29	0,00	20.611,29
	5.2.5.Taxa pt.acorduri, avize si autoriz. de demolare/ desfiintare		0,00	0,00	0,00	0,00	0,00	0,00	0,00	0,00
5.3.	Chelt.diverse si neprevazute		*0,00*	0,00	381.595,52	72.503,15	454.098,67	381.595,52	72.503,15	454.098,67
5.4.	Cheltuieli pentru informare si publicitate		0,00	0,00	0,00	0,00	0,00	0,00	0,00	0,00
5.5.	Cheltuieli cu investitia		0,00	0,00	214.329,12	0,00	214.329,12	214.329,12	0,00	214.329,12
	TOTAL CAPITOL 5	*0,00*	*0,00*	0,00	*730.301,09*	*89.419,15*	819.720,24	730.301,09	89.419,15	819.720,24

	TOTAL GENERAL	734.000,01	138.272,97	872.272,98	4.592.656,32	823.266,65	5.415.922,96	5.326.656,33	961.539,62	6.288.195,94
	din care: **C+M**	567.956,80	107.911,79	675.868,59	3.614.682,84	686.789,74	4.301.472,58	4.182.639,64	794.701,53	4.977.341,17

104

CAPITOLUL 6

Cheltuieli pentru probe tehnologice si teste de predare la beneficiar

6.1	Pregatirea personalului de exploatare,instruire personal	0,00	0,00	0,00	0,00	0,00	0,00	0,00	0,00	0,00
6.2.	Probe tehnologice si teste	0,00	0,00	0,00	0,00	0,00	0,00	0,00	0,00	0,00
	TOTAL CAPITOL 6	*0,00*	0,00	0,00	*0,00*	0,00	0,00	0,00	0,00	0,00
	TOTAL GENERAL	734.000,01	138.272,97	872.272,98	4.592.656,32	823.266,65	5.415.922,96	5.326.656,33	961.539,62	6.288.195,94
	din care: C+M	567.956,80	107.911,79	675.868,59	3.614.682,84	686.789,74	4.301.472,58	4.182.639,64	794.701,53	4.977.341,17

COMUNA SOCODOR
PRIMAR, JURA IOAN DIMITRIE

[redacted]

AGENȚIA NAȚIONALĂ PENTRU LOCUINȚE
DIRECȚIA CONSTRUCȚII LOCUINȚE
DIRECTOR GENERAL,
ADRIAN CHITESCU

PROIECTANT
SCMASTER PROJECT CONCEPT SRL
SEF PROIECT
FLORIN C. MARIN

[redacted]

PRESEDINTE DE ȘEDINȚĂ,

[redacted]

ROMÂNIA
JUDEȚUL ARAD, COMUNA SOCODOR
CONSILIUL LOCAL

[redacted]

102

S.C. H.C.&D CONSTRUCT S.R.L.
Str. Arh. Ion Mincu, nr. 16
bl. B100, sc. C, ap. 10
Timisoara
Tel/fax:0356-007149

Inregistrata la Oficiul
Registrului Comertului
Judetean Timi sub nr.
J/35/169/2003
Cod unic:
RO15157225

STUDIU DE FEZABILITATE

1. INFORMATII GENERALE PRIVIND OBIECTIVUL DE INVESTITII

1. *Denumire proiect:*	*Sistematizare si utilitati pentru blocul de locuinte pentru tineri destinate inchirierii P+2E+E3 retras*
2. *Beneficiar/investitor:*	*Comuna Socodor*
3. *Ordonator principal de cretide:*	*Comuna Socodor*
4. *Amplasament:*	*Comuna Socodor, nr.66, C.F. nr.304305, jud. Arad*
5. *Elaboratorul studiului:*	*S.C. MASTER PROJECT CONCEPT S.R.L.-D*
6. *Proiectant general:*	*MASTER PROJECT CONCEPT S.R.L-D* *Str. Obedenaru, nr. 32, bl. X4, sc. B, ap. 12, 2900, Arad, jud. Arad*
7. *Proiectant de specialitate:*	*S.C. H.C. & D. CONSTRUCT S.R.L. Timisoara, Str. Arh. Ion Mincu, nr. 16, bl. B100, sc. C, ap. 10, Timisoara, jud. Timis*
8. *Numar proiect:*	*55-1 / 2020; 786 / 2020*
9. *Faza:*	*STUDIU DE FEZABILITATE*

2. SITUATIA EXISTENTA SI NECESITATEA REALIZARII OBIECTIVULUI / PROIECTULUI DE INVESTITII:

2.1. Concluziile studiului de prefezabilitate (in cazul in care a fost elaborat in prealabil) privind situatia actuala, necesitatea si oportunitatea promovarii obiectivului de investitii si scenariile / optiunile tehnico – economice identificate si propuse spre analiza

Nu este cazul.

2.2. Prezentarea contextului: politici, strategii, legislatie, acorduri relevante, structuri institutionale si financiare

Se evidentiaza o preocupare a Ministerul Dezvoltarii Regionale, Administratiei Publice si Fondurilor Europene prin Agentia Nationala de Locuinte in ceea ce priveste realizarea de constructii noi destinate inchirierii pentru tineri.

Investitia contribuie la eforturile administratiei de crestere economica a zonei, de imbunatatire a conditiilor de viata si sanatate a locuitorilor, cu precadere a persoanelor tinere care nu au posibilitatea achizitionarii unui spatiu locativ.

Se cunoaste faptul ca dezvoltarea socio-economica a oricarei zone este conditionata de existenta unei infrastructuri si structuri corespunzatoare in cadrul careia cladirile cu spatii locative reprezinta o componenta foarte importanta.

Posibilitatea realizarii de locuinte colective este asigurata prin existenta de terenuri libere in intravilanul orasului, terenuri aflate in proprietatea Comunei Socodor.

Lucrarile de executie vor permite crearea de noi locuri de munca pentru forta de munca calificata si necalificata. Utilitatile necesare racordarii obiectivului de investitie se afla in imediata apropiere a amplasamentului.

In momentul de fata fondul locativ avut la dispozitie de Primaria Comunei Socodor este cu mult sub nevoia de locuinte a populatiei localitatii. Finantarea acestui obiectiv este posibila datorita programului, lansat de Guvernul Romaniei prin MDRAP si implicit Agentia Nationala pentru Locuinte, de construire de locuinte pentru tineri, destinate inchirierii.

2.3. Analiza situatiei existente si identificarea deficinetelor

Socodor este o comuna situata in jud. Arad, Crisana, formata din satul de resedinta cu acelasi nume.

Conform recensământului efectuat în 2011, populația Com. Socodor se ridică la 2.367 locuitori, în crestere față de recensământul anterior din 2002, când se înregistraseră 2.285 de locuitori. Majoritatea locuitorilor sunt români (86,44%). Principalele minoritati este cele de maghiari (3,89%) si romi (7,82%). Pentru 1,56 % din populație, apartenența etnică nu este cunoscută. Din punct de vedere confesional, majoritatea locuitorilor sunt ortodocși (86,57%), dar există și minoritati de romano-catolici (4,60%), adventisti de ziua a saptea(4,39%) si penticostali (1,14%). Pentru 1,65% din populație, nu este cunoscută apartenența confesională.

In partea de vest a comunei se gaseste un amplasament avand o suprafata de 3.540,00 mp pe care se doreste construirea unui bloc de locuinte in regim de inaltime P+2E+E3 retras, destinat inchirierii pentru

tineri. Forma terenului este regulata avand o geometrie dreptunghiulara cu o deschidere la frontul stradal de 27,045m.

Acest teren se afla situat in intravilanul Com. Socodor, fiind intabulat prin C.F. nr. 304305. Accesul la amplasamentul in cauza se realizeaza direct din strada principala. Pe suprafata terenului nu se afla constructii ci doar vegetatie nearborescenta.

Prin realizarea acestui obiectiv de investitii se doreste realizarea de locuinte pentru tineri destinate inchirierii. Investitia are ca scop limitarea migrarii tinerilor, reducerea depopularii localitatii si consolidarea familiilor tinere in localitate.

2.4. Analiza cererii de bunuri si servicii, inclusiv prognoze pe termen mediu si lung privind evolutia cererii, in scopul justificarii necesitatii obiectivului de investitii

Investitia contribuie la eforturile administratiei locale de crestere economica a zonei, de imbunatatire a conditiilor de viata si sanatate a locuitorilor, cu precadere a persoanelor tinere care nu au posibilitatea achizitionarii unui spatiu locativ.

Se cunoaste faptul ca dezvoltarea socio-economica a oricarei zone este conditionata de existenta unei infrastructuri si structuri corespunzatoare in cadrul careia cladirile cu spatii locative reprezinta o componenta foarte importanta.

Problema lipsei locurilor de munca bine platite, lipsa spatiilor locative sau valoarea prea mare a pietei in ceea ce priveste achizitionarea acestora aduc un minus zonei si contribuie la mentinerea acesteia in „zona defavorizata". Crearea de locuinte pentru tineri, destinate inchirierii, poate aduce beneficii la nivel local.

Obiectivul de investitie privind construirea de spatii locative pentru populatia tanara se preconizeaza a avea numeroase avantaje, precum:

- costuri reduse pentru plata chiriei si posibilitatea altor cheltuieli diverse pentru bunastarea persoanelor tinere;
- crearea unui sistem de locuire cu respectarea normelor si standardelor in vigoare;
- prin valoarea amenajarii lor se imbunatateste aspectul estetic al Comunei Socodor;
- imbunatatirea aspectului estetic al localitatii;
- promovarea incluziunii sociale si combaterea saraciei;
- promovarea ocuparii fortei de munca si sprijinirea mobilitatii fortei de munca;
- atractivitate pentru investitii si oferta de noi locuri de munca.

2.5. Obiective preconizate a fi atinse prin realizarea investitiei publice

In momentul de fata fondul locativ avut la dispozitie de Primaria Com. Socodor este cu mult sub nevoia de locuinte a populatiei localitatii, in special necesitatea de locuinte pentru tineri. Avand in vedere numarul mare de solicitari de atribuire de locuinte, pentru locuitorii din judet si in special din zona Com. Socodor este necesar sa se construiasca un numar de locuinte care sa satisfaca nevoile sociale.

Posibilitatea realizarii de locuinte colective este asigurata prin existenta de terenuri libere in intravilanul localitatii. In momentul de fata, in Com. Socodor, nu exista locuinte construite prin acest program, necesarul acestui tip de locuinte fiind foarte ridicat, este imperios necesar ca astfel de obiective sa se implementeze in continuare in localitate.

3. IDENTIFICAREA, PROPUNEREA SI PREZENTAREA A MINIM DOUA SCENARII TEHNICO-ECONOMICE:

Conform temei de proiectare este necesara realizarea utilitatilor la viitorul bloc ANL destinat inchirierii pentru tineri, aceste utilitati constand in :

- **Racordul la reteaua de canalizare menajera a localitatii;**
- **Bransamentul la reteaua de distributie a apei din localitate;**
- **Bransamentul la reteaua de energie electrica din zona;**
- **Racord la reteaua de iluminat public;**
- **Bransamentu la reteaua de distributie a gazelor naturale din localitate;**
- **Amenajarea locurilor de parcare si legatura la acestea;**
- **Amenajare ghena ecologica;**
- **Sistematizarea terenului natural din zona.**

Pentru realizarea acestor utilitati se propun doua scenarii :

Scenariul 1 cuprinde: racordarea blocului la reteaua publica de canalizare a comunei; bransarea imobilului la reteaua publica de alimentare cu apa; bransarea blocului la reteaua de distributie a gazelor naturale existenta in zona; bransament la reteaua de alimentare cu energie electrica existenta in zona (racord la post trafo Enel); realizarea unui sistem de iluminat public si racordarea acestuia la reteaua publica de iluminat din zona; amenajarea pe parcela a unui numar de 22 locuri de parcare noi. Drumul de acces spre interiorul parcelei va fi realizat dinspre strada asfaltata existenta si va fi executat din structura rutiera supla tip imbracaminte din mixtura asfaltica iar parcarile vor fi amplasate pe teren. Se va amenaja o platforma betonata imprejmuita pentru ghena ecologica in suprafata de 4,50mp. Sistematizarea terenului va contine inierbarea cu gazon a zonei verzi aferenta blocului si realizarea aleilor de acces pentru bloc.

Scenariul 2 cuprinde: racordarea imobilului la reteaua de canalizare publica a comunei; alimentarea cu apa a blocului se va realiza prin intermediul unor puturi forate cu apa potabila si amenajarea unui rezervor de stocare; bransarea blocului la reteaua de distributie a energiei electrice din zona; realizarea unui sistem independent de iluminat public cu montarea de panouri fotovoltaice pe stalpii pentru iluminat public cu rolul de a asigura energie electrica necesara iluminarii parcarilor; amenajarea pe parcela a unei parcari supraterane cu un numar de 22 locuri de parcare impreuna cu drumul de acces la ele, structura rutiera va fi cu imbracaminte tip dala de beton armat; sistematizarea terenului va contine inierbarea cu rulouri de gazon, a zonei verzi aferenta blocului, amenajarea unei ghene de depozitare a gunoiului menajer, realizarea aleilor de acces in bloc.

3.1. Particularitati ale amplasamentului

a).descrierea amplasamentului (localizare – intravilan / extravilan, suprafata terenului, dimensiuni in plan, regim juridic – natura proprietatii sau titlul de proprietate, servituti, drept de preemptiune, zona de utilitate publica, informatii / obligatii / constrangeri extrase din documentatiile de urbanism, dupa caz);

Regimul juridic: Terenul intravilan este situat in intravilanul Com. Socodor, nr.66, inscris in C.F. nr. 304305, Socodor/nr. Cad. 304305 in suprafata de 3.540,00mp. Categoria de folosinta: intravilan cu curti constructii. Proprietar: Comuna Socodor.

Regimul economic: teren intravilan curti constructii cu destinatia de locuinte individuale si colective.

Regimul tehnic: conform Certificat de Urbanism nr. 8 din data 05.11.2020 terenul se incadreaza in PUG aprobat prin HCL nr. 56/31.10.2004, prelungit prin HCL 17/24.02.2014. P.O.T. MAX 40%, CUTmax = 1,60, Lungime front stradal – cel putin 20,0m, Hmax = 18,00m..

Suprafata terenului: 3.540,00 mp

Dimensiunile generale ale terenului: terenul are o forma aproximativ dreptunghiulara in plan, avand dimensiunile laturilor: - limita stanga: 125,07 m;
- limita stradala: 27,045 m;
- limita dreapta: 130,835 m;
- limita posterioara: 26,945 m.

Regimul de inaltime al constructiei care urmeaza a se realiza este P+2E+E3 retras.

Terenul se afla situat in intravilanul Com. Socodor, jud. Arad, identificat prin C.F. nr.304305, *Nr. Cad. 304305* si apartine domeniului privat al localitatii.

Pozitia, amplasamentul, forma si vecinatatile sunt prezentate in planurile de situatie anexate documentatiei.

b). relatii cu zone invecinate, accesuri existente si / sau cai de acces posibile;

Amplasamentul este delimitat de terenuri aflate in proprietate privata a Com. Socodor.

Accesul la amplasament se va realiza din strada principala.

c). orientari propuse fata de punctele cardinale si fata de punctele de interes naturale sau construite;

Amplasamentul propus este pozitionat in planul de situatie anexat, avand fatada principala orientata spre Est, fatadele laterale sunt orientate spre Nord, respectiv Sud, iar fatada posterioara este orientata spre Vest.

d) surse de poluare existente in zona;

Nu este cazul.

e) date climatice si particularitati de relief;

Clima

Clima judetului Arad este continental-moderata,cu slabe influente mediteraneene, vara inregistrandu-se o temperatura medie de 21°C si iarna o temperatura medie de -1°C. Cantitatea medie multianuala de precipitatii este de 582 mm. Cele mai mari cantitati de precipitatii se inregistreaza in luna iunie (88,6 mm), in general sezonul cald inregistrand 58% din cantitatea totala ca o consecinta directa a dominatiei vanturilor din vest. Se mai inregistreaza un maxim secundar in lunile de toamna (24% din cantitatea medie anuala). Intre cele doua maxime se intercaleaza un minim principal: februarie, martie, cu cea mai scazuta valoare de 30 mm si un alt minim in septembrie de 36,5 mm.

Relieful

Situat in vestul Romaniei, judetul Arad se intinde pe sectoarele estice ale Campiei Panonice (Campia Aradului, Campia Inalta a Vingai, Campia Crisurilor, Campia Cermeiului). Ca formatiune orografica, apare depresiunea golf specifica Muntilor Apuseni (Depresiunea Zarandului). O particularitate o constituie trecerea brusca de la campie la munte, nuantata in mod special prin contactul dintre Muntii Zarandului si Campia Aradului si cel dintre Campia Cermeiului si Muntii Codru-Moma in vest. Punctele extreme sunt: 20°45' long. E (Nadlac la vest) si 22°39' (Tarnavita la est) long. E, respectiv 45°58' (Labasint la sud) si 46°38' latitudine nordica (Berechiu la nord).

Relieful, din punctul de vedere al regimului inaltimii, coboara in trepte dinspre est spre vest: Muntii Zarand, Muntii Codru-Moma si portiuni din Masivul Bihor (Gaina).

Altitudinea maxima: Varful Gaina 1486 m (aflat la intretaierea a 3 judete in Masivul Bihor, vf. Plesu 1112 m in Muntii Codru-Moma

Dealurile de Vest (Dealurile piemontane ale Zarandului si Beliu-Cermei, Dealurile Lipovei)

Campia Aradului, Campia joasa a Muresului, Campia inalta a Vingai si Campia Crisurilor (Crisului Alb, Crisului Negru).

f) existenta unor retele edilitare in amplasament care ar necesita relocare/protejare

- Retele edilitare in amplasament care ar necesita relocare/protejare

Nu exista retele edilitare pe amplasament

- Posibile interferente cu monumente istorice/de arhitectura sau situri arheologice pe amplasament sau in zona imediat invecinata

Nu este cazul.

- Terenuri care apartin unor institutii care fac parte din sistemul de aparare, ordine publica si siguranta nationala

Nu este cazul.

g) caracteristici geofizice ale terenului din amplasament – extras din studiul geotehnic elaborat conform normativelor in vigoare, cuprinzand:

(i) date privind zonarea seismica

Din punct de vedere seismic, zona se situeaza in macrozona seismica F(6), caracterizata prin miscari seismice reduse, aceleratia terenului pentru proiectare ag = 0,15 si perioada de colt Tc = 0,7 s.

(ii) date preliminare asupra naturii terenului de fundare, inclusiv presiunea conventionala si nivelul maxim al apelor freatice;

Pe terenul in cauza a fost realizat studiul geotehnic, intocmit de S.C. TERRATECHNIK S.R.L. Pecica, studiu geotehnic anexat.

Adancimea de fundare optima va fi stabilita de inginerul de rezistenta in functie de caracteristicile constructive si functionale ale constructiei viitoare.

Valoarea de baza a presiunii conventionale, pconv barat, este conform studiului geotehnic de 220,00kPa.

Nivelul freatic a fost interceptat la adancimea de -2,00m.

Concluziile si recomandarile studiului vor servi proiectantului la elaborarea proiectului viitoarei constructii.

(iii) date geologice generale

Din punct de vedere geologic, regiunea in care este amplasat perimetrul apartine depozitelor cuaternare care acopera formatiunile mai vechi ale bazinului Panonic. Ne situam in partea de est a bazinului Panonic, care se poate imparti in trei sectoare: partea de sud, cu subsol (roci metamorfice si eruptive) Cretacic superior (deasupra zonei de ofiolitic), acoperit de formatiuni sedimentare Miocen si Pliocen; partea centrala cu subsol (roci metamorfice) Paleozoic si mezozoic din straturile de Codru si autohtonul de Bihor, acoperit de formatiunile sedimentare din Miocen si Panonic; partea de nord cu depozite cretacice si Paleogene tip flis, acoperite de formatiuni sedimentare Miocen (mediu si superior) si Panonic.

In faza timpurie post-rift, crearea spatiului de depunere depaseste aportul de sediment, avand ca rezultat cresterea adancimii apei (peste 1000m in Panonianul inferior). Intr-un stadiu ulterior al evolutiei bazinului (Panonianul superior), rata post-rift a subsidentei termale a fost mai mica decat rata acumularii de sediment si adancimea apei s-a micsorat. Succesiunea sedimentara de depozite Miocen – Pliocene a fazei post-rift reprezinta principalul obictiv al exploatarii si productiei de hidrocarburi si ape termale. Depozitele cuaternare care ocupa arii insemnate in cuprinsul zonei, au varsta Pleistocen – Holocen si acopera formatiunile mai vechi, fiind reprezentate prin depozitele conului aluvionar al raului Mures.

(iv) date geotehnice obținute din: planuri cu amplasamentul forajelor, fișe complexe cu rezultatele determinărilor de laborator, analiza apei subterane, raportul geotehnic cu recomandările pentru fundare și consolidări, hărți de zonare geotehnică, arhive accesibile, după caz;

Se gasesc in studiul geotehnic anexat.

(v) incadrarea in zone de risc (cutremur, alunecari de teren, inundatii) in conformitate cu reglementarile tehnice in vigoare;

Lucrarile in cauza se incadreaza in categoria 2 - riscul geotehnic moderat. Terenul nu prezinta risc de alunecare sau inundatii.

(vi) caracteristici din punct de vedere hidrologic stabilite in baza studiilor existente, a documentarilor, cu indicarea surselor de informare enuntate bibliografic.

Din punct de vedere hidrologic, perimetrul investigat este amplasat în bazinul de drenare al râului Crisul Alb. Apele freatice sunt cantonate in depozite cuaternare alcatuite din nisipuri cu granulometrie diferita, pietrisuri cu intercalatii de argile, prafuri argiloase. In partea superioara a acestor depozite permeabile se dezvolta formatiuni cu o permeabilitate mai redusa, care fac ca in anumite zone nivelele hidrostatice sa prezinte caractere ascensionale.

3.2. Descrierea din punct de vedere tehnic, constructiv, functional – arhitectural si tehnologic

Blocul de locuinte, destinat inchirierii pentru tineri va fi amplasat pe un teren avand o suprafata totala de 3.540, 00 mp, situat în judetul Arad, Comuna Socodor, identificat prin C.F. nr. *304305*, Nr. Cad. 304305.

Locuintele propuse se compun dintr-un bloc, avand un regim de inaltime P+2E+E3 retras, care insumeaza 18 unitati locative, din care 2 apartamente cu o camera, 14 apartamente cu doua camere si 2 apartamente cu trei camere. Prin prezentul proiect se doreste racordarea imobilului propus la utilitati si sistematizarea terenului.

Scenarii propuse:

Scenariul 1

Racordul la **reteaua de canalizare** menajera va avea urmatoarele caracteristici :

- Conducta subterana pentru canalizare menajera PVC-KG cu Ø110mm de lungimea de 14,00m;
- Conducta subterana pentru retea canalizare menajera de PVC-KG cu Ø125 mm de lungimea de 36,00m;
- Conducta subterana pentru retea canalizare menajera de PVC-KG cu Ø315 mm de lungimea de 58,00m;
- Conducta subterana pentru canalizare pluviala PVC-KG cu Ø110mm de lungimea de 3,00m;
- Conducta subterana pentru retea canalizare pluviala PVC-KG cu Ø160mm de lungimea de 52,00m;
- Conducta subterana pentru retea canalizare pluviala de PVC-KG cu Ø250mm de lungimea de 10,50m;
- Camin canalizare menajera din beton armat turnat monolit-1000 MM 1-buc,
- Camin pentru canalizare menajera PVC-800 MM - 5 buc
- Camin canalizare pluviala din PVC de diametru 800mm = 3 buc. ;
- Camin canalizare pluviala prelevare probe cu diam 350mm - 2 buc.
- Camin geiger preluare ape pluviale DN 400, out DN 160 -2 buc
- Panta de scurgere a conductelor de canalizare 1,5‰ (la mie);
- Montare separator de hidrocarburi cu volum de 6 l/s -1 buc.;
- Montare clapeta de sens pe conducta de Ø315 mm;
- Dispunere conducte sub adancimea de inghet de 0,80m.

Bransamentul la **reteaua de apa** va avea urmatoarele caracteristici :

- Conducta subterana PEHDØ50mm;
- Conducta subterana PEHDØ63mm;
- Lungime traseu conducta apa din PEHD Ø50mm = 3,00m;
- Lungime traseu conducta apa din PEHD Ø63mm = 55,00m;
- Montare camin din PEHD cu diametrul de 800mm- 2 buc;
- Montare 1 contor apometru de Ø40mm;
- Dispunere conducte sub adancimea de inghet de 0,80m.

Bransamentul la reteaua de distributie a **gazelor naturale** va avea urmatoarele caracteristici :

- Conducta din PEHD dn 50 mm cu lungime de 3,00 m;
- Conducta din PEHD dn 63 mm cu lungime de 41,00 m;
- Montarea 1 cutii de distributie a gazelor;
- Montarea 1 regulatoare de presiune;
- Dispunere conducta sub adancimea de inghet de 0,80m.

Bransamentul la reteaua de distributie a energiei electrice va avea urmatoarele caracteristici :

- Racord la post trafo 20/0,4 kV Enel prin cablu de energie ACYAbY 3 x 35 + 25 mmp cu lungime de aproximativ 270,0 m;
- Pozare cablu sub adancimea de inghet de 0,80 m.

Racordare la reteaua de iluminat stradal se va realiza prin cablu ACYAbY 3x4 mmp. Se vor prevedea 6 corpuri de iluminat stradal fotovoltaic LED 40 W montate pe 3 stâlpi de iluminat public din oțel galvanizat cu flanșe, inaltimea h= 5 m, prevazuti cu cutie de conexiuni.

Amenajarea locurilor de parcare si a drumului de acces la locurile de parcare va avea urmatoarele caracteristici:

- Suprafata intregului sistem rutier = 1.100,00 mp;
- Dimensiuni loc de parcare: 2,50m x 5,00m, 22 parcari dispuse perpendicular pe axul platformei rutiere;
- Tip imbracaminte rutiera – un strat legatura B.A.D.22,4 = 6cm si strat de uzura B.A.16 = 4cm.

Sistematizarea pe verticala a terenului va avea urmatoarele caracteristici:

- Pentru ghena depozitare gunoaie (1buc):
  - Suprafata 4,50 mp;
  - Tip imprejmuire – gard din plasa otel bordurata cu inaltimea de 1.50 m dispusa pe stalpi metalici din teava rectangulara de 40x40x2mm;
  - Pardoseala – tip dala de baton slab armat cu grosimea de 20cm;
  - Asigurarea scurgerii apelor preluate prin sifon de scurgere si conducerea acestora spre canalizarea apei pluviale.
- Pentru aleea de acces in bloc si in jurul acestuia:
  - Suprafata totala: 64,00 mp
  - Structura tip – pavele de beton vibropresat cu grosimea de 6cm dispuse pe pat de nisip;
- Pentru inierbare zona verde:
  - Inierbare – cu seminte de gazon rezistent la umezeala si caldura;
  - Suprafata: 1.970,53 mp.

Scenariul 2

Racordul la **reteaua de canalizare** menajera va avea urmatoarele caracteristici :

- Conducta subterana pentru canalizare menajera PVC-KG cu Ø110mm de lungimea de 14,00m;
- Conducta subterana pentru retea canalizare menajera de PVC-KG cu Ø125 mm de lungimea de 36,00m;
- Conducta subterana pentru retea canalizare menajera de PVC-KG cu Ø315 mm de lungimea de 58,00m;
- Conducta subterana pentru canalizare pluviala PVC-KG cu Ø110mm de lungimea de 3,00m;
- Conducta subterana pentru retea canalizare pluviala PVC-KG cu Ø160mm de lungimea de 52,00m;
- Conducta subterana pentru retea canalizare pluviala de PVC-KG cu Ø250mm de lungimea de 10,50m;
- Camin canalizare menajera din beton armat turnat monolit-1000 MM 1-buc,
- Camin pentru canalizare menajera PVC-800 MM - 5 buc
- Camin canalizare pluviala din PVC de diametru 800mm = 3 buc. ;
- Camin canalizare pluviala prelevare probe cu diam 350mm - 2 buc.
- Camin geiger preluare ape pluviale DN 400, out DN 160 -2 buc
- Panta de scurgere a conductelor de canalizare 1,5‰ (la mie);
- Montare separator de hidrocarburi cu volum de 6 l/s -1 buc.;
- Montare clapeta de sens pe conducta de Ø315 mm;
  Dispunere conducte sub adancimea de inghet de 0,80m

Bransamentul la reteaua de apa rece va avea urmatoarele caracteristici :

- Realizare a trei foraje de diametrul Ø80mm fiecare, pana la o adancime estimata de 100 de m, rezervorul subteran va fi din beton armat de volum = 80 mc;
- Sistemul de pompare va fi alcatuit dintr-o statie hidrofor;
- Conducta de distributie va fi din PEHD cu Ø50mm
- Montare camine necarosabile din PVC de diametru 800mm = 1 buc. pe proprietate;
- Dispunere conducte sub adancimea de inghet de 0,80m.

Bransamentul la reteaua de distributie a **gazelor naturale** va avea urmatoarele caracteristici :

- Conducta din PEHD dn 50 mm cu lungime de 3,00 m;
- Conducta din PEHD dn 63 mm cu lungime de 41,00 m;
- Montarea 1 cutii de distributie a gazelor;
- Montarea 1 regulatoare de presiune;
- Dispunere conducta sub adancimea de inghet de 0,80m.

Bransamentul la reteaua de distributie a energiei electrice va avea urmatoarele caracteristici :

- Racord la post trafo 20/0,4 kV Enel prin cablu de energie ACYAbY 3 x 35 + 25 mmp cu lungime de aproximativ 270,0 m;
- Pozare cablu sub adancimea de inghet de 0,80m.

Racordare la reteaua de iluminat stradal nu va fi necesară deoarece pentru iluminatul parcării se vor prevedea trei corpuri de iluminat stradal fotovoltaic LED 40 W montate pe trei stâlpi de iluminat public din oțel galvanizat cu flanșe h= 5 m echipati cu panouri fotovoltaice.

Amenajarea locurilor de parcare si a drumului de acces la locurile de parcare va avea urmatoarele caracteristici:

- Suprafata intregului sistem rutier = 1.100,00 mp;
- Dimensiuni loc de parcare: 2,50m x 5,00m, 22 parcari dispuse perpendicular pe axul platformei rutiere;
- Tip imbracaminte rutiera – o dala de beton rutier cu grosimea de 25cm. Santul se executa din beton acoperit cu dale carosabile.

Sistematizarea pe verticala a terenului va avea urmatoarele caracteristici:

- Pentru ghena depozitare gunoaie (1buc):
  - Suprafata 4,50 mp;
  - Tip imprejmuire – gard din plasa otel bordurata cu inaltimea de 1.50 m dispusa pe stalpi metalici din teava rectangulara de 40x40x2mm;
  - Pardoseala – tip dala de baton slab armat cu grosimea de 20cm;
  - Asigurarea scurgerii apelor preluate prin sifon de scurgere si conducerea acestora spre canalizarea apei pluviale.
- Pentru aleea de acces in bloc si in jurul acestuia:
  - Suprafata totala: 64,00 mp;
  - Structura tip – pavele de beton vibropresat cu grosimea de 6cm dispuse pe pat de nisip.
- Pentru inierbare zona verde:
  - Inierbare – cu rulouri de gazon rezistent la umezeala si caldura;
  - Suprafata: 1.970,53 mp.

Scenariul recomandat de catre elaborator este SCENARIUL 1.

S-a ales **scenariul 1 pentru urmatoarele avantaje**:

- costuri mai reduse pentru realizarea investitiilor din scenariul ales (costuri reduse la racord alimentare cu apa, la alimentarea cu energie electrica, la amenajare locuri de parcare, la sistematizare pe verticala a terenului);
- implementarea solutiilor intr-un timp mai redus fata de varianta 2;
- fiabilitate mai buna in exploatare a solutiilor alese (la canalizare si la parcaje);
- reducerea consumurilor de resurse energetice pe durata de exploatare a obiectivului.

In varianta aleasa utilitatile vor fi astfel:

- **evacuarea apelor uzate** se va face prin canalizarea interioara propusa racordata la reteaua publica de canalizare a localitatii. La limita proprietatii se va dispune caminul racord din PVC cu diametrul de 800 mm. Conductele de canalizare vor fi din PVC-KG dispuse in sant pe un pat de nisip cu grosimea de cel putin 10cm respectand o panta de scurgere de 1,5‰, santul fiind astupat mecanizat dupa montarea conductei.

Adancimea dispunerii conductei va fi sub adancimea de inghet. Deasemenea, conform ordin 119, art.4, lit.a, referitor la normele de igiena si sanatate publica, recipientul de colectare a deseurilor a fost prevazut cu un sifon de scurgere (Dn-110mm) racordat, prin intermediul unei conducte din PVC cu diametrul de 110mm, la reteaua de canalizare pluviala propusa.

- **apa pluviala** acumulata pe acoperisul blocului va deversa pe terenul imobilului. Apa acumulata in zona parcajelor va fi colectata prin gaigere si va fi evacuata spre reteaua de canalizare menajera a localitatii prin trasee de conducte din PVC cu diametre cuprinse intre 160mm si 250 mm. Caminele de canalizare pluviala vor fi din PVC cu diametru de 800mm. Pe reteaua propusa de canalizare pluviala se va prevedea 1 separator de hidrocarburi cu bypass care va avea o capacitate de 6 l/s. Conductele de canalizare pluviala vor fi din PVC disuse in sant pe un pat de nisip cu grosimea de cel putin 10 cm respectand o panta de scurgere de 1,5‰ ele se vor imbina prin mufare, santul fiind astupat mecanizat dupa montarea conductei. Adancimea dispunerii conductei va fi sub adancimea de inghet.
- bransamentul la reteaua publica de **alimentare cu apa** se va realiza prin montarea unui traseu de conducta din PEHD cu diametru de 63 mm si prin intermediul unui camin de bransament amplasat la limita proprietatii. Caminul pentru apometrul general va fi amplasat in proximitatea imobilului, va avea diametrul de 800 mm si va fi dotat cu un ceas apometru Dn=40 mm si 2 vane de inchidere. Conductele vor fi dispuse in sant deschis pe un pat de nisip cu grosimea de 10cm, astuparea santului realizandu-se mecanizat. Cota de dispunere a conductelor va fi sub cota de inghet.
-bransarea retelei interioare de **gaze naturale** a imobilului la reteaua publica de alimentare cu gaze se va realiza prin intermediul unei conducte din PEHD cu diametru de 50 mm dispusa ingropata in sant pe un pat de nisip de grosime 15 cm sub adancimea de inghet. La intrarea in imobil se va dispune o cutie de distributie in care se va monta un regulator de gaze si o vana de gaze.
- bransamentul electric va contine traseele de cablu ACY-AbY 3x35+25 mmp de la postul trafo propus de ENEL pâna la firida stradală de branșament ce se va realiza pentru imobilul în cauza. Cablul se va poza intr-un sant cu adâncimea de 0,8 m, pe un pat de nisip de grosime 10 cm si la o distanta de 100 cm fata de traseul conductei de alimentare cu gaze naturale;
- amenajarea pe parcela a unui numar de 22 locuri de parcare in incinta. Drumul de acces la locurile de parcare va fi cu circulatie pe ambele sensuri fiind racordat la strada principala, acesta va avea o latime de 7,00m. Structura rutiera are o fundatie din balast cu grosimea de 30cm, piatra sparta cu grosimea de 20cm si imbracaminte din mixtura asfaltica in doua straturi. Locurile de parcare sunt dispuse perpendicular fata de axul drumului racord cu dimensiunea de 2,50m x 5,00m. Apele pluviale de pe drumul racord si zona de parcaje se vor colecta prin intermediul a doua gaigere racordate la reteaua de canalizare pluviala.
- sistematizarea consta in amenajarea unei platforme ingradite de colectare a deseurilor menajere, unde vor fi dispuse europubelele. Aceasta platforma va fi din beton slab armat cu grosimea de 20cm si armatura din plasa sudata cu ochiuri de 100x100mm si Ø5mm a barelor, placa fiind dispusa pe un strat de balast. Imprejmuirea este din plasa de gard de otel beton dispusa pe stalpi din teava rectangulara de sectiune 40x40x2,4mm si inaltimea de 150cm. Stalpii se vor prinde de platforma de baton cu conexpanduri M12x150mm. Plasa de gard va fi de inaltime 150cm. Preluarea si dirijarea apelor pluviale de pe suprafata betonata a ghenelor de gunoi, se va asigura prin sistem de canalizare racordat la canalizarea menajera. Trotuarele de acces la bloc vor fi executate din pavele de beton vibropresat cu grosimea de 6cm pe un strat de nisip cu grosimea de 4cm, stratul de baza va fi din balast. Aleile vor fi delimitate de borduri din beton

vibropresat cu dimensiunile 50x15x10cm dispuse pe un strat de beton. Terenul verde din jurul blocului va fi nivelat, frezat si inierbat cu semninte de gazon rezistent la seceta.

3.3.Costurile estimative ale investitiei

Costurile estimative pentru realizarea obiectivului de investitii, cu luarea in considerare a costurilor unor investitii similare, ori a unor standarde de cost pentru investitii similare corelativ cu caracteristicile tehnice si parametrii specifici obiectivului de investiții

Investitia de baza fiind evaluata la suma de **562.956,80 lei** fara TVA, din care :
pentru amenajari rutiere 352.253,98 lei, pentru utilitati 126.543,26 lei si pentru sistematizare suma ar fi de 84.159,56 lei.

Costurile estimative de operare pe durata normata de viata / de amortizare a investitiei publice

Conform devizului general.

3.4. Studii de specialitate, in functie de categoria si clasa de importanta a constructiilor, dupa caz:

- Studiu topografic - este anexat la prezenta documentatie.
- Studiu geotehnic - este anexat la prezenta documentatie.

3.5. Grafice orientative de realizare a investitiei

Durata de realizare a investitiei este de 6 luni de la semnarea contractului.

Investitia cuprinde patru etape:

- Elaborare si fundamentare proiect = 1 luni;
- Etapa de servicii = 3 luni;
- Etapa de implementare = 2 luni;
- Etapa de postimplementare.

Elaborarea si fundamenatarea proiectului cuprinde intocmirea si depunerea documentatiei pentru accesarea fondurilor de finantare.

Etapa de servicii prevede executarea si finalizarea urmatoarelor lucrari dupa aprobarea finantarii:
-Pregatirea caietelor de sarcini pentru proiectare;
-Elaborarea proiectului tehnic, a detaliilor de executie, PAC, a documentatiilor necesare obtinerii avizelor cerute in certificatul de urbanism;
-Pregatirea caietelor de sarcini pentru lucrari de executie;

Etapa de implementare prevede executarea si finalizarea urmatoarelor lucrari:
-Executia investitiei de baza de catre executantul lucrarii;
-Lucrarile de constructie vor fi supravegheate de un diriginte de santier, calificat si atestat;

ANEXA 3 LA HCL 4/2021

Beneficiar: Comuna Socodor
Executant:
Proiectant: SC Master Project SRL & SC HC&D Construct SRL
Obiectivul: Sistematizare si utilitati pt bloc ANL Socodor

DEVIZ GENERAL
privind cheltuielile necesare realizarii

Nr.	Denumirea capitolelor si subcapitolelor de cheltuieli	Valoare (fara TVA)	TVA	Valoare (cu TVA)
		Lei	Lei	Lei
1	2	3	4	5
CAPITOL 1 Cheltuieli pentru obtinerea si amenajarea terenului				
1.1	Obtinerea terenului	0.00	0.00	0.00
..2	Amenajarea terenului	0.00	0.00	0.00
1.3	Amenajari pentru protectia mediului si aducerea terenului la starea initiala	0.00	0.00	0.00
1.4	Cheltuieli pentru relocarea/protectia utilitatilor	0.00	0.00	0.00
TOTAL CAPITOL 1		**0.00**	**0.00**	**0.00**
CAPITOL 2 Cheltuieli pentru asigurarea utilitatilor necesare obiectivului de investitii				
TOTAL CAPITOL 2		**0.00**	**0.00**	**0.00**
CAPITOL 3 Cheltuieli pentru proiectare si asistenta tehnica				
3.1	Studii	5,500.00	1,045.00	6,545.00
3.1.1	Studii de teren	5,000.00	950.00	5,950.00
3.1.2	Raport privind impactul asupra mediului	500.00	95.00	595.00
3.1.3	Alte studii specifice	0.00	0.00	0.00
3.2	Documentatii-suport si cheltuieli pentru obtinerea de avize, acorduri si autorizatii	500.00	95.00	595.00
3.3	Expertizare tehnica	0.00	0.00	0.00
3.4	Certificarea performantei energetice si auditul energetic al cladirilor	0.00	0.00	0.00
3.5	Proiectare	74,000.00	14,060.00	88,060.00
3.5.1	Tema de proiectare	0.00	0.00	0.00
3.5.2	Studiu de prefezabilitate	0.00	0.00	0.00
3.5.3	Studiu de fezabilitate/documentatie de avizare a lucrarilor de interventii si deviz general	52,000.00	9,880.00	61,880.00
3.5.3.1	SF pt bloc	45,000.00	8,550.00	53,550.00
3.5.3.2	SF pt sistematiz si utilitati	7,000.00	1,330.00	8,330.00
3.5.4	Documentatiile tehnice necesare in vederea obtinerii avizelor/acordurilor/autorizatiilor	500.00	95.00	595.00
3.5.5	Verificarea tehnica de calitate a proiectului tehnic si a detaliilor de executie	3,000.00	570.00	3,570.00
3.5.6	Proiect tehnic si detalii de executie	18,500.00	3,515.00	22,015.00
3.6	Organizarea procedurilor de achizitie	0.00	0.00	0.00

Formular generat cu programul eDevize (www.eDevize.ro)

116

Nr.	Denumirea capitolelor si subcapitolelor de cheltuieli	Valoare (fara TVA)	TVA	Valoare (cu TVA)
		Lei	Lei	Lei
1	2	3	4	5
3.7	Consultanta	0.00	0.00	0.00
3.7.1	Managementul de proiect pentru obiectivul de investitii	0.00	0.00	0.00
3.7.2	Auditul financiar	0.00	0.00	0.00
3.8	Asistenta tehnica	21,000.00	3,990.00	24,990.00
3.8.1	Asistenta tehnica din partea proiectantului	4,500.00	855.00	5,355.00
3.8.1.1	pe perioada de executie a lucrarilor	2,500.00	475.00	2,975.00
3.8.1.2	pentru participarea proiectantului la fazele incluse in programul de control al lucrarilor de executie, avizat de cate Inspectoratul de Stat in Constructii	2,000.00	380.00	2,380.00
3.8.2	Dirigentie de santier	16,500.00	3,135.00	19,635.00
TOTAL CAPITOL 3		**101,000.00**	**19,190.00**	**120,190.00**

CAPITOL 4
Cheltuieli pentru investitia de baza

4.1	Constructii si instalatii	562,956.80	106,961.79	669,918.60
4.1.1	*01 Sistematizare*	*436,413.55*	*82,918.57*	*519,332.12*
4.1.2	*02 Utilitati*	*126,543.26*	*24,043.22*	*150,586.48*
4.2	Montaj utilaje, echipamente tehnologice si functionale	0.00	0.00	0.00
4.3	Utilaje, echipamente tehnologice si functionale care necesita montaj	0.00	0.00	0.00
4.4	Utilaje, echipamente tehnologice si functionale care nu necesita montaj si echipamente de transport	0.00	0.00	0.00
4.5	Dotari	0.00	0.00	0.00
4.6	Active necorporale	0.00	0.00	0.00
TOTAL CAPITOL 4		**562,956.80**	**106,961.79**	**669,918.60**

CAPITOL 5
Alte cheltuieli

5.1	Organizare de santier	7,000.00	1,330.00	8,330.00
5.1.1	Lucrari de constructii si instalatii aferente organizarii de santier	5,000.00	950.00	5,950.00
5.1.2	Cheltuieli conexe organizarii santierului	2,000.00	380.00	2,380.00
5.2	Comisioane, cote, taxe, costul creditului	6,247.52	0.00	6,247.52
5.2.1	Comisioanele si dobanzile aferente creditului bancii finantatoare	0.00	0.00	0.00
5.2.2	Cota aferenta ISC pentru controlul calitatii lucrarilor de constructii (0.1% din C+M)	567.96	0.00	567.96
5.2.3	Cota aferenta ISC pentru controlul statului in amenajarea teritoriului, urbanism si pentru autorizarea lucrarilor de constructii (0.5% din C+M)	2,839.78	0.00	2,839.78
5.2.4	Cota aferenta Casei Sociale a Constructorilor - CSC (0.5% din C+M)	2,839.78	0.00	2,839.78
5.2.5	Taxe pentru acorduri, avize conforme si autorizatia de construire/desfiintare	0.00	0.00	0.00
5.3	Cheltuieli diverse si neprevazute (10.0% din C+M)	56,795.68	10,791.18	67,586.86
5.4	Cheltuieli pentru informare si publicitate	0.00	0.00	0.00

Formular generat cu programul eDevize (www.eDevize.ro)

117

Nr.	Denumirea capitolelor si subcapitolelor de cheltuieli	Valoare (fara TVA)	TVA	Valoare (cu TVA)
		Lei	Lei	Lei
1	2	3	4	5
TOTAL CAPITOL 5		**70,043.21**	**12,121.18**	**82,164.38**

CAPITOL 6 Cheltuieli pentru probe tehnologice si teste				
6.1	Pregatirea personalului de exploatare	0.00	0.00	0.00
6.2	Probe tehnologice si teste	0.00	0.00	0.00
TOTAL CAPITOL 6		**0.00**	**0.00**	**0.00**

TOTAL Sistematizare si utilitati pt bloc ANL Socodor	**734,000.01**	**138,272.97**	**872,272.98**
TOTAL Constructii+Montaj	**567,956.80**	**107,911.79**	**675,868.60**

PRESEDINTE DE SEDINTA

[redacted]

ROMÂNIA JUDEȚUL ARAD, COMUNA SOCODOR CONSILIUL LOCAL

SECRETAR,

[redacted]

[redacted]

TIMIȘOARA H.C. & D. CONSTRUCT SRL ROMANIA

Formular generat cu programul eDevize (www.eDevize.ro)

118

COMUNA SOCODOR

Cod Fiscal: 3519330; comuna Socodor, nr.1, Cod Poştal: 317305, judeţul Arad, Tel.: +4 0257 358 100; Fax. +4 0257 358 112; e-mail: socodor@gmail.com, primaria@socodor.ro; Web: www.socodor.ro

Nr.186/22.01.2021

PROIECT DE HOTĂRÂRE

privind aprobarea indicatorilor tehnico-economici pentru obiectivul de investiție „Construire locuințe pentru tineri destinate închirierii P+2E+E3 retras, comuna Socodor, județul Arad"

Consiliul Local al Comunei Socodor, Judeţul Arad, CIF 3519330, întrunit ÎN ȘEDINȚĂ ORDINARĂ LA DATA DE 29 ianuarie 2021

Având în vedere:

- referatul de aprobare al primarului Comunei Socodor, inițiator al proiectului de hotărâre, înregistrat cu nr.187/22.01.2021;
- raportul compartimentului de specialitate nr. 188/22.01.2021;
- prevederile studiului de fezabilitate întocmit de SC master Project Concept SRL pentru obiectivul „Construire locuințe pentru tineri destinate închirierii P+2E+E3 retras, comuna Socodor, județul Arad";
- Devizului general al proiectului „Construire locuințe pentru tineri destinate închirierii P+2E+E3 retras, comuna Socodor, județul Arad";
- prevederile Legii 152/1998 privind înființarea Agenției Naționale pentru Locuințe, republicată R^2, cu modificările și completările ulterioare;
- prevederile H.G. nr.962/2001 privind aprobarea Normelor metodologice pentru punerea în aplicare a prevederilor Legii nr.152/1998 privind înființarea Agenției Naționale pentru Locuințe;
- prevederile art. 1, alin. (2), art. 7, art. 10 din H.G. nr. 907/2016 privind etapele de elaborare și conținutul-cadru al documentațiilor tehnico-economice aferente obiectivelor/proiectelor de investiții finanțate din fonduri publice, cu modificările și completările ulterioare;
- prevederile art. 44 alin.(1) din Legea nr.273/2006 privind finanţele publice locale, cu modificările şi completările ulterioare;
- prevederile art.129 alin.(2), lit. b), alin.(4), lit. d) și ale alin.(7), lit. e și lit. q) din O.U.G. nr.57/2019 privind Codul administrativ, cu modificările și completările ulterioare;

În temeiul art.139 alin.(1) și art.196, alin.1, lit. a) din O.U.G. nr.57/2019 privind Codul administrativ, cu modificările și completările ulterioare,

H O T Ă R Ă Ș T E

Art.1. Se aprobă Studiu de fezabilitate, pentru obiectivul de investiție **„Construire locuințe pentru tineri destinate închirierii P+2E+E3 retras, comuna Socodor, județul Arad"**, întocmit în conformitate cu prevederile HG nr.907/2016, investiție finanțată de la bugetul de stat prin Agenția Națională pentru Locuințe, programul de construcții locuințe pentru tineri, destinate închirierii și de la bugetul local al comunei Socodor.

Art.2. Se aprobă indicatorii tehnico-economici pentru obiectivul de investiție **„Construire locuințe pentru tineri destinate închirierii P+2E+E3 retras, comuna Socodor, județul Arad"**, conform anexei nr.1 la prezenta hotărâre.

Art.3. Se aprobă devizul general al obiectivului **Construire locuințe pentru tineri destinate închirierii P+2E+E3 retras, comuna Socodor, județul Arad"**, conform

119

anexei nr.2 la prezenta hotărâre.

Art.4. Se aprobă cofinanțarea de la bugetul local a cheltuielilor neeligibile aferente proiectului în sumă de 734.000,01 lei la care se adaugă TVA în sumă de 138.272,97 lei, cu valoarea totală de 872.272,98 lei, conform devizului, anexa nr.3 la prezenta hotărâre.

Art.5. Prezenta hotărâre se comunică, prin intermediul secretarului comunei, în termenul prevăzut de lege, primarului comunei Socodor, compartimentului contabilitate impozite și taxe din cadrul Primăriei Socodor, Agenției Naționale pentru Locuințe și se duce la cunoștință publică prin afișare la sediul primăriei și pe pagina de internet www.socodor.ro și se comunică cu Instituția Prefectului - Județul Arad, Serviciul Juridic și Contencios Administrativ.

Inițiatorul proiectului de hotărâre,
Primar,
Jura Ioan Dimitrie

[redacted]

Avizat,
Secretar general,
Crisan Gheorghe

[redacted]

120

COMUNA SOCODOR

Cod Fiscal: 3519330; comuna Socodor, nr.1, Cod Poștal: 317305, județul Arad, Tel.: +4 0257 358 100; Fax. +4 0257 358 112; e-mail: socodor@gmail.com, primaria@socodor.ro; Web: www.socodor.ro

Nr. înregistrare: 187 din 22.01.2021
CABINET PRIMAR

Referatul de aprobare al primarului Comunei Socodor

privind aprobarea indicatorilor tehnico-economici pentru obiectivul de investiție „Construire locuințe pentru tineri destinate închirierii P+2E+E3 retras, comuna Socodor, județul Arad"

Subsemnatul Jura Ioan Dimitrie primar al Comunei Socodor, prezint referatul de aprobare a indicatorilor tehnico-economici pentru obiectivul de investiție „Construire locuințe pentru tineri destinate închirierii P+2E+E3 retras, comuna Socodor, județul Arad".

Obiectivului de investiţie „Construire locuințe pentru tineri destinate închirierii P+2E+E3 retras, comuna Socodor, județul Arad", are o valoarea totală estimată a proiectului de **6.288.195,94 lei**, conform devizului general, din care cheltuieli fără TVA de **5.326.656,33 lei** și TVA în sumă de **961.539,62 lei**.

Finanțarea investiției se va face din bugetul de stat prin ANL și din bugetul local:

- valoare investiție realizată prin bugetul de stat ANL: 5.415.922,96 lei inclusiv TVA
- valoare investiție realizată prin bugetul local:872.272,98 lei inclusiv TVA

Durata de realizare a lucrărilor este 17 luni.

Blocul de locuințe va fi în regim de înălțime P+2E+E3 retras, care însumează 18 unități locative, din care 2 apartament cu o cameră, 14 apartamente cu două camere și 2 apartamente cu 3 camere. Blocul va avea dimensiunile exterioare de gabarit de 30,20*13,50m, cu înălțimea Hmax de 14,56 m, având un număr de 18 u.l. Lucrările de racord la rețeaua de canalizare menajeră, branșamentul la rețeaua de apă, branșamentul la rețeaua de distribuția a gazelor naturale și branșamentul la rețeaua de distribuție a energiei electrice vor fi finanțate din bugetul local al comunei Socodor. Tot din bugetul local se va realiza racordarea la rețeaua de iluminat stradal, amenajarea locurilor de parcare și a drumului de acces la locurile de parcare, sistematizarea pe verticală terenului (containere de depozitare gunoi menajer și selectiv, aleea de acces în bloc și în jurul acestuia și înierbare zona verde) se vor finanța din bugetul local al comunei Socodor.

Față de cele arătate mai sus, prezint proiectul de hotărâre Consiliului Local al comunei Socodor pentru al analiza și aproba. Sunt competente toate cele trei comisii de specialitate pentru a da avizul.

PRIMAR
JURA IOAN DIMITRIE

[redacted]

121

COMUNA SOCODOR

Cod Fiscal: 3519330; comuna Socodor, nr.1, Cod Poștal: 317305, județul Arad, Tel.: +4 0257 358 100; Fax. +4 0257 358 112; e-mail: socodor@gmail.com, primaria@socodor.ro; Web: www.socodor.ro

Nr. înregistrare: 188 din 22.01.2021

Referatul compartimentului de specialitate
privind aprobarea indicatorilor tehnico-economici pentru obiectivul de investiție „Construire locuințe pentru tineri destinate închirierii P+2E+E3 retras, comuna Socodor, județul Arad"

Subsemnatul Crișan Gheorghe, secretar al Comunei Socodor și Heinzl Carol Marcel referent în cadrul compartimentului urbanism din cadrul Primăriei Socodor prezentăm referatul de specialitate pentru aprobarea indicatorilor tehnico-economici pentru obiectivul de investiție „Construire locuințe pentru tineri destinate închirierii P+2E+E3 retras, comuna Socodor, județul Arad".

Având în vedere că, în comuna Socodor tinerii locuiesc în general împreună cu părinții, neavând posibilitatea achiziționării unui imobil datorită veniturilor reduse pe de o parte și a prețului substanțial al locuințelor pe de altă parte, propunem construirea unui bloc de locuințe destinat închirierii de către tinerii din comuna Socodor, cu finanțare de la bugetul de stat prin ANL și de la bugetul local al comunei Socodor.

Obiectivului de investiție „Construire locuințe pentru tineri destinate închirierii P+2E+E3 retras, comuna Socodor, județul Arad", are o valoarea totală **6.288.195,94 lei**, conform devizului general, din care cheltuieli fără TVA de 5.326.656,33 lei și TVA în sumă de 961.539,62 lei.

Finanțarea investiției se va face din bugetul de stat prin ANL și din bugetul local:

- valoare investiție realizată prin bugetul de stat ANL: 5.415.922,96 lei inclusiv TVA
- valoare investiție realizată prin bugetul local:872.272,98 lei inclusiv TVA

Durata de realizare a lucrărilor este 17 luni.

Blocul de locuințe va fi în regim de înălțime P+2E+E3 retras, care însumează 18 unități locative, din care 2 apartament cu o cameră, 14 apartamente cu două camere și 2 apartamente cu 3 camere. Blocul va avea dimensiunile exterioare de gabarit de 30,20*13,50m, cu înălțimea Hmax de 14,56 m, având un număr de 18 u.l. Lucrările de racord la rețeaua de canalizare menajeră, branșamentul la rețeaua de apă, branșamentul la rețeaua de distribuția a gazelor naturale și branșamentul la rețeaua de distribuție a energiei electrice vor fi finanțate din bugetul local al comunei Socodor. Tot din bugetul local se va realiza racordarea la rețeaua de iluminat stradal, amenajarea locurilor de parcare și a drumului de acces la locurile de parcare, sistematizarea pe verticală terenului (containere de depozitare gunoi menajer și selectiv, aleea de acces în bloc și în jurul acestuia și înierbare zona verde) se vor finanța din bugetul local al comunei Socodor.

Față de cele arătate mai sus, vă rugăm să aprobați proiectul de hotărâre inițiat în acest sens.

Secretar,
Crisan Gheorghe
[redacted]

ROMANIA COMUNA SOCODOR C.I.F. 3519330 JUDEȚUL ARAD

Referent,
Heinzl Carol Marcel
[redacted]

122

CONSILIUL LOCAL SOCODOR

Cod Fiscal: 3519330; comuna Socodor, nr.1, Cod Poștal: 317305, județul Arad, Tel.: +4 0257 358 100; Fax. +4 0257 358 112; e-mail: socodor@gmail.com, primaria@socodor.ro; Web: www.socodor.ro

Comisia pentru programe de dezvoltare economico–socială, buget-finanţe, administrarea domeniului public şi privat al comunei , agricultură, gospodărie comunală, protecţia mediului, servicii şi comerţ

AVIZUL
Nr. 4 din 28 ianuarie 2021
pentru P.H.C.L. nr.186/22.01.2021 privind aprobarea indicatorilor tehnico-economici pentru obiectivul de investiție „Construire locuințe pentru tineri destinate închirierii P+2E+E3 retras, comuna Socodor, județul Arad"

Având în vedere Proiectul de hotărâre privind aprobarea indicatorilor tehnico-economici pentru obiectivul de investiție „Construire locuințe pentru tineri destinate închirierii P+2E+E3 retras, comuna Socodor, județul Arad",

în temeiul prevederilor art. 125 alin. (1) lit. b) din Ordonanța de urgență a Guvernului nr. 57/2019 privind Codul administrativ, cu modificările si completările ulterioare, respectiv al prevederilor art. 5 alin. (1) lit. b) din Regulamentul de organizare și funcționare a consiliului local,

Comisia pentru programe de dezvoltare economico–socială, buget-finanţe, administrarea domeniului public şi privat al comunei, agricultură, gospodărie comunală, protecţia mediului, servicii şi comerţ, nr.1 din cadrul Consiliului Local Socodor, adoptă următorul aviz:

Art. 1. - Se avizează **favorabil**/~~nefavorabil~~ proiectul de hotărâre a consiliului local nr.186/22.01.2021 privind aprobarea indicatorilor tehnico-economici pentru obiectivul de investiție „Construire locuințe pentru tineri destinate închirierii P+2E+E3 retras, comuna Socodor, județul Arad", cu ...-.../**fără amendamente**.

Art. 2. - Amendamentele si observațiile membrilor comisiei se regăsesc în anexa care face parte integrantă din prezentul aviz - nu este cazul la prezentul aviz.

Art. 3. - Prezentul aviz se comunică prin grija secretarului comisiei, în termenul recomandat, secretarului general al Comunei Socodor.

Președintele Comisiei : **Unc Dimitrie**_____

Secretarul Comisiei: **Hanza Remus Ovidiu**_____

ROMÂNIA JUDEȚUL ARAD, COMUNA SOCODOR CONSILIUL LOCAL

123

CONSILIUL LOCAL SOCODOR

Cod Fiscal: 3519330; comuna Socodor, nr.1, Cod Poștal: 317305, județul Arad, Tel.: +4 0257 358 100; Fax. +4 0257 358 112; e-mail: socodor@gmail.com, primaria@socodor.ro; Web: www.socodor.ro

Comisia pentru învățământ, sănătate, cultură, protecţia socială, activităţi sportive şi de agrement

AVIZUL
Nr. 4 din 28 ianuarie 2021
pentru P.H.C.L. nr.186/22.01.2021 privind aprobarea indicatorilor tehnico-economici pentru obiectivul de investiție „Construire locuințe pentru tineri destinate închirierii P+2E+E3 retras, comuna Socodor, județul Arad"

Având în vedere Proiectul de hotărâre privind aprobarea indicatorilor tehnico-economici pentru obiectivul de investiție „Construire locuințe pentru tineri destinate închirierii P+2E+E3 retras, comuna Socodor, județul Arad",

în temeiul prevederilor art. 125 alin. (1) lit. b) din Ordonanța de urgență a Guvernului nr. 57/2019 privind Codul administrativ, cu modificările si completările ulterioare, respectiv al prevederilor art. 5 alin. (1) lit. b) din Regulamentul de organizare și funcționare a consiliului local,

Comisia pentru învățământ, sănătate, cultură, protecţia socială, activităţi sportive şi de agrement, nr.2 din cadrul Consiliului Local Socodor, adoptă următorul aviz:

Art. 1. - Se avizează **favorabil**/~~nefavorabil~~ proiectul de hotărâre a consiliului local nr.186/22.01.2021 privind aprobarea indicatorilor tehnico-economici pentru obiectivul de investiție „Construire locuințe pentru tineri destinate închirierii P+2E+E3 retras, comuna Socodor, județul Arad", cu ...-.../**fără amendamente**.

Art. 2. - Amendamentele si observațiile membrilor comisiei se regăsesc în anexa care face parte integrantă din prezentul aviz - nu este cazul la prezentul aviz.

Art. 3. - Prezentul aviz se comunică prin grija secretarului comisiei, în termenul recomandat, secretarului general al Comunei Socodor.

Președintele Comisiei : **Crișan Ramona**_____ [redacted]

Secretarul Comisiei: **Mureșan Adrian Marius**_____ [redacted]

ROMÂNIA JUDEȚUL ARAD COMUNA SOCODOR CONSILIUL LOCAL

CONSILIUL LOCAL SOCODOR

Cod Fiscal: 3519330; comuna Socodor, nr.1, Cod Poștal: 317305, județul Arad, Tel.: +4 0257 358 100; Fax. +4 0257 358 112; e-mail: socodor@gmail.com, primaria@socodor.ro; Web: www.socodor.ro

Comisia pentru administrație publică locală, juridică, apărarea ordinii și liniștii publice, a drepturilor cetățenilor

AVIZUL
Nr. 4 din 28 ianuarie 2021
pentru P.H.C.L. nr.186/22.01.2021 privind aprobarea indicatorilor tehnico-economici pentru obiectivul de investiție „Construire locuințe pentru tineri destinate închirierii P+2E+E3 retras, comuna Socodor, județul Arad"

Având în vedere Proiectul de hotărâre privind aprobarea indicatorilor tehnico-economici pentru obiectivul de investiție „Construire locuințe pentru tineri destinate închirierii P+2E+E3 retras, comuna Socodor, județul Arad",

în temeiul prevederilor art. 125 alin. (1) lit. b) din Ordonanța de urgență a Guvernului nr. 57/2019 privind Codul administrativ, cu modificările si completările ulterioare, respectiv al prevederilor art. 5 alin. (1) lit. b) din Regulamentul de organizare și funcționare a consiliului local,

Comisia pentru administrație publică locală, juridică, apărarea ordinii și liniștii publice, a drepturilor cetățenilor, nr.3 din cadrul Consiliului Local Socodor, adoptă următorul aviz:

Art. 1. - Se avizează **favorabil**/~~nefavorabil~~ proiectul de hotărâre a consiliului local nr.186/22.01.2021 privind aprobarea indicatorilor tehnico-economici pentru obiectivul de investiție „Construire locuințe pentru tineri destinate închirierii P+2E+E3 retras, comuna Socodor, județul Arad", cu ...-.../**fără amendamente**.

Art. 2. - Amendamentele si observațiile membrilor comisiei se regăsesc în anexa care face parte integrantă din prezentul aviz - nu este cazul la prezentul aviz.

Art. 3. - Prezentul aviz se comunică prin grija secretarului comisiei, în termenul recomandat, secretarului general al Comunei Socodor.

Președintele Comisiei : **Mureșan Adrian Marius**_____

Secretarul Comisiei: **Nădăban Stelian Traian**_____

ROMÂNIA JUDEȚUL ARAD COMUNA SOCODOR CONSILIUL LOCAL

CONSILIUL LOCAL SOCODOR

Cod Fiscal: 3519330; comuna Socodor, nr.1, Cod Poştal: 317305, judeţul Arad, Tel.: +4 0257 358 100; Fax. +4 0257 358 112; e-mail: socodor@gmail.com, primaria@socodor.ro; Web: www.socodor.ro

HOTĂRÂREA Nr.5

din 29 ianuarie 2021

privind aprobarea utilizării excedentului bugetar al anului 2020 în anul 2021

Consiliul Local al Comunei Socodor, Judeţul Arad, CIF 3519330, întrunit
ÎN ŞEDINŢĂ ORDINARĂ LA DATA DE 29 IANUARIE 2021
Având în vedere:

- referatul de aprobare al primarului Comunei Socodor, inițiator al proiectului de hotărâre înregistrat cu nr.190/22.01.2021;
- referatul de specialitate al Compartimentului financiar-contabil, impozite și taxe, întocmit de doamna Ilieși Brigitta Claudia, înregistrat cu nr.191/22.01.2021;
- avizele comisiilor de specialitate pe domenii de activitate ale Consiliului Local al Comunei Socodor;
- contul de execuţie întocmit de Trezoreria Chişineu-Criş la data de 31 decembrie 2020;
- prevederile art. 58 alin. (1) lit. a) Legea nr. 273/2006 privind finanţele publice locale, cu modificările şi completările ulterioare;
- prevederile art. 129 alin. (4) lit. a) din O.U.G. nr. 57/2019 privind Codul administrativ, cu modificările și completările ulterioare,

Votul **„pentru"** a 11 consilieri, fiind îndeplinită condiția de majoritate absolută, cerută de prevederile art.139 alin.3 lit.a) din O.U.G. nr.57/2019 privind Codul administrativ.

În temeiul art.139 alin.(1) și art.196, alin.1, lit.a) din O.U.G. nr.57/2019 privind Codul administrativ, cu modificările şi completările ulterioare,

H O T Ă R Ă Ș T E

Art.1 Se aprobă utilizarea excedentului bugetar al anilor precedenți în sumă de **4.036.890,05 lei** pentru finanţarea cheltuielilor cuprinse la secţiunea de dezvoltare a bugetului local pe tot parcursul anului 2021, conform Anexei care face parte integrantă din prezenta hotărâre și pentru acoperirea eventualelor goluri de casă care ar putea apare în exerciţiul financiar curent la secţiunea de funcţionare.

Art.2 Disponibilul de **13.762,15 lei** al bugetului creditelor interne va fi utilizat în anul 2021 pentru asigurarea prefinanțării proiectului cu finanțare nerambursabilă „Modernizare străzi în comuna Socodor, județul Arad", proiect finanțat prin P.N.D.R. 2014-2020.

Art.3 Prevederile prezentei hotărâri vor fi duse la îndeplinire de personalul Compartimentului financiar-contabil, impozite și taxe din cadrul aparatului de specialitate al primarului comunei Socodor.

Art.4 Prezenta hotărâre se comunică prin intermediul secretarului Comunei Socodor, în termenul prevăzut de lege, primarului comunei Socodor, compartimentului financiar contabil, impozite și taxe, Trezoreriei orașului Chișineu-Criș, se duce la cunoştinţă publică prin afişare la sediul primăriei şi pe pagina de internet www.socodor.ro şi se comunică cu Instituţia Prefectului-Judeţul Arad, Serviciul Juridic şi Contencios Administrativ.

PREŞEDINTE DE ŞEDINŢĂ,
CRIŞAN RAMONA

ROMÂNIA JUDEȚUL ARAD, COMUNA SOCODOR CONSILIUL LOCAL

SECRETAR GENERAL UAT,
CRIŞAN GHEORGHE

126

PROCEDURI OBLIGATORII ULTERIOARE ADOPTARII HOTARARII CONSILIULUI LOCAL NR. **5/29.01.2021**.[1]			
Nr. crt.	Operațiuni efectuate	Data ZZ/LL/AN	Semnătura persoanei responsabile sa efectueze procedura
0	1	2	[redacted]
1	Adoptarea hotararii[1]) s-a făcut cu majoritate ☐ simpla **X absoluta** ☐ calificata[2]	29/01/2021	
2	Comunicarea către primar[2])	29/01/2021	
3	Comunicarea către prefectul judetului[3])	09/02/2021	
4	Aducerea la cunoștința publica[4])+[5])	09/02/2021	
5	Comunicarea, numai in cazul celei cu caracter individual[4])+[5])	.../.../.....	
6	Hotărârea devine obligatorie[6]) sau produce efecte juridice[7]), după caz	.../.../.....	

Extrase din Ordonanța de urgenta a Guvernului nr. 57/2019 privind Codul administrativ, cu modificările si completările ulterioare:

[1]) Art. 139 alin. (1): „In exercitarea atribuțiilor ce ii revin, consiliul local adopta hotărâri, cu majoritate absoluta sau simpla, după caz.

(2) Prin excepție de la prevederile alin. (1), hotărârile privind dobândirea sau înstrăinarea dreptului de proprietate in cazul bunurilor imobile se adopta de consiliul local cu majoritatea calificata definita la art. 5 lit. dd), de doua treimi din numărul consilierilor locali in funcție."

[2]) Art. 197 alin. (2): „Hotărârile consiliului local se comunica primarului."

[3]) Art. 197 alin. (1), adaptat: Secretarul general al comunei comunica hotărârile consiliului local al comunei prefectului in cel mult 10 zile lucrătoare de la data adoptării HCL.

[4]) Art. 197 alin. (4): „Hotărârile C.L.Socodor se aduc la cunoștința publica si se comunica, in condițiile legii, prin grija secretarului general al comunei."

[5]) Art. 199 alin. (1): „Comunicarea hotărârilor C.L.Socodor cu caracter individual către persoanele cărora li se adresează se face in cel mult 5 zile de la data comunicării oficiale către prefect."

[6]) Art. 198 alin. (1): „Hotărârile C.L. Socodor cu caracter normativ devin obligatorii de la data aducerii lor la cunoștința publica."

[7]) Art. 199 alin. (2): „Hotărârile C.L.Socodor cu caracter individual produc efecte juridice de la data comunicării către persoanele cărora li se adresează."

Anexa la HCL 5/29.01.2021
privind aprobarea utilizării excedentului bugetar al anului 2020 în anul 2021

Sumele repartizate din excedentul bugetar al anilor precedenți pentru finanțarea secțiunii de dezvoltare a Comunei Socodor în anul 2021

Nr. Crt.	Capitolul/subcapitol bugetar/paragraf	Denumire proiect/investiție	Suma repartizată mii lei
1	5102/71.01.30	PT construire bloc locuințe 18 apartamente (2 una camera, 14 doua camere și 2 trei camere)	50,00
2	5102/71.01.30	Întocmire SF construire sediu primărie	50,00
3	5102/71.01.30	Achiziție imobil Socodor nr. FN	75,00
4	5402/71.01.30	PT alimentare cu gaze naturale	100,00
5	6502/71.01.01	Execuție lucrări Construire școală cu clasele I-VIII comuna Socodor, județul Arad	300,00
6	6702/71.01.01	Refacere gazon sintetic baza sportivă și parcări baza sportivă și curte bloc locuințe	100,00
7	6702/580401 6702/580402 6702/580403	Renovare și dotare Cămin cultural, SM7.6 PNDR 2014-2020	200,00
8	7002/71.01.01	Reabilitare, modernizare și eficientizarea sistemului de iluminat public în comuna Socodor, Județul Arad, finanțat prin AFM	130,00
8	7002/580401 7002/580402 7002/580403	Reabilitare și extindere sistem de alimentare cu apă și extindere canalizare, SM7.2 PNDR 2014-2020	431,89
9	8402/580401 8402/580402 8402/580403	Amenajare infrastructură de drumuri agricole în comuna Socodor, județul Arad, SM.4.3 PNDR 2014-2020	250,00
10	8402/580401 8402/580402 8402/580403	Modernizare străzi proiect SM7.2 PNDR 2014-2020	2.350,00
TOTAL			**4.036,89**

În funcție de derularea obiectivelor de investiții/proiectelor cu finanțare nerambursabilă, sumele alocate pot fi suplimentate sau diminuate, după caz, de la un obiectiv de investiții la altul.

PREŞEDINTE DE ŞEDINŢĂ,

CRIȘAN RAMONA

[redacted]

ROMÂNIA JUDEȚUL ARAD, COMUNA SOCODOR CONSILIUL LOCAL

SECRETAR GENERAL UAT,

CRIȘAN GHEORGHE

[redacted]

128

COMUNA SOCODOR

Cod Fiscal: 3519330; comuna Socodor, nr.1, Cod Poştal: 317305, judeţul Arad, Tel.: +4 0257 358 100; Fax. +4 0257 358 112; e-mail: socodor@gmail.com, primaria@socodor.ro; Web: www.socodor.ro

Nr.189/22.01.2021

PROIECT DE HOTĂRÂRE

privind aprobarea utilizării excedentului bugetar al anului 2020 în anul 2021

Consiliul Local al Comunei Socodor, Judeţul Arad, CIF 3519330, întrunit
ÎN ŞEDINŢĂ ORDINARĂ LA DATA DE 29 IANUARIE 2021
Având în vedere:

- referatul de aprobare al primarului Comunei Socodor, iniţiator al proiectului de hotărâre înregistrat cu nr.190/22.01.2021;
- referatul de specialitate al Compartimentului financiar-contabil, impozite şi taxe, întocmit de doamna Ilieşi Brigitta Claudia, înregistrat cu nr.191/22.01.2021;
- contul de execuţie întocmit de Trezoreria Chişineu-Criş la data de 31 decembrie 2020;
- prevederile art. 58 alin. (1) lit. a) Legea nr. 273/2006 privind finanţele publice locale, cu modificările şi completările ulterioare;
- prevederile art. 129 alin. (4) lit. a) din O.U.G. nr. 57/2019 privind Codul administrativ, cu modificările și completările ulterioare,

În temeiul art.139 alin.(1) și art.196, alin.1, lit.a) din O.U.G. nr.57/2019 privind Codul administrativ, cu modificările şi completările ulterioare,

H O T Ă R Ă Ș T E

Art.1 Se aprobă utilizarea excedentului bugetar al anilor precedenţi în sumă de **4.036.890,05 lei** pentru finanţarea cheltuielilor cuprinse la secţiunea de dezvoltare a bugetului local pe tot parcursul anului 2021, conform Anexei care face parte integrantă din prezenta hotărâre și pentru acoperirea eventualelor goluri de casă care ar putea apare în exerciţiul financiar curent la secţiunea de funcţionare.

Art.2 Disponibilul de **13.762,15 lei** al bugetului creditelor interne va fi utilizat în anul 2021 pentru asigurarea prefinanțării proiectului cu finanțare nerambursabilă „Modernizare străzi în comuna Socodor, judeţul Arad", proiect finanţat prin P.N.D.R. 2014-2020.

Art.3 Prevederile prezentei hotărâri vor fi duse la îndeplinire de personalul Compartimentului financiar-contabil, impozite și taxe din cadrul aparatului de specialitate al primarului comunei Socodor.

Art.4 Prezenta hotărâre se comunică prin intermediul secretarului Comunei Socodor, în termenul prevăzut de lege, primarului comunei Socodor, compartimentului financiar contabil, impozite și taxe, Trezoreriei orașului Chișineu-Criș, se duce la cunoştinţă publică prin afişare la sediul primăriei şi pe pagina de internet www.socodor.ro şi se comunică cu Instituţia Prefectului-Judeţul Arad, Serviciul Juridic şi Contencios Administrativ.

Iniţiatorul proiectului de hotărâre,
Primar,
Jura Ioan Dimitrie

[redacted]

Avizat,
Secretar general,
Crişan Gheorghe

[redacted]

129

COMUNA SOCODOR

Cod Fiscal: 3519330; comuna Socodor, nr.1, Cod Poştal: 317305, judeţul Arad, Tel.: +4 0257 358 100; Fax. +4 0257 358 112; e-mail: socodor@gmail.com, primaria@socodor.ro; Web: www.socodor.ro

Nr. înregistrare: 190 din 22 ianuarie 2021
CABINET PRIMAR

Referatul de aprobare al primarului Comunei Socodor

privind utilizării excedentului bugetar al anul 2020 pentru finanţarea cheltuielilor secţiunii de dezvoltare şi finanţarea unor eventuale goluri de casa la secţiunea de funcţionare în anul 2021

Subsemnatul Jura Ioan Dimitrie primar al Comunei Socodor, prezint referatul de aprobare a utilizării excedentului bugetar al anul 2020 pentru finanţarea cheltuielilor secţiunii de dezvoltare şi finanţarea unor eventuale goluri de casa la secţiunea de funcţionare în anul 2021.

Ţinând cont de :

- art.58 alin(1) din Legea nr.273/2006 privind finanțele publice locale, cu modificările și completările ulterioare, „Excedentul anual al bugetului local rezultat la încheierea exerciţiului bugetar, după efectuarea regularizărilor în limita sumelor defalcate din unele venituri ale bugetului de stat şi a transferurilor din bugetul de stat sau din alte bugete , precum si după achitarea plăţilor restante, se reportează în exercițiul financiar următor și se utilizează, în baza hotărârilor autorităților deliberative, astfel:

a) ca sursă de finanţare a cheltuielilor secţiunii de dezvoltare;

b) pentru acoperirea temporară a golurilor de casă provenite din decalaje între veniturile și cheltuielile secţiunilor de funcţionare și dezvoltare în anul curent, în limita disponibilului rezultat în urma aplicării prevederilor de la lit.a);

c) pentru acoperirea definitivă a eventualelor deficite ale secţiunilor de funcţionare si dezvoltare, după caz, la sfârșitul exercițiului bugetar."

Pentru anul 2021 excedentul bugetar al anului 2020 în sumă de **4.036.890,05 lei**, propun a fi utilizat ca sursă de finanţare a cheltuielilor secţiunii de dezvoltare, precum și la secțiunea de funcționare pentru acoperirea temporară a golurilor de casă provenite din decalaje între veniturile și cheltuielile secţiunii de funcţionare, pe tot parcursul anului 2021.

Disponibilul de **13.762,15 lei** al bugetului creditelor interne propun să fie utilizat în anul 2020 pentru asigurarea prefinanțării proiectelor cu finanțare nerambursabilă, respectiv pentru proiectul "Modernizare străzi în comuna Socodor, județul Arad", proiect finanțat prin P.N.D.R. 2014-2020.

PRIMAR
JURA IOAN DIMITRIE

COMUNA SOCODOR

Cod Fiscal: 3519330; comuna Socodor, nr.1, Cod Poștal: 317305, județul Arad, Tel.: +4 0257 358 100; Fax. +4 0257 358 112; e-mail: socodor@gmail.com, primaria@socodor.ro; Web: www.socodor.ro

Nr. înregistrare: 191 din 22 ianuarie 2021

Raportul compartimentului financiar-contabil, impozite și taxe privind aprobarea utilizării excedentului bugetar al anului 2020 în anul 2021

Conform art.58 alin(1) din Legea nr.273/2006 privind finanțele publice locale, cu modificările și completările ulterioare, „Excedentul anual al bugetului local rezultat la încheierea exercițiului bugetar,după efectuarea regularizărilor în limita sumelor defalcate din unele venituri ale bugetului de stat şi a transferurilor din bugetul de stat sau din alte bugete, precum si după achitarea plăţilor restante ,se reportează în exercițiul financiar următor şi se utilizează, în baza hotărârilor autorităților deliberative,astfel:

a) ca sursă de finanţare a cheltuielilor secţiunii de dezvoltare;

b) pentru acoperirea temporară a golurilor de casă provenite din decalaje între veniturile și cheltuielile secţiunilor de funcţionare si dezvoltare în anul curent,in limita disponibilului rezultat in urma aplicării prevederilor lit.a);

c) pentru acoperirea definitivă a eventualelor deficite ale secţiunilor de funcţionare si dezvoltare ,după caz,la sfârșitul exercițiului bugetar."

Pentru anul 2021, excedentul bugetar al anului 2020 în sumă de **4.036.890,05** lei, propun a fi utilizat ca sursă de finanţare a cheltuielilor secţiunii de dezvoltare, pentru proiectele înscrise în lista anexă la proiectul de hotărâre, precum și la secțiunea de funcționare pentru acoperirea temporară a golurilor de casă provenite din decalaje între veniturile și cheltuielile secţiunii de funcţionare, pe tot parcursul anului 2021.

Disponibilul de **13.762,15 lei** al bugetului creditelor interne propun să fie utilizat în anul 2020 pentru asigurarea prefinanțării proiectelor cu finanțare nerambursabilă, respectiv pentru proiectul „Modernizare străzi în comuna Socodor, județul Arad", proiect finanțat prin P.N.D.R. 2014-2020.

Compartimentul financiar-contabil,impozite și taxe,
Inspector, Iliesi Brigitta Claudia

[redacted]

131

CONSILIUL LOCAL SOCODOR

Cod Fiscal: 3519330; comuna Socodor, nr.1, Cod Poştal: 317305, judeţul Arad, Tel.: +4 0257 358 100; Fax. +4 0257 358 112; e-mail: socodor@gmail.com, primaria@socodor.ro; Web: www.socodor.ro

Comisia pentru programe de dezvoltare economico–socială, buget-finanţe, administrarea domeniului public şi privat al comunei , agricultură, gospodărie comunală, protecţia mediului, servicii şi comerţ

AVIZUL
Nr. 5 din 28 ianuarie 2021
pentru P.H.C.L. nr.189/22.01.2021 privind aprobarea utilizării excedentului bugetar al anului 2020 în anul 2021

Având în vedere Proiectul de hotărâre privind aprobarea utilizării excedentului bugetar al anului 2020 în anul 2021,

în temeiul prevederilor art. 125 alin. (1) lit. b) din Ordonanța de urgență a Guvernului nr. 57/2019 privind Codul administrativ, cu modificările si completările ulterioare, respectiv al prevederilor art. 5 alin. (1) lit. b) din Regulamentul de organizare și funcționare a consiliului local,

Comisia pentru programe de dezvoltare economico–socială, buget-finanţe, administrarea domeniului public şi privat al comunei , agricultură, gospodărie comunală, protecţia mediului, servicii şi comerţ, nr.1 din cadrul Consiliului Local Socodor, adoptă următorul aviz:

Art. 1. - Se avizează **favorabil**/~~nefavorabil~~ proiectul de hotărâre a consiliului local nr. 189/22.01.2021 privind aprobarea utilizării excedentului bugetar al anului 2020 în anul 2021, cu ...-.../**fără amendamente**.

Art. 2. - Amendamentele si observațiile membrilor comisiei se regăsesc în anexa care face parte integrantă din prezentul aviz - nu este cazul la prezentul aviz.

Art. 3. - Prezentul aviz se comunică prin grija secretarului comisiei, în termenul recomandat, secretarului general al Comunei Socodor.

Preşedintele Comisiei : **Unc Dimitrie**_____

Secretarul Comisiei: **Hanza Remus Ovidiu**_____

ROMÂNIA JUDEȚUL ARAD, COMUNA SOCODOR CONSILIUL LOCAL

132

CONSILIUL LOCAL SOCODOR

Cod Fiscal: 3519330; comuna Socodor, nr.1, Cod Poştal: 317305, judeţul Arad, Tel.: +4 0257 358 100; Fax. +4 0257 358 112; e-mail: socodor@gmail.com, primaria@socodor.ro; Web: www.socodor.ro

Comisia pentru învăţământ, sănătate, cultură, protecţia socială, activităţi sportive şi de agrement

AVIZUL
Nr. 5 din 28 ianuarie 2021
pentru P.H.C.L. nr.189/22.01.2021 privind aprobarea utilizării excedentului bugetar al anului 2020 în anul 2021

Având în vedere Proiectul de hotărâre privind aprobarea utilizării excedentului bugetar al anului 2020 în anul 2021,

în temeiul prevederilor art. 125 alin. (1) lit. b) din Ordonanța de urgență a Guvernului nr. 57/2019 privind Codul administrativ, cu modificările si completările ulterioare, respectiv al prevederilor art. 5 alin. (1) lit. b) din Regulamentul de organizare și funcționare a consiliului local,

Comisia pentru învăţământ, sănătate, cultură, protecţia socială, activităţi sportive şi de agrement, nr.2 din cadrul Consiliului Local Socodor, adoptă următorul aviz:

Art. 1. - Se avizează **favorabil**/~~nefavorabil~~ proiectul de hotărâre a consiliului local nr. 189/22.01.2021 privind aprobarea utilizării excedentului bugetar al anului 2020 în anul 2021, cu ...-.../**fără amendamente**.

Art. 2. - Amendamentele si observațiile membrilor comisiei se regăsesc în anexa care face parte integrantă din prezentul aviz - nu este cazul la prezentul aviz.

Art. 3. - Prezentul aviz se comunică prin grija secretarului comisiei, în termenul recomandat, secretarului general al Comunei Socodor.

Preşedintele Comisiei : **Crişan Ramona**_____

Secretarul Comisiei: **Mureşan Adrian Marius**_____

ROMÂNIA JUDEȚUL ARAD, COMUNA SOCODOR CONSILIUL LOCAL

CONSILIUL LOCAL SOCODOR

Cod Fiscal: 3519330; comuna Socodor, nr.1, Cod Poștal: 317305, județul Arad, Tel.: +4 0257 358 100; Fax. +4 0257 358 112; e-mail: socodor@gmail.com, primaria@socodor.ro; Web: www.socodor.ro

Comisia pentru administrație publică locală, juridică, apărarea ordinii și liniștii publice, a drepturilor cetățenilor

AVIZUL
Nr. 5 din 28 ianuarie 2021
pentru P.H.C.L. nr.189/22.01.2021 privind aprobarea utilizării excedentului bugetar al anului 2020 în anul 2021

Având în vedere Proiectul de hotărâre privind aprobarea utilizării excedentului bugetar al anului 2020 în anul 2021,

în temeiul prevederilor art. 125 alin. (1) lit. b) din Ordonanța de urgență a Guvernului nr. 57/2019 privind Codul administrativ, cu modificările si completările ulterioare, respectiv al prevederilor art. 5 alin. (1) lit. b) din Regulamentul de organizare și funcționare a consiliului local,

Comisia pentru administrație publică locală, juridică, apărarea ordinii și liniștii publice, a drepturilor cetățenilor, nr.3 din cadrul Consiliului Local Socodor, adoptă următorul aviz:

Art. 1. - Se avizează **favorabil**/~~nefavorabil~~ proiectul de hotărâre a consiliului local nr. 189/22.01.2021 privind aprobarea utilizării excedentului bugetar al anului 2020 în anul 2021, cu ...-.../**fără amendamente**.

Art. 2. - Amendamentele si observațiile membrilor comisiei se regăsesc în anexa care face parte integrantă din prezentul aviz - nu este cazul la prezentul aviz.

Art. 3. - Prezentul aviz se comunică prin grija secretarului comisiei, în termenul recomandat, secretarului general al Comunei Socodor.

Președintele Comisiei : **Mureșan Adrian Marius**_____

Secretarul Comisiei: **Nădăban Stelian Traian**_____

ROMÂNIA JUDEȚUL ARAD, COMUNA SOCODOR CONSILIUL LOCAL

CONSILIUL LOCAL SOCODOR

Cod Fiscal: 3519330; comuna Socodor, nr.1, Cod Poștal: 317305, județul Arad, Tel.: +4 0257 358 100; Fax. +4 0257 358 112; e-mail: socodor@gmail.com, primaria@socodor.ro; Web: www.socodor.ro

HOTĂRÂREA Nr.6

din 29 ianuarie 2021

privind aprobarea utilizării excedentului bugetar al Serviciului Apă - Canal Socodor din anul 2020 cu aceeași destinație în anul 2021

Consiliul Local al Comunei Socodor, Judeţul Arad, CIF 3519330, întrunit ÎN ȘEDINȚĂ ORDINARĂ LA DATA DE 29 IANUARIE 2021

Având în vedere:

- referatul de aprobare al primarului Comunei Socodor, inițiator al proiectului de hotărâre, nr. 193/22.01.2021;
- raportul de specialitate întocmit de doamna Tîlmaciu Nela - Daniela, inspector de specialitate în cadrul Compartimentului Financiar-contabil, impozite și taxe din cadrul aparatului de specialitate al primarului comunei Socodor înregistrat cu nr.194/22.01.2021;
- avizele comisiilor de specialitate pe domenii de activitate ale Consiliului Local al Comunei Socodor;
- contul execuție al Serviciului Apă - Canal Socodor întocmit de Trezoreria Chișineu Criș la data de 31.12.2020;
- prevederile art.71 alin (4) din Legea nr.276/2006 privind finanţele publice locale, cu modificările şi completările ulterioare;
- prevederile art. 129 alin. (4) lit. a) din O.U.G. nr. 57/2019 privind Codul administrativ, cu modificările și completările ulterioare,

Votul **„pentru"** a 11 consilieri, fiind îndeplinită condiția de majoritate absolută, cerută de prevederile art.139 alin.3 lit.a) din O.U.G. nr.57/2019 privind Codul administrativ.

În temeiul art.139 alin.(1) și art.196, alin.1, lit.a) din O.U.G. nr.57/2019 privind Codul administrativ, cu modificările şi completările ulterioare,

H O T Ă R Ă Ș T E

Art.1. Suma de **27.254,98 lei**, rezultată ca excedent la 31.12.2020 al execuției bugetului Serviciului Apă - Canal Socodor, se reportează în anul 2021 aceeași destinație. Suma va fi utilizată pentru finanțarea cheltuielilor de la secțiunea de funcționare și după caz, la secțiunea de dezvoltare.

Art.2. Prezenta hotărâre se comunică prin intermediul secretarului comunei Socodor, în termenul prevăzut de lege, primarului comunei Socodor şi domnului Pantea Dănuț-Adrian, șef al Serviciului Apă - Canal Socodor şi se duce la cunoştinţă publică prin afişare la sediul primăriei şi pe pagina de internet www.socodor.ro şi se comunică cu Instituţia Prefectului – Judeţul Arad, Serviciul Juridic şi Contencios Administrativ.

PREŞEDINTE DE ŞEDINŢĂ,
[redacted]IA

ROMÂNIA JUDEȚUL ARAD, COMUNA SOCODOR CONSILIUL LOCAL

SECRETAR GENERAL UAT,
CRISAN GHEORGHE
[redacted]

135

PROCEDURI OBLIGATORII ULTERIOARE ADOPTARII HOTARARII CONSILIULUI LOCAL NR. **6/29.01.2021**.[1]			
Nr. crt.	Operațiuni efectuate	Data ZZ/LL/AN	Semnătura persoanei responsabile sa efectueze
0	1	2	[redacted]
1	Adoptarea hotararii[1]) s-a făcut cu majoritate □ simpla **X absoluta** □ calificata[2]	29/01/2021	
2	Comunicarea către primar[2])	29/01/2021	
3	Comunicarea către prefectul judetului[3])	09/02/2021	
4	Aducerea la cunoștința publica[4])+[5])	09/02/2021	
5	Comunicarea, numai in cazul celei cu caracter individual[4])+[5])	.../.../.....	
6	Hotărârea devine obligatorie[6]) sau produce efecte juridice[7]), după caz	.../.../.....	

Extrase din Ordonanța de urgenta a Guvernului nr. 57/2019 privind Codul administrativ, cu modificările si completările ulterioare:

[1]) Art. 139 alin. (1): „In exercitarea atribuțiilor ce îi revin, consiliul local adopta hotărâri, cu majoritate absoluta sau simpla, după caz.

(2) Prin excepție de la prevederile alin. (1), hotărârile privind dobândirea sau înstrăinarea dreptului de proprietate in cazul bunurilor imobile se adopta de consiliul local cu majoritatea calificata definita la art. 5 lit. dd), de doua treimi din numărul consilierilor locali in funcție."

[2]) Art. 197 alin. (2): „Hotărârile consiliului local se comunica primarului."

[3]) Art. 197 alin. (1), adaptat: Secretarul general al comunei comunica hotărârile consiliului local al comunei prefectului in cel mult 10 zile lucrătoare de la data adoptării HCL.

[4]) Art. 197 alin. (4): „Hotărârile C.L.Socodor se aduc la cunoștința publica si se comunica, in condițiile legii, prin grija secretarului general al comunei."

[5]) Art. 199 alin. (1): „Comunicarea hotărârilor C.L.Socodor cu caracter individual către persoanele cărora li se adresează se face in cel mult 5 zile de la data comunicării oficiale către prefect."

[6]) Art. 198 alin. (1): „Hotărârile C.L. Socodor cu caracter normativ devin obligatorii de la data aducerii lor la cunoștința publica."

[7]) Art. 199 alin. (2): „Hotărârile C.L.Socodor cu caracter individual produc efecte juridice de la data comunicării către persoanele cărora li se adresează."

COMUNA SOCODOR

Cod Fiscal: 3519330; comuna Socodor, nr.1, Cod Poştal: 317305, judeţul Arad, Tel.: +4 0257 358 100; Fax. +4 0257 358 112; e-mail: socodor@gmail.com, primaria@socodor.ro; Web: www.socodor.ro

Nr.192/22.01.2021

PROIECT DE HOTĂRÂRE

privind aprobarea utilizării excedentului bugetar al Serviciului Apă - Canal Socodor din anul 2020 cu aceeași destinație în anul 2021

Consiliul Local al Comunei Socodor, Judeţul Arad, CIF 3519330, întrunit ÎN ȘEDINȚĂ ORDINARĂ LA DATA DE 29 IANUARIE 2021

Având în vedere:

- referatul de aprobare al primarului Comunei Socodor, inițiator al proiectului de hotărâre, nr. 193/22.01.2021;
- raportul de specialitate întocmit de doamna Tîlmaciu Nela - Daniela, inspector de specialitate în cadrul Compartimentului Financiar-contabil, impozite și taxe din cadrul aparatului de specialitate al primarului comunei Socodor înregistrat cu nr.194/22.01.2021;
- contul execuție al Serviciului Apă - Canal Socodor întocmit de Trezoreria Chișineu Criș la data de 31.12.2020;
- prevederile art.71 alin (4) din Legea nr.276/2006 privind finanţele publice locale, cu modificările şi completările ulterioare;
- prevederile art. 129 alin. (4) lit. a) din O.U.G. nr. 57/2019 privind Codul administrativ, cu modificările și completările ulterioare,

În temeiul art.139 alin.(1) și art.196, alin.1, lit.a) din O.U.G. nr.57/2019 privind Codul administrativ, cu modificările şi completările ulterioare,

H O T Ă R Ă Ș T E

Art.1. Suma de **27.254,98 lei**, rezultată ca excedent la 31.12.2020 al execuției bugetului Serviciului Apă - Canal Socodor, se reportează în anul 2021 aceeași destinație. Suma va fi utilizată pentru finanțarea cheltuielilor de la secțiunea de funcționare și după caz, la secțiunea de dezvoltare.

Art.2. Prezenta hotărâre se comunică prin intermediul secretarului comunei Socodor, în termenul prevăzut de lege, primarului comunei Socodor şi domnului Pantea Dănuț-Adrian, șef al Serviciului Apă - Canal Socodor şi se duce la cunoştinţă publică prin afişare la sediul primăriei şi pe pagina de internet www.socodor.ro şi se comunică cu Instituţia Prefectului – Judeţul Arad, Serviciul Juridic şi Contencios Administrativ.

Iniţiatorul proiectului de hotărâre,
Primar,
Jura Ioan Dimitrie

[redacted]

Avizat,
Secretar general,
Crișan Gheorghe

[redacted]

137

COMUNA SOCODOR

Cod Fiscal: 3519330; comuna Socodor, nr.1, Cod Poștal: 317305, județul Arad, Tel.: +4 0257 358 100; Fax. +4 0257 358 112; e-mail: socodor@gmail.com, primaria@socodor.ro; Web: www.socodor.ro

Număr înregistrare: 193 din 22 ianuarie 2021

Referatul de aprobare al primarului Comunei Socodor
privind utilizarea excedentului bugetar al Serviciului Apă - Canal Socodor din anul 2020 cu aceeași destinație în anul 2021

Subsemnatul Jura Ioan Dimitrie primar al Comunei Socodor, prezint referatul de aprobare la proiectul de hotărâre referitor la aprobarea utilizării excedentului bugetar al Serviciului Apă-Canal Socodor din anul 2020 cu aceeași destinație în anul 2021.

Ţinând cont de :

- art.67 alin(1) din Legea nr.273/2006 privind finanțele publice locale, cu modificările și completările ulterioare, "Finanțarea cheltuielilor curente si de capital ale instituțiilor publice astfel:

a) integral din bugetul local;

b) din venituri proprii si din subvenții acordate de la bugetul local;

c) integral din venituri proprii ,conform prevederilor art.70 alin.(2) "Excedentele rezultate din execuția bugetelor instituțiilor publice, finanțate potrivit art. 67 alin. (1) lit. c), rămân la dispoziția acestora, urmând a fi folosite în anul următor cu aceeași destinație" și ale art.71 alin(4) ***" Excedentele rezultate din execuția bugetelor de venituri și cheltuieli ale activităților finanțate integral din venituri proprii se reportează în anul următor cu aceeași destinație sau se preiau ca venit la bugetul local, potrivit hotărârii autorităților deliberative".***

Pentru anul 2021 excedentul bugetar al anului 2020 în sumă de **27.254,98 lei**, propun a fi utilizat ca sursă de finanţare a cheltuielilor secţiunii de funcționare și după caz, a secțiunii de dezvoltare.

Primar,
Jura Ioan Dimitrie

ROMANIA PRIMAR

138

COMUNA SOCODOR

Cod Fiscal: 3519330; comuna Socodor, nr.1, Cod Poștal: 317305, județul Arad, Tel.: +4 0257 358 100; Fax. +4 0257 358 112; e-mail: socodor@gmail.com, primaria@socodor.ro; Web: www.socodor.ro

Nr. înregistrare: 194 din 22 ianuarie 2021

Raportul compartimentului financiar-contabil, impozite și taxe privind aprobarea utilizării excedentului bugetar al Serviciului Apă - Canal Socodor din anul 2020 cu aceeași destinație în anul 2021

Conform prevederilor art.67 alin.(1) din Legea nr.273/2006 privind finanțele publice locale, cu modificările și completările ulterioare "Finanțarea cheltuielilor curente și de capital se asigură ale instituțiilor publice astfel:

a) integral din bugetul local;

b) din venituri proprii si din subvenții acordate de la bugetul local;

c) integral din venituri proprii, conform prevederilor art.70 alin.(2) "Excedentele rezultate din execuția bugetelor instituțiilor publice, finanțate potrivit art.67 alin.(1) lit. c), rămân la dispoziția acestora, urmând a fi folosite în anul următor cu aceeași destinație" și ale art.71 alin(4) *„ Excedentele rezultate din execuția bugetelor de venituri și cheltuieli ale activităților finanțate integral din venituri proprii se reportează în anul următor cu aceeași destinație sau se preiau ca venit la bugetul local, potrivit hotărârii autorităților deliberative".*

Pentru anul 2021 excedentul bugetar al anului 2020 în sumă de **27.254,98** lei, propun a fi utilizat ca sursă de finanțare a cheltuielilor secțiunii de funcționare și după caz, a secțiunii de dezvoltare

Compartimentul financiar-contabil,impozite și taxe,
Inspector, Tîlmaciu Nela-Daniela

CONSILIUL LOCAL SOCODOR

Cod Fiscal: 3519330; comuna Socodor, nr.1, Cod Poştal: 317305, judeţul Arad, Tel.: +4 0257 358 100; Fax. +4 0257 358 112; e-mail: socodor@gmail.com, primaria@socodor.ro; Web: www.socodor.ro

Comisia pentru programe de dezvoltare economico–socială, buget-finanţe, administrarea domeniului public şi privat al comunei , agricultură, gospodărie comunală, protecţia mediului, servicii şi comerţ

AVIZUL
Nr. 6 din 28 ianuarie 2021
pentru P.H.C.L. nr.192/22.01.2021 privind aprobarea utilizării excedentului bugetar al Serviciului Apă - Canal Socodor al anului 2020, în anul 2021

Având în vedere Proiectul de hotărâre privind aprobarea utilizării excedentului bugetar al Serviciului Apă - Canal Socodor al anului 2020, în anul 2021,

în temeiul prevederilor art. 125 alin. (1) lit. b) din Ordonanța de urgență a Guvernului nr. 57/2019 privind Codul administrativ, cu modificările si completările ulterioare, respectiv al prevederilor art. 5 alin. (1) lit. b) din Regulamentul de organizare și funcționare a consiliului local,

Comisia pentru programe de dezvoltare economico–socială, buget-finanţe, administrarea domeniului public şi privat al comunei , agricultură, gospodărie comunală, protecţia mediului, servicii şi comerţ, nr.1 din cadrul Consiliului Local Socodor, adoptă următorul aviz:

Art. 1. - Se avizează **favorabil**/~~nefavorabil~~ proiectul de hotărâre a consiliului local nr. 192/22.01.2021 privind aprobarea utilizării excedentului bugetar al Serviciului Apă - Canal Socodor al anului 2020, în anul 2021, cu ...-.../**fără amendamente**.

Art. 2. - Amendamentele si observațiile membrilor comisiei se regăsesc în anexa care face parte integrantă din prezentul aviz - nu este cazul la prezentul aviz.

Art. 3. - Prezentul aviz se comunică prin grija secretarului comisiei, în termenul recomandat, secretarului general al Comunei Socodor.

Președintele Comisiei : **Unc Dimitrie**_____

Secretarul Comisiei: **Hanza Remus Ovidiu**_____

ROMANIA JUDEȚUL ARAD COMUNA SOCODOR CONSILIUL LOCAL

CONSILIUL LOCAL SOCODOR

Cod Fiscal: 3519330; comuna Socodor, nr.1, Cod Poștal: 317305, județul Arad, Tel.: +4 0257 358 100; Fax. +4 0257 358 112; e-mail: socodor@gmail.com, primaria@socodor.ro; Web: www.socodor.ro

Comisia pentru învățământ, sănătate, cultură, protecţia socială, activităţi sportive şi de agrement

AVIZUL
Nr. 6 din 28 ianuarie 2021
pentru P.H.C.L. nr.192/22.01.2021 privind aprobarea utilizării excedentului bugetar al Serviciului Apă - Canal Socodor al anului 2020, în anul 2021

Având în vedere Proiectul de hotărâre privind aprobarea utilizării excedentului bugetar al Serviciului Apă - Canal Socodor al anului 2020, în anul 2021,

în temeiul prevederilor art. 125 alin. (1) lit. b) din Ordonanța de urgență a Guvernului nr. 57/2019 privind Codul administrativ, cu modificările si completările ulterioare, respectiv al prevederilor art. 5 alin. (1) lit. b) din Regulamentul de organizare și funcționare a consiliului local,

Comisia pentru învățământ, sănătate, cultură, protecţia socială, activităţi sportive şi de agrement, nr.2 din cadrul Consiliului Local Socodor, adoptă următorul aviz:

Art. 1. - Se avizează **favorabil**/~~nefavorabil~~ proiectul de hotărâre a consiliului local nr. 192/22.01.2021 privind aprobarea utilizării excedentului bugetar al Serviciului Apă - Canal Socodor al anului 2020, în anul 2021, cu ...-.../**fără amendamente**.

Art. 2. - Amendamentele si observațiile membrilor comisiei se regăsesc în anexa care face parte integrantă din prezentul aviz - nu este cazul la prezentul aviz.

Art. 3. - Prezentul aviz se comunică prin grija secretarului comisiei, în termenul recomandat, secretarului general al Comunei Socodor.

Președintele Comisiei : **Crișan Ramona**_____

Secretarul Comisiei: **Mureșan Adrian Marius**_____

CONSILIUL LOCAL SOCODOR

Cod Fiscal: 3519330; comuna Socodor, nr.1, Cod Poștal: 317305, județul Arad, Tel.: +4 0257 358 100; Fax. +4 0257 358 112; e-mail: socodor@gmail.com, primaria@socodor.ro; Web: www.socodor.ro

Comisia pentru administrație publică locală, juridică, apărarea ordinii și liniștii publice, a drepturilor cetățenilor

AVIZUL
Nr. 6 din 28 ianuarie 2021
pentru P.H.C.L. nr.192/22.01.2021 privind aprobarea utilizării excedentului bugetar al Serviciului Apă - Canal Socodor al anului 2020, în anul 2021

Având în vedere Proiectul de hotărâre privind aprobarea utilizării excedentului bugetar al Serviciului Apă - Canal Socodor al anului 2020, în anul 2021,

în temeiul prevederilor art. 125 alin. (1) lit. b) din Ordonanța de urgență a Guvernului nr. 57/2019 privind Codul administrativ, cu modificările si completările ulterioare, respectiv al prevederilor art. 5 alin. (1) lit. b) din Regulamentul de organizare și funcționare a consiliului local,

Comisia pentru administrație publică locală, juridică, apărarea ordinii și liniștii publice, a drepturilor cetățenilor, nr.3 din cadrul Consiliului Local Socodor, adoptă următorul aviz:

Art. 1. - Se avizează **favorabil**/~~nefavorabil~~ proiectul de hotărâre a consiliului local nr. 192/22.01.2021 privind aprobarea utilizării excedentului bugetar al Serviciului Apă - Canal Socodor al anului 2020, în anul 2021, cu ...-.../**fără amendamente**.

Art. 2. - Amendamentele si observațiile membrilor comisiei se regăsesc în anexa care face parte integrantă din prezentul aviz - nu este cazul la prezentul aviz.

Art. 3. - Prezentul aviz se comunică prin grija secretarului comisiei, în termenul recomandat, secretarului general al Comunei Socodor.

Președintele Comisiei : **Mureșan Adrian Mariu**[redacted]

Secretarul Comisiei: **Nădăban Stelian Traian**[redacted]

ROMANIA JUDEȚUL ARAD COMUNA SOCODOR CONSILIUL LOCAL

142

CONSILIUL LOCAL SOCODOR

Cod Fiscal: 3519330; comuna Socodor, nr.1, Cod Poștal: 317305, județul Arad, Tel.: +4 0257 358 100; Fax. +4 0257 358 112; e-mail: socodor@gmail.com, primaria@socodor.ro; Web: www.socodor.ro

HOTĂRÂREA Nr.7

din 29 ianuarie 2021

privind aprobarea rezultatului inventarierii patrimoniului Comunei Socodor la data de 31.12.2020

Consiliul Local al Comunei Socodor, Judeţul Arad, CIF 3519330, întrunit
ÎN ȘEDINȚĂ ORDINARĂ LA DATA DE 29 IANUARIE 2021
Având în vedere:

- referatul de aprobare al primarului Comunei Socodor, inițiator al proiectului de hotărâre înregistrat cu nr.196/22.01.2021;
- referatul de specialitate al Compartimentului financiar-contabil, impozite și taxe, întocmit de doamna Ilieși Brigitta Claudia, înregistrat cu nr.197/22.01.2021;
- avizele comisiilor de specialitate pe domenii de activitate ale Consiliului Local al Comunei Socodor;
- Procesul Verbal nr.107/12.01.2021 al Comisiei de inventariere privind rezultatele finale ale inventarierii patrimoniului comunei Socodor la data de 31.12.2020;
- prevederile art. 7 din Legea contabilităţii nr. 82/1991, republicată (r^4), cu modificările şi completările ulterioare;
- prevederile Ordinului nr.2861/2009 pentru aprobarea Normelor privind organizarea si efectuarea inventarierii elementelor de natura activelor, datoriilor și capitalurilor proprii;
- prevederile art. 58 alin. (1) lit. a) Legea nr. 273/2006 privind finanţele publice locale, cu modificările şi completările ulterioare;
- prevederile art. 129 alin. (14) și ale art.289 alin.(1) din O.U.G. nr. 57/2019 privind Codul administrativ, cu modificările și completările ulterioare,

Votul **„pentru"** a 11 consilieri, fiind îndeplinită condiția de majoritate absolută, cerută de prevederile art.139 alin.3 lit.i) din O.U.G. nr.57/2019 privind Codul administrativ.

În temeiul art.139 alin.(1) și art.196, alin.1, lit.a) din O.U.G. nr.57/2019 privind Codul administrativ, cu modificările şi completările ulterioare,

H O T Ă R Ă Ș T E

Art.1 Se aprobă rezultatele inventarierii patrimoniului comunei Socodor la data de 31.12.2020, conform Anexei care face parte din prezenta hotărâre.

Art.2 Prezenta hotărâre se comunică prin intermediul secretarului Comunei Socodor, în termenul prevăzut de lege, primarului comunei Socodor, compartimentului financiar contabil, impozite și taxe, se duce la cunoştinţă publică prin afişare la sediul primăriei şi pe pagina de internet www.socodor.ro şi se comunică cu Instituţia Prefectului-Judeţul Arad, Serviciul Juridic şi Contencios Administrativ.

PREŞEDINTE DE ŞEDINŢĂ,
CRISAN RAMONA
[redacted]

ROMÂNIA JUDEȚUL ARAD COMUNA SOCODOR CONSILIUL LOCAL

SECRETAR GENERAL UAT,
CRISAN GHEORGHE
[redacted]

143

PROCEDURI OBLIGATORII ULTERIOARE ADOPTARII HOTARARII CONSILIULUI LOCAL NR. **7/29.01.2021.**[1]			
Nr. crt.	Operațiuni efectuate	Data ZZ/LL/AN	Semnătura persoanei responsabile sa efectueze procedura
0	1	2	
1	Adoptarea hotararii[1]) s-a făcut cu majoritate ☐ simpla **X absoluta** ☐ calificata[2]	29/01/2021	
2	Comunicarea către primar[2])	29/01/2021	
3	Comunicarea către prefectul judetului[3])	10/02/2021	
4	Aducerea la cunoștința publica[4])+[5])	10/02/2021	
5	Comunicarea, numai in cazul celei cu caracter individual[4])+[5])	.../.../.....	
6	Hotărârea devine obligatorie[6]) sau produce efecte juridice[7]), după caz	.../.../.....	

Extrase din Ordonanța de urgenta a Guvernului nr. 57/2019 privind Codul administrativ, cu modificările si completările ulterioare:

[1]) Art. 139 alin. (1): „In exercitarea atribuțiilor ce ii revin, consiliul local adopta hotărâri, cu majoritate absoluta sau simpla, după caz.

(2) Prin excepție de la prevederile alin. (1), hotărârile privind dobândirea sau înstrăinarea dreptului de proprietate in cazul bunurilor imobile se adopta de consiliul local cu majoritatea calificata definita la art. 5 lit. dd), de doua treimi din numărul consilierilor locali in funcție."

[2]) Art. 197 alin. (2): „Hotărârile consiliului local se comunica primarului."

[3]) Art. 197 alin. (1), adaptat: Secretarul general al comunei comunica hotărârile consiliului local al comunei prefectului in cel mult 10 zile lucrătoare de la data adoptării HCL.

[4]) Art. 197 alin. (4): „Hotărârile C.L.Socodor se aduc la cunoștința publica si se comunica, in condițiile legii, prin grija secretarului general al comunei."

[5]) Art. 199 alin. (1): „Comunicarea hotărârilor C.L.Socodor cu caracter individual către persoanele cărora li se adresează se face in cel mult 5 zile de la data comunicării oficiale către prefect."

[6]) Art. 198 alin. (1): „Hotărârile C.L. Socodor cu caracter normativ devin obligatorii de la data aducerii lor la cunoștința publica."

[7]) Art. 199 alin. (2): „Hotărârile C.L.Socodor cu caracter individual produc efecte juridice de la data comunicării către persoanele cărora li se adresează."

Anexa la HCL 7/29.01.2021

Gestiunea inventariată:
Întregul patrimoniu al comunei Socodor;

- Data începerii operaţiunii de inventariere: **07.12.2020**
- Data terminării operaţiunii de inventariere: **11.01.2021**

Rezultatele inventarierii:
Nu sau constatat diferenţe cu ocazia efectuării inventarierii.

Concluziile şi propunerile comisiei cu privire la cauzele plusurilor şi ale lipsurilor constatate şi persoanele vinovate, precum şi propuneri de măsuri în legătură cu acestea: **nu este cazul.**

Activele si pasivele inventariate sunt:
Activele si pasivele inventariate sunt:

- **Total active nete: 108.434.613**

- Active fixe necorporale: 1.480
- Instalaţii tehnice, mijloace de transport, animale, plantaţii, mobilier, aparatura birotica si alte active corporale: 4.552.617
- Terenuri şi clădiri: 103.367.249
- Titluri de participare: 11.000
- Materiale consumabile şi materiale de natura obiectelor de inventar:1.146.380
- Creanţe bugetare din operaţiuni comerciale: 22.081
- Creanţe bugetare: 644.482
- Creanţe din operaţiuni cu fonduri externe nerambursabile:0
- Conturi la trezorerie:4.088.660
- Conturi la bănci comerciale:502.993
- Împrumuturi pe termen lung:0
- Provizioane: 0
- Datorii comerciale: 15.623
- Datorii către bugete: 64.440
- Datorii din operaţiuni cu fonduri externe nerambursabile şi fonduri de la buget: 5.535.908
- Salariile angajaţilor:88.140

- **Total pasive: 108.434.613**

- Rezerve, fonduri:84.658.862
- Rezultatul reportat:13.196.461
- Rezultatul patrimonial al exerciţiului sold debitor :10.579.290

PREŞEDINTE DE ŞEDINŢĂ,
CONSILIER
CRIŞAN RAMONA
[redacted]

ROMÂNIA JUDEȚUL ARAD COMUNA SOCODOR CONSILIUL LOCAL

SECRETAR ,
CONTRASEMNEAZĂ
CRISAN GHEORGHE
[redacted]

COMUNA SOCODOR

Cod Fiscal: 3519330; comuna Socodor, nr.1, Cod Poştal: 317305, judeţul Arad, Tel.: +4 0257 358 100; Fax. +4 0257 358 112; e-mail: socodor@gmail.com, primaria@socodor.ro; Web: www.socodor.ro

Nr.195/22.01.2021

PROIECT DE HOTĂRÂRE

privind aprobarea rezultatului inventarierii patrimoniului Comunei Socodor la data de 31.12.2020

Consiliul Local al Comunei Socodor, Judeţul Arad, CIF 3519330, întrunit ÎN ȘEDINȚĂ ORDINARĂ LA DATA DE 29 IANUARIE 2021

Având în vedere:

- referatul de aprobare al primarului Comunei Socodor, inițiator al proiectului de hotărâre înregistrat cu nr.196/22.01.2021;
- referatul de specialitate al Compartimentului financiar-contabil, impozite și taxe, întocmit de doamna Ilieși Brigitta Claudia, înregistrat cu nr.197/22.01.2021;
- Procesul Verbal nr.107/12.01.2021 al Comisiei de inventariere privind rezultatele finale ale inventarierii patrimoniului comunei Socodor la data de 31.12.2020;
- prevederile art. 7 din Legea contabilităţii nr. 82/1991, republicată (r^4), cu modificările şi completările ulterioare;
- prevederile Ordinului nr.2861/2009 pentru aprobarea Normelor privind organizarea si efectuarea inventarierii elementelor de natura activelor, datoriilor și capitalurilor proprii;
- prevederile art. 58 alin. (1) lit. a) Legea nr. 273/2006 privind finanţele publice locale, cu modificările şi completările ulterioare;
- prevederile art. 129 alin. (14) și ale art.289 alin.(1) din O.U.G. nr. 57/2019 privind Codul administrativ, cu modificările și completările ulterioare,

În temeiul art.139 alin.(1) și art.196, alin.1, lit.a) din O.U.G. nr.57/2019 privind Codul administrativ, cu modificările şi completările ulterioare,

H O T Ă R Ă Ș T E

Art.1 Se aprobă rezultatele inventarierii patrimoniului comunei Socodor la data de 31.12.2020, conform Anexei care face parte din prezenta hotărâre.

Art.2 Prezenta hotărâre se comunică prin intermediul secretarului Comunei Socodor, în termenul prevăzut de lege, primarului comunei Socodor, compartimentului financiar contabil, impozite și taxe, se duce la cunoştinţă publică prin afişare la sediul primăriei şi pe pagina de internet www.socodor.ro şi se comunică cu Instituţia Prefectului-Judeţul Arad, Serviciul Juridic şi Contencios Administrativ.

Iniţiatorul proiectului de hotărâre,
Primar,
Jura Ioan Dimitrie

[redacted]

Avizat,
Secretar general,
Crişan Gheorghe

[redacted]

146

COMUNA SOCODOR

Cod Fiscal: 3519330; comuna Socodor, nr.1, Cod Poştal: 317305, judeţul Arad, Tel.: +4 0257 358 100; Fax. +4 0257 358 112; e-mail: socodor@gmail.com, primaria@socodor.ro; Web: www.socodor.ro

Nr. înregistrare: 196 din 22 ianuarie 2021
CABINET PRIMAR

Referatul de aprobare al primarului Comunei Socodor

privind rezultatul inventarierii patrimoniului Comunei Socodor la data de 31.12.2020

Subsemnatul Jura Ioan Dimitrie primar al Comunei Socodor, prezint referatul de aprobare a rezultatului inventarierii patrimoniului Comunei Socodor la data de 31.12.2020.

În temeiul prevederilor art.7 din Legea contabilităţii nr. 82/1991, republicată, cu modificările și completările ulterioare, ale art. 2 din O.M.F nr. 2861/2009 privind aprobarea Normelor privind organizarea şi efectuarea inventarierii elementelor de natura activelor, datoriilor şi capitalurilor proprii și ținând cont de prevederile Legii contabilităţii nr. 82/1991, republicată care la art.7 stipulează obligativitatea unităţilor patrimoniale de a efectua inventarierea generală a elementelor de activ si pasiv cel puțin o dată pe an,*precum și de prevederile O.M.F nr.2861/2009 privind aprobarea Normelor privind organizarea şi efectuarea inventarierii elementelor de natura activelor, datoriilor şi capitalurilor proprii care la art. 2 menţionează că:„răspunderea pentru buna organizare a lucrărilor de inventariere, potrivit prevederilor Legii nr. 82/1991, republicată şi în conformitate cu reglementările contabile aplicabile, revine administratorului, ordonatorului de credite sau altei persoane care are obligaţia gestionării entităţii",* propun spre analiză în vederea aprobării de către Consiliului Local al Comunei Socodor a Procesului Verbal nr.107 din 12.01.2021 care cuprinde rezultatul inventarierii patrimoniului Comunei Socodor la data de 31.12.2020.

PRIMAR
JURA IOAN DIMITRIE

[redacted]

PRIMAR

COMUNA SOCODOR

Cod Fiscal: 3519330; comuna Socodor, nr.1, Cod Poştal: 317305, judeţul Arad, Tel.: +4 0257 358 100; Fax. +4 0257 358 112; e-mail: socodor@gmail.com, primaria@socodor.ro; Web: www.socodor.ro

Nr. înregistrare: 197 din 22 ianuarie 2021

Raportul compartimentului financiar-contabil, impozite şi taxe privind aprobarea rezultatului inventarierii patrimoniului Comunei Socodor la data de 31.12.2020

Având în vedere prevederile Legii contabilităţii nr. 82/1991, republicată cu modificările şi completările ulterioare şi Ordinul 2861/2009 privind aprobarea Normelor pentru organizarea inventarierii elementelor de natura activelor, datoriilor si capitalurilor proprii, unităţile patrimoniale au obligaţia de a efectua anual inventarierea patrimoniului.

Comisia de inventariere a bunurilor aparţinând domeniului public şi privat al Comunei Socodor, numită prin Dispoziţia nr.152/2020 a Primarului comunei Socodor, are următoarea componenţă:

1. Păşcuţiu Gheorghe Florin	inspector	preşedinte
2. Cristea Alexandru Valentin	inspector specialitate	secretar
3. Heinzl Carol Marcel	Referent	membru
4. Nădăban Cristian Gheorghe	inspector	membru

Comisia şi-a desfăşurat activitatea de inventariere a mijloacelor fixe şi a obiectelor de inventar în perioada 07.12.2020-11.01.2021, prin verificarea pe teren a fiecărui mijloc fix sau obiect de inventar şi confruntarea cu datele din evidenţa contabila. Rezultatul inventarierii a fost cuprins în Procesul Verbal nr. 107/12.01.2021 şi are la bază constatările comisiei de inventariere.

Conform datelor obţinute, patrimoniul comunei Socodor la data de 31.12.2020 este:

- Total avtive: 108.434.613
- Active fixe necorporale: 1.480
- Instalaţii tehnice, mijloace de transport, animale, plantaţii, mobilier, aparatura birotica şi alte active corporale:4.552.617
- Terenuri şi clădiri:103.367.249
- Titluri de participare:11.000
- Materiale consumabile şi materiale de natura obiectelor de inventar:1.146.380
- Creanţe bugetare din operaţiuni comerciale:22.081
- Creanţe bugetare:644.482
- Creanţe din operaţiuni cu fonduri externe nerambursabile:0
- Conturi la trezorerie:4.088.660
- Conturi la bănci comerciale:502.993
- Împrumuturi pe termen lung:0
- Provizioane:0
- Datorii comerciale:15.623
- Datorii către bugete:64.440
- Datorii din operaţiuni cu fonduri externe nerambursabile şi fonduri de la buget: 5.535.908

148

- Salariile angajaților:88.140
- Total pasive: 108.434.613
- Rezerve, fonduri: 84.658.862
- Rezultatul reportat:13.196.499
- Rezultatul patrimonial al exercițiului sold debitor :10.579.290

Rezultatul inventarierii a fost confruntat cu evidențele contabile la data de 31.12.2020.

Având în vedere cele de mai sus, propunem spre aprobare proiectul de hotărâre privind inventarierea bunurilor aparținând domeniului public si privat al Comunei Socodor pe anul 2020.

Compartimentul financiar-contabil,impozite și taxe,
Inspector, Ilieși Brigitta Claudia

149

CONSILIUL LOCAL SOCODOR

Cod Fiscal: 3519330; comuna Socodor, nr.1, Cod Poştal: 317305, judeţul Arad, Tel.: +4 0257 358 100; Fax. +4 0257 358 112; e-mail: socodor@gmail.com, primaria@socodor.ro; Web: www.socodor.ro

Comisia pentru programe de dezvoltare economico–socială, buget-finanţe, administrarea domeniului public şi privat al comunei , agricultură, gospodărie comunală, protecţia mediului, servicii şi comerţ

AVIZUL
Nr. 7 din 28 ianuarie 2021
pentru P.H.C.L. nr.195/22.01.2021 privind aprobarea rezultatului inventarierii patrimoniului UAT Socodor la 31.12.2020

Având în vedere Proiectul de hotărâre privind aprobarea rezultatului inventarierii patrimoniului UAT Socodor la 31.12.2020,

în temeiul prevederilor art. 125 alin. (1) lit. b) din Ordonanța de urgență a Guvernului nr. 57/2019 privind Codul administrativ, cu modificările si completările ulterioare, respectiv al prevederilor art. 5 alin. (1) lit. b) din Regulamentul de organizare și funcționare a consiliului local,

Comisia pentru programe de dezvoltare economico–socială, buget-finanţe, administrarea domeniului public şi privat al comunei , agricultură, gospodărie comunală, protecţia mediului, servicii şi comerţ, nr.1 din cadrul Consiliului Local Socodor, adoptă următorul aviz:

Art. 1. - Se avizează **favorabil**/~~nefavorabil~~ proiectul de hotărâre a consiliului local nr. 195/22.01.2021 privind aprobarea rezultatului inventarierii patrimoniului UAT Socodor la 31.12.2020, cu ...-.../**fără amendamente**.

Art. 2. - Amendamentele si observațiile membrilor comisiei se regăsesc în anexa care face parte integrantă din prezentul aviz - nu este cazul la prezentul aviz.

Art. 3. - Prezentul aviz se comunică prin grija secretarului comisiei, în termenul recomandat, secretarului general al Comunei Socodor.

Preşedintele Comisiei : **Unc Dimitrie**_____

Secretarul Comisiei: **Hanza Remus Ovidiu**_____

ROMÂNIA JUDEȚUL ARAD, COMUNA SOCODOR CONSILIUL LOCAL

CONSILIUL LOCAL SOCODOR

Cod Fiscal: 3519330; comuna Socodor, nr.1, Cod Poştal: 317305, judeţul Arad, Tel.: +4 0257 358 100; Fax. +4 0257 358 112; e-mail: socodor@gmail.com, primaria@socodor.ro; Web: www.socodor.ro

Comisia pentru învăţământ, sănătate, cultură, protecţia socială, activităţi sportive şi de agrement

AVIZUL
Nr. 7 din 28 ianuarie 2021
pentru P.H.C.L. nr.195/22.01.2021 privind aprobarea rezultatului inventarierii patrimoniului UAT Socodor la 31.12.2020

Având în vedere Proiectul de hotărâre privind aprobarea rezultatului inventarierii patrimoniului UAT Socodor la 31.12.2020,

în temeiul prevederilor art. 125 alin. (1) lit. b) din Ordonanța de urgență a Guvernului nr. 57/2019 privind Codul administrativ, cu modificările si completările ulterioare, respectiv al prevederilor art. 5 alin. (1) lit. b) din Regulamentul de organizare și funcționare a consiliului local,

Comisia pentru învăţământ, sănătate, cultură, protecţia socială, activităţi sportive şi de agrement, nr.2 din cadrul Consiliului Local Socodor, adoptă următorul aviz:

Art. 1. - Se avizează **favorabil**/~~nefavorabil~~ proiectul de hotărâre a consiliului local nr. 195/22.01.2021 privind aprobarea rezultatului inventarierii patrimoniului UAT Socodor la 31.12.2020, cu ...-.../**fără amendamente**.

Art. 2. - Amendamentele si observațiile membrilor comisiei se regăsesc în anexa care face parte integrantă din prezentul aviz - nu este cazul la prezentul aviz.

Art. 3. - Prezentul aviz se comunică prin grija secretarului comisiei, în termenul recomandat, secretarului general al Comunei Socodor.

Preşedintele Comisiei : **Crişan Ramona**_____ [redacted]

Secretarul Comisiei: **Mureşan Adrian Marius** _____ [redacted]

ROMÂNIA JUDEȚUL ARAD, COMUNA SOCODOR CONSILIUL LOCAL

CONSILIUL LOCAL SOCODOR

Cod Fiscal: 3519330; comuna Socodor, nr.1, Cod Poștal: 317305, județul Arad, Tel.: +4 0257 358 100; Fax. +4 0257 358 112; e-mail: socodor@gmail.com, primaria@socodor.ro; Web: www.socodor.ro

Comisia pentru administrație publică locală, juridică, apărarea ordinii și liniștii publice, a drepturilor cetățenilor

AVIZUL
Nr. 7 din 28 ianuarie 2021
pentru P.H.C.L. nr.195/22.01.2021 privind aprobarea rezultatului inventarierii patrimoniului UAT Socodor la 31.12.2020

Având în vedere Proiectul de hotărâre privind aprobarea rezultatului inventarierii patrimoniului UAT Socodor la 31.12.2020,

în temeiul prevederilor art. 125 alin. (1) lit. b) din Ordonanța de urgență a Guvernului nr. 57/2019 privind Codul administrativ, cu modificările si completările ulterioare, respectiv al prevederilor art. 5 alin. (1) lit. b) din Regulamentul de organizare și funcționare a consiliului local,

Comisia pentru administrație publică locală, juridică, apărarea ordinii și liniștii publice, a drepturilor cetățenilor, nr.3 din cadrul Consiliului Local Socodor, adoptă următorul aviz:

Art. 1. - Se avizează **favorabil**/~~nefavorabil~~ proiectul de hotărâre a consiliului local nr. 195/22.01.2021 privind aprobarea rezultatului inventarierii patrimoniului UAT Socodor la 31.12.2020, cu ...-.../**fără amendamente**.

Art. 2. - Amendamentele si observațiile membrilor comisiei se regăsesc în anexa care face parte integrantă din prezentul aviz - nu este cazul la prezentul aviz.

Art. 3. - Prezentul aviz se comunică prin grija secretarului comisiei, în termenul recomandat, secretarului general al Comunei Socodor.

Președintele Comisiei : **Mureșan Adrian Marius**_____

Secretarul Comisiei: **Nădăban Stelian Traian**_____

ROMANIA JUDEȚUL ARAD COMUNA SOCODOR CONSILIUL LOCAL

CONSILIUL LOCAL SOCODOR

Cod Fiscal: 3519330; comuna Socodor, nr.1, Cod Poştal: 317305, judeţul Arad, Tel.: +4 0257 358 100; Fax. +4 0257 358 112; e-mail: socodor@gmail.com, primaria@socodor.ro; Web: www.socodor.ro

HOTĂRÂREA Nr.8

din 29 ianuarie 2021

privind aprobarea contului de execuție bugetară la 31 decembrie 2020

Consiliul Local al Comunei Socodor, Judeţul Arad, CIF 3519330, întrunit ÎN ȘEDINȚĂ ORDINARĂ LA DATA DE 29 IANUARIE 2021

Având în vedere:

- referatul de aprobare al primarului Comunei Socodor, inițiator al proiectului de hotărâre, înregistrat cu nr.199/22.01.2021;
- raportul de specialitate al compartimentului financiar contabil, impozite și taxe nr.200/ 22.01.2021;
- raportul comisiilor de specialitate pe domenii de activitate ale Consiliului Local al Comunei Socodor;
- raportul comisiilor de specialitate pe domenii de activitate ale Consiliului Local al Comunei Socodor;
- contul de execuţie întocmit de Trezoreria Chişineu Criş la data de 31 decembrie 2020;
- prevederile art.57 alin.(1) lit.(a) și lit (b) și alin.(4) din Legea nr.276/2003 privind finanţele publice locale, cu modificările şi completările ulterioare ;
- prevederile art.129 alin. (4) lit (a) din Ordonanța de Urgență nr.57/2019 privind Codul administrativ.

Votul exprimat **în unanimitate** de către cei 11 consilieri prezenţi la şedinţă din cei 11 în funcţie.

În temeiul art.139 alin.(3) lit.a) și art.196 alin.(1) lit.a) din Ordonanța de Urgență a Guvernului nr.57/2019 privind Codul administrativ,

H O T Ă R Ă Ș T E

Art.1: Se aprobă contul de execuţie bugetară la data de 31 decembrie 2020 al **bugetului local** conform anexei nr.1 la prezenta hotărâre.
Art.2: Se aprobă contul de execuţie bugetară la data de 31 decembrie 2020 al **bugetului creditelor interne** conform anexei nr.2 la prezenta hotărâre.
Art.3: Se aprobă contul de execuţie bugetară la data de 31 decembrie 2020 al **bugetului Serviciului Apă-Canal finanțat din venituri proprii** conform anexei nr.3 la prezenta hotărâre.
Art.4: Se aprobă contul de execuţie bugetară la data de 31 decembrie 2020 al **bugetului Clubului Sportiv Socodor** conform anexei nr.4 la prezenta hotărâre.
Art.5: Prezenta hotărâre se comunică prin intermediul secretarului general al UAT Socodor, în termenul prevăzut de lege, primarului comunei Socodor şi compartimentului Financiar-contabil, impozite și taxe, se duce la cunoştinţă publică prin afişare la sediul primăriei şi pe pagina de internet www.socodor.ro şi se comunică cu Instituţia Prefectului-Judetul Arad, Serviciul Juridic şi Contencios Administrativ.

PREȘEDINTE DE ȘEDINȚĂ,
CRIȘAN RAMONA
[redacted]

ROMANIA JUDEȚUL ARAD COMUNA SOCODOR CONSILIUL LOCAL

SECRETAR GENERAL UAT,
CRIȘAN GHEORGHE
[redacted]

153

PROCEDURI OBLIGATORII ULTERIOARE ADOPTARII HOTARARII CONSILIULUI LOCAL NR. **8/29.01.2021**.[1]			
Nr. crt.	Operaţiuni efectuate	Data ZZ/LL/AN	Semnătura persoanei responsabile sa efectueze procedura
0	1	2	[redacted]
1	Adoptarea hotararii[1]) s-a făcut cu majoritate ☐ simpla **X absoluta** ☐ calificata[2]	29/01/2021	
2	Comunicarea către primar[2])	29/01/2021	
3	Comunicarea către prefectul judetului[3])	09/02/2021	
4	Aducerea la cunoştinţa publica[4])+[5])	09/02/2021	
5	Comunicarea, numai in cazul celei cu caracter individual[4])+[5])	.../.../.....	
6	Hotărârea devine obligatorie[6]) sau produce efecte juridice[7]), după caz	.../.../.....	

Extrase din Ordonanţa de urgenta a Guvernului nr. 57/2019 privind Codul administrativ, cu modificările si completările ulterioare:

[1]) Art. 139 alin. (1): „In exercitarea atribuţiilor ce ii revin, consiliul local adopta hotărâri, cu majoritate absoluta sau simpla, după caz.

(2) Prin excepţie de la prevederile alin. (1), hotărârile privind dobândirea sau înstrăinarea dreptului de proprietate in cazul bunurilor imobile se adopta de consiliul local cu majoritatea calificata definita la art. 5 lit. dd), de doua treimi din numărul consilierilor locali in funcţie."

[2]) Art. 197 alin. (2): „Hotărârile consiliului local se comunica primarului."

[3]) Art. 197 alin. (1), adaptat: Secretarul general al comunei comunica hotărârile consiliului local al comunei prefectului in cel mult 10 zile lucrătoare de la data adoptării HCL.

[4]) Art. 197 alin. (4): „Hotărârile C.L.Socodor se aduc la cunoştinţa publica si se comunica, in condiţiile legii, prin grija secretarului general al comunei."

[5]) Art. 199 alin. (1): „Comunicarea hotărârilor C.L.Socodor cu caracter individual către persoanele cărora li se adresează se face in cel mult 5 zile de la data comunicării oficiale către prefect."

[6]) Art. 198 alin. (1): „Hotărârile C.L. Socodor cu caracter normativ devin obligatorii de la data aducerii lor la cunoştinţa publica."

[7]) Art. 199 alin. (2): „Hotărârile C.L.Socodor cu caracter individual produc efecte juridice de la data comunicării către persoanele cărora li se adresează."

COMUNA SOCODOR

Cod Fiscal: 3519330; comuna Socodor, nr.1, Cod Poştal: 317305, judeţul Arad, Tel.: +4 0257 358 100;

Fax. +4 0257 358 112; e-mail: socodor@gmail.com, primaria@socodor.ro; Web: www.socodor.ro

Anexa nr.1 la HCL 8/29.01.2021

Privind contul de execuţie al bugetului local la data de 31 decembrie 2

In conformitate cu prevederile Legii 273/2006 privind finanţele publice locale cu modificările si completările ulterioare, in lunile aprilie, iulie si octombrie, pentru trimestrul expirat, si cel târziu in decembrie, pentru trimestrul al patrulea, ordonatorii principali de credite au obligaţia de a prezenta in şedinţa publica, spre analiza si aprobare de către autorităţile deliberative, execuţia bugetelor întocmite pe cele doua secţiuni, cu excepţia bugetului împrumuturilor externe si interne, cu scopul de a redimensiona cheltuielile in raport cu gradul de colectare a veniturilor, prin rectificare bugetara locala, astfel încât la sfârşitul anului:

a) sa nu înregistreze plăti restante;

b) diferenţa dintre suma veniturilor încasate si excedentul anilor anteriori utilizat pentru finanţarea exerciţiului bugetar curent, pe de o parte, si suma plăţilor efectuate si a plaţilor restante, pe de alta parte, sa fie mai mare decât zero.

In lunile aprilie, iulie si octombrie, pentru trimestrul expirat, si cel târziu in decembrie, pentru trimestrul al patrulea, ordonatorii principali de credite au obligaţia de a prezenta, in şedinţa publica, spre analiza si aprobare de către autorităţile deliberative, execuţia bugetului împrumuturilor externe si interne, cu scopul de a redimensiona cheltuielile, astfel încât la sfârşitul anului:

a) sa nu înregistreze plăti restante;

b) diferenţa dintre tragerile autorizate in anul respectiv si suma dintre plăţile efectuate si plăţile restante sa fie mai mare decât zero.

1.VENITURI

În anul 2020, conform bugetului local general de venituri si cheltuieli, aprobat de către Consiliul local Socodor, veniturile totale se însumează la 22.939 mii lei , din care pentru bugetul local venituri proprii provenite din impozite, taxe si prelevări de la bugetul de stat în suma de 3.135 mii lei. Pentru secţiunea de funcţionare s-a prevăzut suma de 4.511,00 mii lei si pentru secţiunea de dezvoltare suma de 14.288,00 mii lei, iar sume din excedent este in suma 4.140,00 mii lei.

155

EXPLICATII	Buget final 2020	Prevederi trimestrul IV	Încasări la 31.12.2020	Procent realizat la 31.12.2020
Imp.clădiri persoane fizice	62	62	61.26	
Imp.clădiri persoane juridice	125	125	121,26	
Impozit terenuri persoane fizice	60	60	53,87	
Impozit pe terenuri persoane juridice	12	12	11.99	
Impozit pe terenurile extravilane	390	390	378.87	
Taxe judiciare de timbre	28	28	27,77	
Alte impozite si taxe pe proprietate	3	3	2,4	
Taxa asupra mijloacelor de transport PF	125	125	124,79	
Taxa asupra mijloacelor de transport PJ	65	65	62,28	
Taxe si tarife pentru eliberare licenţe si autorizaţii	6	6	6,06	
Alte taxe pe utilizarea bunurilor	17	17	16,69	
Alte impozite si taxe	7	7	6,96	
Venituri din concesiuni si închirieri	2047	2047	2.019,72	
Alte venituri din proprietate	0	0	0,3	
Venituri din prestări servicii	10	10	6,66	
Taxe extrajudiciare de timbru	0	0	0	
Venituri din amenzi si alte sancţiuni aplicate	75	75	57,47	
Alte venituri	0	0	0	
Venituri din vânzarea bunurilor ap.dom.privat	19	19	18,6	
Vărsăminte din vânzarea bunurilor domeniul priv	0	0	0	
Taxe speciale serviciul salubritate	80	80	68,42	
Alte venituri	4	4	3,01	
Donaţii si sponsorizări	0	0	0	
TOTAL VENITURI PROPRII	3135,00	3135,00	3048,38	97,23%
Imp.venit din transfer proprietate	6,8	6,8	6,76	
Cote defalcate din impozitul pe venit	690	690	690,11	
Sume defalcate din TVA pt.echilibrare	462	462	422,24	
Sume defalcate din TVA pt.fin clect.descentr	493,2	493,2	492	
Sume alocate de C.J. pentru echilibrarea bug.loc.	1429	1429	1429	
Sume repartizate din fondul la dispoziţia consiliului judeţean	350	350	320,41	
Prelevări bugetul de Stat-Total	3431	3431	3360,52	97,94%
Sume programe finanţate UE	7614	7614	4903,22	
Subvenţii PUG	40	40	23,74	
Ajutor pentru încălzirea locuinţei cu lemne	10	10	2,57	
Cofinanţare de la bugetul de stat AFIR	2869	2869	1.450,10	
Proiecte PNDL	1700	1700	1.656,78	
Subvenţii-total	12233	12233	8036,41	65,69%
Vărsăminte de la secţiunea de funcţionare	2.046	0	0	0
Excedent din anul 2019	4.140	4.140	4.140	100,00%
TOTAL VENITURI	24979	22939	18.585,31	81,02%

Veniturile proprii încasate din impozite şi taxe care se fac venit la bugetul local (fără prelevările de la bugetul de stat - cote şi sume din impozitul pe venit) au fost încasate la data de 31 decembrie 2020 conform previziunilor înscrise în buget , respectiv suma de 3.048,38 mii lei.

2.CHELTUIELI

Din bugetul local în perioada 01.01.2020 – 31.12.2020 s-au finanţat următoarele activităţi :

- ***administraţie publică locală în suma totală de 1.431,51 mii lei,*** din care plăti pentru cheltuieli de personal în suma de 876,04 mii lei, cheltuieli cu bunurile şi serviciile în suma de 174,02 mii lei si active

156

nefinanciare în suma de 381,45 mii lei.

- ***serviciul public local de evidenţă a persoanelor Socodor***, unde s-au efectuat plăţi de **156,59 mii lei**, din care cheltuieli de personal în suma de 131,59 mii lei, cheltuieli cu bunurile şi serviciile în suma de 25,00 mii lei;
- ***tranzacţii privind datoria publică,*** au fost plătite dobânzi în sumă de **22,72** mii lei;
- ***învăţământ – total cheltuieli 2.008,71 mii lei*** din care: cheltuieli cu bunurile şi serviciile de 307,51 mii lei, asistenţă socială în sumă de 2,35 mii lei, proiecte cu finanţare europeana 115,32 mii lei, alte cheltuieli de 25,10 mii lei şi active nefinanciare în suma de 1.558,43 mii lei;
- ***cultura, total cheltuieli 1.674,53 mii lei*** ,din care cheltuieli de personal 41,08 mii lei , cheltuieli cu bunuri şi servicii 81,04 mii lei, cheltuieli cu transferuri intre entităţi 130,00 mii lei, proiecte cu finanţare europeana în suma de 688,50 mii lei, alte cheltuieli în sumă 62,00 mii lei şi active nefinanciare de 671,91 mii lei;
- ***asistenţă socială*** **716,18 mii lei** din care, cu cheltuieli de personal 538,55 mii lei şi transferuri (ajutor încălzire beneficiari ajutor social , alte ajutoare şi indemnizaţii , drepturile asistentului personal pentru copii şi adulţi cu handicap grav) în sumă totală de 177,63 mii lei ;
- ***dezvoltare publică*** unde s-au finanţat cheltuieli cu bunurile şi serviciile în suma de 159,27 mii lei şi active nefinanciare in suma de 8,93 mii lei;
- ***protecţia mediului*** cu cheltuieli totale de 433,36 mii lei din care bunuri şi servicii de 433,36 mii lei şi cheltuieli cu activele nefinanciare în sumă de 0,00 mii lei;
- ***transporturi*** **cu cheltuieli totale de 7.910,07 mii lei**, din care bunuri şi servicii de 88,40 mii lei, proiecte cu finanţare europeana in suma de 6.066,21 mii lei, active nefinanciare de 1.088,81 mii lei şi rambursări de credite în sumă de 666,67 mii lei.

La sfârşitul perioadei de raportare, ***unitatea nu are datorii neachitate*** .

Disponibilităţile din trezorerie şi bănci la 31.12.2020 este de ***1.323,05 mii lei***;

Disponibilul din excedentul anului 2019 este de **4.139,74 mii lei**;

Nr.Crt.	*Plaţi restante la 31 decembrie 2020*	*Sume lei*
1	***Total plăti restante înregistrate la sfârşitul perioadei de raportare, din care:***	0
2	sub 30 de zile	0
3	peste 30 de zile	0
4	peste 90 de zile	0
5	peste 120 de zile	0
6	către furnizori, creditorii din operaţii comerciale	0
7	fata de bugetul general consolidat	0
8	fata de salariaţi	0
9	împrumuturi nerambursate la scadenta	0
10	dobânzi restante	0

ROMÂNIA JUDEŢUL ARAD, COMUNA SOCODOR CONSILIUL LOCAL

Preşedinte de şedinţă,
Crisan Ramona
[redacted]

Secretar general,
[redacted]

157

COMUNA SOCODOR

Cod Fiscal: 3519330; comuna Socodor, nr.1, Cod Poștal: 317305, județul Arad, Tel.: +4 0257 358 100;
Fax. +4 0257 358 112; e-mail: socodor@gmail.com, primaria@socodor.ro; Web: www.socodor.ro

Anexa nr.2 la HCL 8/31.12.2020

Privind contul de execuție al bugetului creditelor interne la data de 31 decembrie 2020

In conformitate cu prevederile Legii 273/2006 privind finanțele publice locale cu modificările si completările ulterioare, in lunile aprilie, iulie si octombrie, pentru trimestrul expirat, si cel târziu in decembrie, pentru trimestrul al patrulea, ordonatorii principali de credite au obligația de a prezenta in ședința publica, spre analiza si aprobare de către autoritățile deliberative, execuția bugetelor întocmite pe cele doua secțiuni, cu excepția bugetului împrumuturilor externe si interne, cu scopul de a redimensiona cheltuielile in raport cu gradul de colectare a veniturilor, prin rectificare bugetara locala, astfel încât la sfârșitul anului:

a) sa nu înregistreze plăti restante;

b) diferența dintre suma veniturilor încasate si excedentul anilor anteriori utilizat pentru finanțarea exercițiului bugetar curent, pe de o parte, si suma plaților efectuate si a plaților restante, pe de alta parte, sa fie mai mare decât zero.

In lunile aprilie, iulie si octombrie, pentru trimestrul expirat, si cel târziu in decembrie, pentru trimestrul al patrulea, ordonatorii principali de credite au obligația de a prezenta, in ședința publica, spre analiza si aprobare de către autoritățile deliberative, execuția bugetului împrumuturilor externe si interne, cu scopul de a redimensiona cheltuielile, astfel încât la sfârșitul anului:

a) sa nu înregistreze plăti restante;

b) diferența dintre tragerile autorizate in anul respectiv si suma dintre plățile efectuate si plățile restante sa fie mai mare decât zero.

1.VENITURI

În anul 2020, conform bugetului creditelor interne, aprobat de către Ministerul Finanțelor Publice, prin convenția de împrumut cu Ministerul Finanțelor Publice, nr. 574645/27.11.2017, veniturile totale disponibile, sume neutilizate la sfârșitul anului 2019, se însumează la 727.855,54 lei.

2.CHELTUIELI

Din bugetul creditelor interne în perioada 01.01.2020 – 31.12.2020 s-au efectuat plăți in cuantum de 500.000 lei, reprezentând plata avans pentru amenajare drumuri agricole in comuna Socodor și suma de 214.093,93 lei lucrări executate pentru modernizare străzi în comuna Socodor.

La sfârșitul perioadei de raportare, ***unitatea nu are datorii neachitate.***

Disponibilitățile din trezorerie la **31.12.2020** este de **13.761,69** ***mii lei***

158

Nr.Crt.	*Plați restante la 31 decembrie 2020*	*Sume lei*
1	***Total plăti restante înregistrate la sfârșitul perioadei de raportare, din care:***	0
2	sub 30 de zile	0
3	peste 30 de zile	0
4	peste 90 de zile	0
5	peste 120 de zile	0
6	către furnizori, creditorii din operații comerciale	0
7	fata de bugetul general consolidat	0
8	fata de salariați	0
9	împrumuturi nerambursate la scadenta	0
10	dobânzi restante	0

Președinte de ședință,
Crisan Ramona

ROMANIA
JUDEȚUL ARAD, COMUNA SOCODOR
CONSILIUL LOCAL

Secretar general,
Crisan Gheorghe

159

COMUNA SOCODOR

Cod Fiscal: 3519330; comuna Socodor, nr.1, Cod Poştal: 317305, judeţul Arad, Tel.: +4 0257 358 100;
Fax. +4 0257 358 112; e-mail: socodor@gmail.com, primaria@socodor.ro; Web: www.socodor.ro

Anexa nr.3 la HCL 8/29.01.2021

Privind contul de execuţie al bugetului veniturilor proprii la data de 31 decembrie 2020 pentru Serviciul Apa-Canal Socodor

În conformitate cu prevederile Legii 273/2006 privind finanţele publice locale cu modificările si completările ulterioare, in lunile aprilie, iulie si octombrie, pentru trimestrul expirat, si cel târziu in decembrie, pentru trimestrul al patrulea, ordonatorii principali de credite au obligaţia de a prezenta in şedinţa publica, spre analiza si aprobare de către autorităţile deliberative, execuţia bugetelor întocmite pe cele doua secţiuni, cu excepţia bugetului împrumuturilor externe si interne, cu scopul de a redimensiona cheltuielile in raport cu gradul de colectare a veniturilor, prin rectificare bugetara locala, astfel încât la sfârşitul anului:

a) sa nu înregistreze plăti restante;

b) diferenţa dintre suma veniturilor încasate si excedentul anilor anteriori utilizat pentru finanţarea exerciţiului bugetar curent, pe de o parte, si suma plaţilor efectuate si a plaţilor restante, pe de alta parte, sa fie mai mare decât zero.

In lunile aprilie, iulie si octombrie, pentru trimestrul expirat, si cel târziu in decembrie, pentru trimestrul al patrulea, ordonatorii principali de credite au obligaţia de a prezenta, in şedinţa publica, spre analiza si aprobare de către autorităţile deliberative, execuţia bugetului împrumuturilor externe si interne, cu scopul de a redimensiona cheltuielile, astfel încât la sfârşitul anului:

a) sa nu înregistreze plăti restante;

b) diferenţa dintre tragerile autorizate in anul respectiv si suma dintre plăţile efectuate si plăţile restante sa fie mai mare decât zero.

1.VENITURI

În anul 2020, conform bugetului veniturilor proprii, aprobat de către Consiliul Local al Comunei Socodor, veniturile totale se însumează la 292,00 mii lei.

În perioada 01.01.2020-30.09.2020 au fost încasate venituri din prestări servicii în sumă de 145,59 mii lei.

2.CHELTUIELI

Din buget în perioada 01.01.2020 – 30.09.2020 s-au finanţat următoarele activităţi :

- ***dezvoltare publică*** unde s-au finanţat cheltuieli totale de 131,24 mii lei, din care cheltuieli de personal în suma de 57,22 mii lei şi cheltuieli cu bunurile şi serviciile în suma de 74,02 mii lei.

160

La sfârşitul perioadei de raportare , ***unitatea nu are datorii neachitate*** .

Disponibilităţile din trezorerie la 30.09.2020 este de ***14.351,13 lei, la care se adăuga 5.794,82 mii lei din excedentul anului 2019.***

Nr.Crt.	*Plăţi restante la 31 decembrie 2020*	*Sume lei*
1	***Total plăţi restante înregistrate la sfârşitul perioadei de raportare, din care:***	0
2	sub 30 de zile	0
3	peste 30 de zile	0
4	peste 90 de zile	0
5	peste 120 de zile	0
6	către furnizori, creditorii din operaţii comerciale	0
7	fata de bugetul general consolidat	0
8	fata de salariaţi	0
9	împrumuturi nerambursate la scadenta	0
10	dobânzi restante	0

Preşedinte de şedinţă,
Crişan Ramona

ROMÂNIA JUDEȚUL ARAD, COMUNA SOCODOR CONSILIUL LOCAL

Secretar general,
Crişan Gheorghe

161

COMUNA SOCODOR

Cod Fiscal: 3519330; comuna Socodor, nr.1, Cod Poştal: 317305, judeţul Arad, Tel.: +4 0257 358 100;
Fax. +4 0257 358 112; e-mail: socodor@gmail.com, primaria@socodor.ro; Web: www.socodor.ro

Anexa nr.4 la HCL 8/29.01.2021

Privind contul de execuţie al bugetului veniturilor proprii la data de 31 decembrie 2021 pentru Club Sportiv Socodor

În conformitate cu prevederile Legii 273/2006 privind finanţele publice locale cu modificările si completările ulterioare, in lunile aprilie, iulie si octombrie, pentru trimestrul expirat, si cel târziu in decembrie, pentru trimestrul al patrulea, ordonatorii principali de credite au obligaţia de a prezenta in şedinţa publica, spre analiza si aprobare de către autorităţile deliberative, execuţia bugetelor întocmite pe cele doua secţiuni, cu excepţia bugetului împrumuturilor externe si interne, cu scopul de a redimensiona cheltuielile in raport cu gradul de colectare a veniturilor, prin rectificare bugetara locala, astfel încât la sfârşitul anului:

a) sa nu înregistreze plăti restante;

b) diferenţa dintre suma veniturilor încasate si excedentul anilor anteriori utilizat pentru finanţarea exerciţiului bugetar curent, pe de o parte, si suma plaţilor efectuate si a plaţilor restante, pe de alta parte, sa fie mai mare decât zero.

In lunile aprilie, iulie si octombrie, pentru trimestrul expirat, si cel târziu in decembrie, pentru trimestrul al patrulea, ordonatorii principali de credite au obligaţia de a prezenta, in şedinţa publica, spre analiza si aprobare de către autorităţile deliberative, execuţia bugetului împrumuturilor externe si interne, cu scopul de a redimensiona cheltuielile, astfel încât la sfârşitul anului:

a) sa nu înregistreze plăti restante;

b) diferenţa dintre tragerile autorizate in anul respectiv si suma dintre plăţile efectuate şi plăţile restante sa fie mai mare decât zero.

1.VENITURI

În anul 2020, conform bugetului veniturilor proprii, aprobat de către Consiliul Local al Comunei Socodor, veniturile totale se însumează la **185,00 mii** lei.

În perioada 01.01.2020-31.12.2020 au fost încasate venituri din subvenţii în sumă de **130 mii** lei.

2.CHELTUIELI

Din bugetul creditelor interne în perioada 01.01.2020 – 31.12.2020

s-au finanţat următoarele activităţi :

- ***cultura*** unde s-au finanţat cheltuieli totale de 121,89 mii lei, din care cheltuieli de personal în suma de 95,38 mii lei şi cheltuieli cu bunurile şi serviciile în suma de 26,51 mii lei

162

La sfârşitul perioadei de raportare, ***unitatea nu are datorii neachitate*** .

Disponibilităţile din trezorerie la 31.12.2020 sunt de **8,11 mii lei**.

Nr.Crt.	*Plaţi restante la 31 decembrie 2020*	*Sume lei*
1	***Total plăti restante înregistrate la sfârşitul perioadei de raportare, din care:***	0
2	sub 30 de zile	0
3	peste 30 de zile	0
4	peste 90 de zile	0
5	peste 120 de zile	0
6	către furnizori, creditorii din operaţii comerciale	0
7	fata de bugetul general consolidat	0
8	fata de salariaţi	0
9	împrumuturi nerambursate la scadenta	0
10	dobânzi restante	0

Preşedinte de şedinţă,

[redacted]

ROMANIA JUDEȚUL ARAD, COMUNA SOCODOR CONSILIUL LOCAL

Secretar general,
Crisan Gheorghe

[redacted]

163

Contul de executie al bugetului local

la data de: 31-DEC-20

Sursa de finantare Integral de la buget

3519330 Comuna Socodor

An : 2020 Trezorerie Chisinau Cris

Venituri/Cheltuieli	Cod	Credite	Incasari/Plati	Disponibil
Veniturile bugetelor locale		**.00**	**14,419,022.59**	**.00**
Impozit pe venit	030000	.00	6,756.50	.00
Impozitul pe veniturile din tr	031800	.00	6,756.50	.00
Cote si sume defalcate din imp	040000	.00	1,432,764.68	.00
Cote defalcate din impozitul p	040100	.00	690,105.85	.00
Sume alocate din cotele defalc	040400	.00	422,243.52	.00
Sume repartizate din Fondul la	040500	.00	320,415.31	.00
Impozite si taxe pe proprieta	070000	.00	657,428.65	.00
Impozit si taxa pe cladiri	070100	.00	182,519.50	.00
Impozit pe cladiri de la perso	070101	.00	61,264.00	.00
Impozit si taxa pe cladiri de	070102	.00	121,255.50	.00
Impozit si taxa pe teren	070200	.00	444,736.17	.00
Impozit pe terenuri de la pers	070201	.00	53,876.00	.00
Impozit si taxa pe teren de la	070202	.00	11,987.00	.00
Impozit pe terenul din extravi	070203	.00	378,873.17	.00
Taxe judiciare de timbru si al	070300	.00	27,772.98	.00
Alte impozite si taxe pe prop	075000	.00	2,400.00	.00
Sume defalcate din TVA (se sc	110000	.00	1,921,000.00	.00
Sume defalcate din taxa pe val	110200	.00	492,000.00	.00
Sume defalcate din taxa pe val	110600	.00	1,429,000.00	.00
Taxe pe utilizarea bunurilor,	160000	.00	209,825.40	.00
Impozit pe mijloacele de tran	160200	.00	187,071.20	.00
Impozit pe mijloacele de trans	160201	.00	124,788.40	.00
Impozit pe mijloacele de trans	160202	.00	62,282.80	.00
Taxe si tarife pentru eliberar	160300	.00	6,061.20	.00
Alte taxe pe utilizarea bunuri	165000	.00	16,693.00	.00
Alte impozite si taxe fiscale	180000	.00	6,963.00	.00
Alte impozite si taxe	185000	.00	6,963.00	.00
Venituri din proprietate	300000	.00	2,020,019.33	.00
Venituri din concesiuni si inc	300500	.00	2,019,719.33	.00
Alte venituri din concesiuni s	300530	.00	2,019,719.33	.00
Alte venituri din proprietate	305000	.00	300.00	.00
Venituri din prestari de servi	330000	.00	6,659.00	.00
Venituri din prestari de servi	330800	.00	1,950.00	.00
Alte venituri din prestari de	335000	.00	4,709.00	.00
Amenzi, penalitati si confisca	350000	.00	57,473.49	.00
Venituri din amenzi si alte sa	350100	.00	57,473.49	.00
Venituri din amenzi si alte sa	350102	.00	57,473.49	.00
Diverse venituri	360000	.00	71,429.85	.00
Taxe speciale	360600	.00	68,420.00	.00
Alte venituri	365000	.00	3,009.85	.00
Transferuri voluntare, altele	370000	.00	.00	.00
Varsaminte din sectiunea de fu	370300	.00	- 600,000.00	.00
Varsaminte din sectiunea de fu	370400	.00	600,000.00	.00

Contul de executie al bugetului local

la data de: 31-DEC-20

Sursa de finantare Integral de la buget

3519330 Comuna Socodor

An : 2020 Trezorerie Chisinau Cris

Venituri/Cheltuieli	Cod	Credite	Incasari/Plati	Disponibil
Venituri din valorificarea uno	390000	.00	18,600.00	.00
Venituri din vanzarea unor bun	390700	.00	18,600.00	.00
Subventii de la bugetul de sta	420000	.00	1,656,779.26	.00
Planuri si regulamente de urb	420500	.00	23,743.00	.00
Subventii pentru acordarea aju	423400	.00	2,571.00	.00
Finantarea Programului Nationa	426500	.00	1,630,465.26	.00
Subventii de la alte administr	430000	.00	1,450,102.65	.00
Sume alocate din bugetul AFIR,	433100	.00	1,450,102.65	.00
Sume primite de la UE/alti don	480000	.00	4,903,220.78	.00
Fondul European de Dezvoltare	480100	.00	1,015,508.80	.00
Sume primite in contul platilo	480101	.00	1,015,508.80	.00
Fondul European Agricol de Dez	480400	.00	3,887,711.98	.00
Sume primite in contul platilo	480401	.00	2,106,345.29	.00
Sume primite in contul platilo	480402	.00	1,781,366.69	.00
Cheltuielile bugetelor locale		**21,019,500.00**	**14,521,868.30**	**6,497,631.70**
Autoritati publice si actiuni	510000	1,816,000.00	1,431,508.44	384,491.56
TITLUL I CHELTUIELI DE PERSON	510000100000	935,000.00	876,037.00	58,963.00
TITLUL II BUNURI SI SERVICII	510000200000	261,000.00	174,018.39	86,981.61
TITLUL XIII ACTIVE NEFINANCIAR	510000710000	620,000.00	381,453.05	238,546.95
Alte servicii publice generale	540000	540,000.00	156,591.02	383,408.98
TITLUL I CHELTUIELI DE PERSON	540000100000	134,000.00	131,592.00	2,408.00
TITLUL II BUNURI SI SERVICII	540000200000	106,000.00	24,999.02	81,000.98
TITLUL XIII ACTIVE NEFINANCIAR	540000710000	300,000.00	.00	300,000.00
Tranzactii privind datoria pub	550000	23,000.00	22,723.05	276.95
TITLUL III DOBANZI	550000300000	23,000.00	22,723.05	276.95
Invatamant	650000	2,784,000.00	2,008,713.47	775,286.53
TITLUL II BUNURI SI SERVICII	650000200000	310,000.00	307,512.96	2,487.04
TITLUL IX ASISTENTA SOCIALA	650000570000	3,000.00	2,350.09	649.91
TITLUL X PROIECTE CU FINANTARE	650000580000	125,000.00	115,316.59	9,683.41
TITLUL XI ALTE CHELTUIELI	650000590000	26,000.00	25,100.00	900.00
TITLUL XIII ACTIVE NEFINANCIAR	650000710000	2,320,000.00	1,558,433.83	761,566.17
Cultura, recreere si religie	670000	2,057,000.00	1,674,525.52	382,474.48
TITLUL I CHELTUIELI DE PERSON	670000100000	46,000.00	41,079.00	4,921.00
TITLUL II BUNURI SI SERVICII	670000200000	163,000.00	81,041.83	81,958.17
TITLUL VI TRANSFERURI INTRE UN	670000510000	130,000.00	130,000.00	.00
TITLUL X PROIECTE CU FINANTARE	670000580000	717,000.00	688,499.73	28,500.27
TITLUL XI ALTE CHELTUIELI	670000590000	115,000.00	62,000.00	53,000.00
TITLUL XIII ACTIVE NEFINANCIAR	670000710000	886,000.00	671,904.96	214,095.04
Asigurari si asistenta sociala	680000	926,000.00	716,182.33	209,817.67
TITLUL I CHELTUIELI DE PERSON	680000100000	615,000.00	538,549.00	76,451.00
TITLUL IX ASISTENTA SOCIALA	680000570000	311,000.00	177,633.33	133,366.67
Locuinte, servicii si dezvolta	700000	910,000.00	168,193.16	741,806.84
TITLUL II BUNURI SI SERVICII	700000200000	170,000.00	159,268.16	10,731.84
TITLUL X PROIECTE CU FINANTARE	700000580000	700,000.00	.00	700,000.00

Contul de executie al bugetului local

la data de: 31-DEC-20

Sursa de finantare Integral de la buget

3519330 Comuna Socodor

An : 2020 Trezorerie Chisinau Cris

Venituri/Cheltuieli	Cod	Credite	Incasari/Plati	Disponibil
TITLUL XIII ACTIVE NEFINANCIAR	700000710000	40,000.00	8,925.00	31,075.00
Protectia mediului	740000	435,000.00	433,358.51	1,641.49
TITLUL II BUNURI SI SERVICII	740000200000	435,000.00	433,358.51	1,641.49
Transporturi	840000	11,528,500.00	7,910,072.80	3,618,427.20
TITLUL II BUNURI SI SERVICII	840000200000	184,000.00	88,393.72	95,606.28
TITLUL X PROIECTE CU FINANTARE	840000580000	9,400,000.00	6,066,206.86	3,333,793.14
TITLUL XIII ACTIVE NEFINANCIAR	840000710000	1,275,000.00	1,088,805.66	186,194.34
TITLUL XVII RAMBURSARI DE CRED	840000810000	669,500.00	666,666.56	2,833.44
EXCEDENT/DEFICIT		**.00**	**- 102,845.71**	**.00**

Intocmit , Sef serviciu ,

Contul de executie al bugetului local-functionare

la data de: 31-DEC-20

Sursa de finantare Integral de la buget

3519330 Comuna Socodor

An : 2020 Trezorerie Chisinau Cris

Venituri/Cheltuieli	Cod	Credite	Incasari/Plati	Disponibil
Veniturile bugetelor locale		**.00**	**5,792,890.90**	**.00**
Impozit pe venit	030000	.00	6,756.50	.00
Impozitul pe veniturile din tr	031800	.00	6,756.50	.00
Cote si sume defalcate din imp	040000	.00	1,432,764.68	.00
Cote defalcate din impozitul p	040100	.00	690,105.85	.00
Sume alocate din cotele defalc	040400	.00	422,243.52	.00
Sume repartizate din Fondul la	040500	.00	320,415.31	.00
Impozite si taxe pe proprieta	070000	.00	657,428.65	.00
Impozit si taxa pe cladiri	070100	.00	182,519.50	.00
Impozit pe cladiri de la perso	070101	.00	61,264.00	.00
Impozit si taxa pe cladiri de	070102	.00	121,255.50	.00
Impozit si taxa pe teren	070200	.00	444,736.17	.00
Impozit pe terenuri de la pers	070201	.00	53,876.00	.00
Impozit si taxa pe teren de la	070202	.00	11,987.00	.00
Impozit pe terenul din extravi	070203	.00	378,873.17	.00
Taxe judiciare de timbru si al	070300	.00	27,772.98	.00
Alte impozite si taxe pe prop	075000	.00	2,400.00	.00
Sume defalcate din TVA (se sc	110000	.00	1,921,000.00	.00
Sume defalcate din taxa pe val	110200	.00	492,000.00	.00
Sume defalcate din taxa pe val	110600	.00	1,429,000.00	.00
Taxe pe utilizarea bunurilor,	160000	.00	209,825.40	.00
Impozit pe mijloacele de tran	160200	.00	187,071.20	.00
Impozit pe mijloacele de trans	160201	.00	124,788.40	.00
Impozit pe mijloacele de trans	160202	.00	62,282.80	.00
Taxe si tarife pentru eliberar	160300	.00	6,061.20	.00
Alte taxe pe utilizarea bunuri	165000	.00	16,693.00	.00
Alte impozite si taxe fiscale	180000	.00	6,963.00	.00
Alte impozite si taxe	185000	.00	6,963.00	.00
Venituri din proprietate	300000	.00	2,020,019.33	.00
Venituri din concesiuni si inc	300500	.00	2,019,719.33	.00
Alte venituri din concesiuni s	300530	.00	2,019,719.33	.00
Alte venituri din proprietate	305000	.00	300.00	.00
Venituri din prestari de servi	330000	.00	6,659.00	.00
Venituri din prestari de servi	330800	.00	1,950.00	.00
Alte venituri din prestari de	335000	.00	4,709.00	.00
Amenzi, penalitati si confisca	350000	.00	57,473.49	.00
Venituri din amenzi si alte sa	350100	.00	57,473.49	.00
Venituri din amenzi si alte sa	350102	.00	57,473.49	.00
Diverse venituri	360000	.00	71,429.85	.00
Taxe speciale	360600	.00	68,420.00	.00
Alte venituri	365000	.00	3,009.85	.00
Transferuri voluntare, altele	370000	.00	- 600,000.00	.00
Varsaminte din sectiunea de fu	370300	.00	- 600,000.00	.00
Subventii de la bugetul de sta	420000	.00	2,571.00	.00

Contul de executie al bugetului local-functionare

la data de: 31-DEC-20

Sursa de finantare Integral de la buget

3519330 Comuna Socodor

An : 2020 Trezorerie Chisinau Cris

Venituri/Cheltuieli	Cod	Credite	Incasari/Plati	Disponibil
Subventii pentru acordarea aju	423400	.00	2,571.00	.00
Cheltuielile bugetelor locale		**3,967,000.00**	**3,275,656.06**	**691,343.94**
Autoritati publice si actiuni	510000	1,196,000.00	1,050,055.39	145,944.61
TITLUL I CHELTUIELI DE PERSON	510000100000	935,000.00	876,037.00	58,963.00
TITLUL II BUNURI SI SERVICII	510000200000	261,000.00	174,018.39	86,981.61
Alte servicii publice generale	540000	240,000.00	156,591.02	83,408.98
TITLUL I CHELTUIELI DE PERSON	540000100000	134,000.00	131,592.00	2,408.00
TITLUL II BUNURI SI SERVICII	540000200000	106,000.00	24,999.02	81,000.98
Tranzactii privind datoria pub	550000	23,000.00	22,723.05	276.95
TITLUL III DOBANZI	550000300000	23,000.00	22,723.05	276.95
Invatamant	650000	339,000.00	334,963.05	4,036.95
TITLUL II BUNURI SI SERVICII	650000200000	310,000.00	307,512.96	2,487.04
TITLUL IX ASISTENTA SOCIALA	650000570000	3,000.00	2,350.09	649.91
TITLUL XI ALTE CHELTUIELI	650000590000	26,000.00	25,100.00	900.00
Cultura, recreere si religie	670000	454,000.00	314,120.83	139,879.17
TITLUL I CHELTUIELI DE PERSON	670000100000	46,000.00	41,079.00	4,921.00
TITLUL II BUNURI SI SERVICII	670000200000	163,000.00	81,041.83	81,958.17
TITLUL VI TRANSFERURI INTRE UN	670000510000	130,000.00	130,000.00	.00
TITLUL XI ALTE CHELTUIELI	670000590000	115,000.00	62,000.00	53,000.00
Asigurari si asistenta sociala	680000	926,000.00	716,182.33	209,817.67
TITLUL I CHELTUIELI DE PERSON	680000100000	615,000.00	538,549.00	76,451.00
TITLUL IX ASISTENTA SOCIALA	680000570000	311,000.00	177,633.33	133,366.67
Locuinte, servicii si dezvolta	700000	170,000.00	159,268.16	10,731.84
TITLUL II BUNURI SI SERVICII	700000200000	170,000.00	159,268.16	10,731.84
Protectia mediului	740000	435,000.00	433,358.51	1,641.49
TITLUL II BUNURI SI SERVICII	740000200000	435,000.00	433,358.51	1,641.49
Transporturi	840000	184,000.00	88,393.72	95,606.28
TITLUL II BUNURI SI SERVICII	840000200000	184,000.00	88,393.72	95,606.28
EXCEDENT/DEFICIT		**.00**	**2,517,234.84**	**.00**

Intocmit , Sef serviciu ,

Contul de executie al bugetului local-dezvoltare

la data de: 31-DEC-20

Sursa de finantare Integral de la buget

3519330 Comuna Socodor

An : 2020 Trezorerie Chisinau Cris

Venituri/Cheltuieli	Cod	Credite	Incasari/Plati	Disponibil
Veniturile bugetelor locale		**.00**	**8,626,131.69**	**.00**
Transferuri voluntare, altele	370000	.00	600,000.00	.00
Varsaminte din sectiunea de fu	370400	.00	600,000.00	.00
Venituri din valorificarea uno	390000	.00	18,600.00	.00
Venituri din vanzarea unor bun	390700	.00	18,600.00	.00
Subventii de la bugetul de sta	420000	.00	1,654,208.26	.00
Planuri si regulamente de urb	420500	.00	23,743.00	.00
Finantarea Programului Nationa	426500	.00	1,630,465.26	.00
Subventii de la alte administr	430000	.00	1,450,102.65	.00
Sume alocate din bugetul AFIR,	433100	.00	1,450,102.65	.00
Sume primite de la UE/alti don	480000	.00	4,903,220.78	.00
Fondul European de Dezvoltare	480100	.00	1,015,508.80	.00
Sume primite in contul platilo	480101	.00	1,015,508.80	.00
Fondul European Agricol de Dez	480400	.00	3,887,711.98	.00
Sume primite in contul platilo	480401	.00	2,106,345.29	.00
Sume primite in contul platilo	480402	.00	1,781,366.69	.00
Cheltuielile bugetelor locale		**17,052,500.00**	**11,246,212.24**	**5,806,287.76**
Autoritati publice si actiuni	510000	620,000.00	381,453.05	238,546.95
TITLUL XIII ACTIVE NEFINANCIAR	510000710000	620,000.00	381,453.05	238,546.95
Alte servicii publice generale	540000	300,000.00	.00	300,000.00
TITLUL XIII ACTIVE NEFINANCIAR	540000710000	300,000.00	.00	300,000.00
Invatamant	650000	2,445,000.00	1,673,750.42	771,249.58
TITLUL X PROIECTE CU FINANTARE	650000580000	125,000.00	115,316.59	9,683.41
TITLUL XIII ACTIVE NEFINANCIAR	650000710000	2,320,000.00	1,558,433.83	761,566.17
Cultura, recreere si religie	670000	1,603,000.00	1,360,404.69	242,595.31
TITLUL X PROIECTE CU FINANTARE	670000580000	717,000.00	688,499.73	28,500.27
TITLUL XIII ACTIVE NEFINANCIAR	670000710000	886,000.00	671,904.96	214,095.04
Locuinte, servicii si dezvolta	700000	740,000.00	8,925.00	731,075.00
TITLUL X PROIECTE CU FINANTARE	700000580000	700,000.00	.00	700,000.00
TITLUL XIII ACTIVE NEFINANCIAR	700000710000	40,000.00	8,925.00	31,075.00
Transporturi	840000	11,344,500.00	7,821,679.08	3,522,820.92
TITLUL X PROIECTE CU FINANTARE	840000580000	9,400,000.00	6,066,206.86	3,333,793.14
TITLUL XIII ACTIVE NEFINANCIAR	840000710000	1,275,000.00	1,088,805.66	186,194.34
TITLUL XVII RAMBURSARI DE CRED	840000810000	669,500.00	666,666.56	2,833.44
EXCEDENT/DEFICIT		**.00**	**- 2,620,080.55**	**.00**

Intocmit , Sef serviciu ,

Contul de executie al bugetului local

la data de: 31-DEC-20

Sursa de finantare Credite interne

3519330 Comuna Socodor

An : 2020 Trezorerie Chisinau Cris

Venituri/Cheltuieli	Cod	Credite	Incasari/Plati	Disponibil
Veniturile bugetelor locale		**.00**	**727,855.54**	**.00**
Alte operatiuni financiare	410000	.00	727,855.54	.00
Sume aferente creditelor inter	410200	.00	727,855.54	.00
Sume aferente imprumuturilor c	410209	.00	727,855.54	.00
Cheltuielile bugetelor locale		**727,856.00**	**714,093.85**	**13,762.15**
Transporturi	840000	727,856.00	714,093.85	13,762.15
TITLUL X PROIECTE CU FINANTARE	840000580000	727,856.00	714,093.85	13,762.15
EXCEDENT/DEFICIT		**.00**	**13,761.69**	**.00**

Intocmit ,

Sef serviciu ,

Contul de executie al bugetului local

la data de: 31-DEC-20

Sursa de finantare Venituri proprii si subventii

3519330 Comuna Socodor

An : 2020 Trezorerie Chisinau Cris

Venituri/Cheltuieli	Cod	Credite	Incasari/Plati	Disponibil
Veniturile bugetelor locale		**.00**	**313,922.00**	**.00**
Venituri din prestari de servi	330000	.00	183,922.00	.00
Venituri din prestari de servi	330800	.00	183,922.00	.00
Subventii de la alte administr	430000	.00	130,000.00	.00
Subventii pentru institutii pu	430900	.00	130,000.00	.00
Cheltuielile bugetelor locale		**340,000.00**	**284,348.68**	**55,651.32**
Cultura, recreere si religie	670000	176,800.00	121,887.18	54,912.82
TITLUL I CHELTUIELI DE PERSON	670000100000	97,100.00	95,382.00	1,718.00
TITLUL II BUNURI SI SERVICII	670000200000	79,700.00	26,505.18	53,194.82
Locuinte, servicii si dezvolta	700000	163,200.00	162,461.50	738.50
TITLUL I CHELTUIELI DE PERSON	700000100000	75,000.00	74,446.00	554.00
TITLUL II BUNURI SI SERVICII	700000200000	88,200.00	88,015.50	184.50
EXCEDENT/DEFICIT		**.00**	**29,573.32**	**.00**

Intocmit , Sef serviciu ,

171

EXECUTIA CONTURILOR BUGETARE SI DE DISPONIBILITATI

la: COMUNA SOCODOR

- lei

COD FISCAL: 3519330

DATA : 31.12.2020

	COD CONT/SURSA INDICATOR/SECTIUNE	DENUIMIRE CONT / INDICATOR	CREDITE DESCHISE / VENITURI	PLATI EFECTUATE (CHELTUIELI)	DISPONIBIL (credite-chelt/venituri-chelt)
21	C 410209	D Sume aferente imprumuturilor contractate, conform	727.855,54	,00	,00
21	C 999997	D Inchidere conturi de venituri si cheltuieli sectiu	,00	,00	,00
24	**A 510000710000**	**D Autoritati publice si actiuni externe - TITLUL XII**	**620.000,00**	**381.453,05**	**238.546,95**
24	A 510103710102	D Autoritati executive - Masini, echipamente si mijl	,00	39.954,25	,00
24	A 510103710103	D Autoritati executive - Mobilier, aparatura birotic	,00	38.171,00	,00
24	A 510103710130	D Autoritati executive - Alte active fixe	,00	303.327,80	,00
24	**A 540000710000**	**D Alte servicii publice generale - TITLUL XIII ACTIV**	**300.000,00**	**,00**	**300.000,00**
24	**A 650000580000**	**D Invatamant - TITLUL X PROIECTE CU FINANTARE DIN FO**	**125.000,00**	**115.316,59**	**9.683,41**
24	A 650301580401	D Invatamant prescolar - Finantarea nationala	,00	34.449,62	,00
24	A 650301580402	D Invatamant prescolar - Finantarea externa nerambur	,00	80.866,97	,00
24	**A 650000710000**	**D Invatamant - TITLUL XIII ACTIVE NEFINANCIARE (71.0**	**2.320.000,00**	**1.558.433,83**	**761.566,17**
24	A 650301710101	D Invatamant prescolar - Constructii	,00	9.520,00	,00
24	A 650401710101	D Invatamant secundar inferior - Constructii	,00	1.222.600,09	,00
24	A 650401710103	D Invatamant secundar inferior - Mobilier, aparatura	,00	278.713,74	,00
24	A 650401710130	D Invatamant secundar inferior - Alte active fixe	,00	47.600,00	,00
24	**A 670000580000**	**D Cultura, recreere si religie - TITLUL X PROIECTE C**	**717.000,00**	**688.499,73**	**28.500,27**
24	A 670307580401	D Camine culturale - Finantarea nationala	,00	160.402,31	,00
24	A 670307580402	D Camine culturale - Finantarea externa nerambursabi	,00	376.528,07	,00
24	A 670307580403	D Camine culturale - Cheltuieli neeligibile	,00	42.411,60	,00
24	A 670503580403	D Intretinere gradini publice, parcuri, zone verzi,	,00	109.157,75	,00
24	**A 670000710000**	**D Cultura, recreere si religie - TITLUL XIII ACTIVE**	**886.000,00**	**671.904,96**	**214.095,04**
24	A 670307710101	D Camine culturale - Constructii	,00	17.500,00	,00
24	A 670503710101	D Intretinere gradini publice, parcuri, zone verzi,	,00	523.545,58	,00
24	A 670503710130	D Intretinere gradini publice, parcuri, zone verzi,	,00	1.146,46	,00
24	A 670600710101	D Servicii religioase - Constructii	,00	129.712,92	,00

EXECUTIA CONTURILOR BUGETARE SI DE DISPONIBILITATI

COMUNA SOCODOR

COD FISCAL: 3519330

	COD CONT/SURSA INDICATOR/SECTIUNE	DENUIMIRE CONT / INDICATOR	CREDITE DESCHISE / VENITURI	PLATI EFECTUATE (CHELTUIELI)	DISPONIBIL (credite-chelt/venituri-chelt)
24	**A 700000580000 D**	**Locuinte, servicii si dezvoltare publica - TITLUL**	**700.000,00**	**,00**	**700.000,00**
24	**A 700000710000 D**	**Locuinte, servicii si dezvoltare publica - TITLUL**	**40.000,00**	**8.925,00**	**31.075,00**
24	A 700600710130 D	Iluminat public si electrificari - Alte active fix	,00	8.925,00	,00
24	**A 740000710000 D**	**Protectia mediului - TITLUL XIII ACTIVE NEFINANCIA**	**,00**	**,00**	**,00**
24	**A 840000580000 D**	**Transporturi - TITLUL X PROIECTE CU FINANTARE DIN**	**9.400.000,00**	**6.066.206,86**	**3.333.793,14**
	A 840301580401 D	Drumuri si poduri - Finantarea nationala	,00	1.348.195,88	,00
24	A 840301580402 D	Drumuri si poduri - Finantarea externa nerambursab	,00	2.668.251,03	,00
24	A 840303580101 D	Strazi - Finantarea nationala	,00	345.725,96	,00
24	A 840303580102 D	Strazi - Finantarea externa nerambursabila	,00	1.704.033,99	,00
24	**A 840000710000 D**	**Transporturi - TITLUL XIII ACTIVE NEFINANCIARE (71**	**1.275.000,00**	**1.088.805,66**	**186.194,34**
24	A 840301710101 D	Drumuri si poduri - Constructii	,00	525.914,61	,00
24	A 840301710130 D	Drumuri si poduri - Alte active fixe	,00	37.650,67	,00
24	A 840303710101 D	Strazi - Constructii	,00	518.678,27	,00
24	A 840303710130 D	Strazi - Alte active fixe	,00	6.562,11	,00
24	**A 840000810097 D**	**Transporturi - Combustibili si energie - dezvoltar**	**669.500,00**	**666.666,56**	**2.833,44**
24	A 840303810400 D	Strazi - Rambursarea imprumuturilor contractate p	,00	666.666,56	,00
24	A 999997 D	Inchidere conturi de venituri si cheltuieli sectiu	,00	,00	,00
24	***A D***	***Total (desch-ch)ct: 24 sursa: A sectiune: D***	***17.052.500,00***	***11.246.212,24***	***5.806.287,76***
	A 510000100000 F	**Autoritati publice si actiuni externe - TITLUL I**	**935.000,00**	**876.037,00**	**58.963,00**
24	A 510103100101 F	Autoritati executive - Salarii de baza	,00	718.824,00	,00
24	A 510103100112 F	Autoritati executive - Indemnizatii platite unor p	,00	91.520,00	,00
24	A 510103100117 F	Autoritati executive - Indemnizatii de hrana	,00	33.655,00	,00
24	A 510103100206 F	Autoritati executive - Tichete de vacanta	,00	13.050,00	,00
24	A 510103100307 F	Autoritati executive - Contributia asiguratorie pe	,00	18.988,00	,00
24	**A 510000200000 F**	**Autoritati publice si actiuni externe - TITLUL II**	**261.000,00**	**174.018,39**	**86.981,61**
24	A 510103200101 F	Autoritati executive - Furnituri de birou	,00	15.930,63	,00
24	A 510103200102 F	Autoritati executive - Materiale pentru	,00	10.631,23	,00

EXECUTIA CONTURILOR BUGETARE SI DE DISPONIBILITATI

COMUNA SOCODOR

COD FISCAL: 3519330

	COD CONT/SURSA INDICATOR/SECTIUNE	DENUIMIRE CONT / INDICATOR	CREDITE DESCHISE / VENITURI	PLATI EFECTUATE (CHELTUIELI)	DISPONIBIL (credite-chelt/venituri-chelt)
		curatenie			
24	A 510103200103 F	Autoritati executive - Incalzit, Iluminat si forta	,00	7.317,00	,00
24	A 510103200104 F	Autoritati executive - Apa, canal si salubritate	,00	880,00	,00
24	A 510103200105 F	Autoritati executive - Carburanti si lubrifianti	,00	7.414,93	,00
24	A 510103200106 F	Autoritati executive - Piese de schimb	,00	2.016,00	,00
24	A 510103200108 F	Autoritati executive - Posta, telecomunicatii, rad	,00	9.811,26	,00
24	A 510103200109 F	Autoritati executive - Materiale si prestari de se	,00	23.920,62	,00
24	A 510103200130 F	Autoritati executive - Alte bunuri si servicii pen	,00	18.176,99	,00
24	A 510103200200 F	Autoritati executive - Reparatii curente	,00	849,09	,00
24	A 510103200530 F	Autoritati executive - Alte obiecte de inventar	,00	615,00	,00
24	A 510103200601 F	Autoritati executive - Deplasari interne, detasari	,00	6.248,85	,00
24	A 510103201100 F	Autoritati executive - Carti, publicatii si materi	,00	1.893,00	,00
24	A 510103201300 F	Autoritati executive - Pregatire profesionala	,00	1.400,00	,00
24	A 510103203003 F	Autoritati executive - Prime de asigurare non-viat	,00	343,00	,00
24	A 510103203030 F	Autoritati executive - Alte cheltuieli cu bunuri s	,00	66.570,79	,00
24	**A 540000100000 F**	**Alte servicii publice generale - TITLUL I CHELTUI**	**134.000,00**	**131.592,00**	**2.408,00**
24	A 541000100101 F	Servicii publice comunitare de evidenta a persoane	,00	117.975,00	,00
	A 541000100117 F	Servicii publice comunitare de evidenta a persoane	,00	7.889,00	,00
24	A 541000100206 F	Servicii publice comunitare de evidenta a persoane	,00	2.900,00	,00
24	A 541000100307 F	Servicii publice comunitare de evidenta a persoane	,00	2.828,00	,00
24	**A 540000200000 F**	**Alte servicii publice generale - TITLUL II BUNURI**	**106.000,00**	**24.999,02**	**81.000,98**
24	A 541000200101 F	Servicii publice comunitare de evidenta a persoane	,00	59,00	,00
24	A 541000200103 F	Servicii publice comunitare de evidenta a persoane	,00	4.764,93	,00
24	A 541000200108 F	Servicii publice comunitare de evidenta a persoane	,00	5.824,58	,00
24	A 541000200130 F	Servicii publice comunitare de evidenta a persoane	,00	58,00	,00

EXECUTIA CONTURILOR BUGETARE SI DE DISPONIBILITATI

COMUNA SOCODOR

COD FISCAL: 3519330

	COD CONT/SURSA INDICATOR/SECTIUNE	DENUIMIRE CONT / INDICATOR	CREDITE DESCHISE / VENITURI	PLATI EFECTUATE (CHELTUIELI)	DISPONIBIL (credite-chelt/venituri-chelt)
24	A 541000200601 F	Servicii publice comunitare de evidenta a persoane	,00	71,00	,00
24	A 541000203030 F	Servicii publice comunitare de evidenta a persoane	,00	1.126,00	,00
24	A 545000200106 F	Alte servicii publice generale - Piese de schimb	,00	12.845,61	,00
24	A 545000200109 F	Alte servicii publice generale - Materiale si pre	,00	249,90	,00
24	**A 550000300000 F**	**Tranzactii privind datoria publica si imprumuturi**	**23.000,00**	**22.723,05**	**276,95**
	A 550000300101 F	Tranzactii privind datoria publica si imprumuturi	,00	22.723,05	,00
24	**A 650000100000 F**	**Invatamant - TITLUL I CHELTUIELI DE PERSONAL**	**,00**	**,00**	**,00**
24	**A 650000570000 F**	**Invatamant - TITLUL IX ASISTENTA SOCIALA**	**3.000,00**	**2.350,09**	**649,91**
24	A 655000570203 F	Alte cheltuieli in domeniul invatamantului - Tiche	,00	2.350,09	,00
24	**A 670000100000 F**	**Cultura, recreere si religie - TITLUL I CHELTUIEL**	**46.000,00**	**41.079,00**	**4.921,00**
24	A 670302100101 F	Biblioteci publice comunale, orasenesti, municipal	,00	34.757,00	,00
24	A 670302100117 F	Biblioteci publice comunale, orasenesti, municipal	,00	4.000,00	,00
24	A 670302100206 F	Biblioteci publice comunale, orasenesti, municipal	,00	1.450,00	,00
24	A 670302100307 F	Biblioteci publice comunale, orasenesti, municipal	,00	872,00	,00
24	**A 670000200000 F**	**Cultura, recreere si religie - TITLUL II BUNURI S**	**163.000,00**	**81.041,83**	**81.958,17**
24	A 670307200103 F	Camine culturale - Incalzit, Iluminat si forta mot	,00	1.555,92	,00
	A 670307200109 F	Camine culturale - Materiale si prestari de servic	,00	1.088,74	,00
24	A 670307200130 F	Camine culturale - Alte bunuri si servicii pentru	,00	752,06	,00
24	A 670307203030 F	Camine culturale - Alte cheltuieli cu bunuri si se	,00	7.211,52	,00
24	A 670501200103 F	Sport - Incalzit, Iluminat si forta motrica	,00	19.561,39	,00
24	A 670501200200 F	Sport - Reparatii curente	,00	30.472,22	,00
24	A 670501200530 F	Sport - Alte obiecte de inventar	,00	850,01	,00
24	A 670503200104 F	Intretinere gradini publice, parcuri, zone verzi,	,00	396,00	,00
24	A 670503200105 F	Intretinere gradini publice, parcuri, zone verzi,	,00	6.715,49	,00
24	A 670503200130 F	Intretinere gradini publice, parcuri,	,00	1.776,59	,00

EXECUTIA CONTURILOR BUGETARE SI DE DISPONIBILITATI

COMUNA SOCODOR

COD FISCAL: 3519330

COD CONT/SURSA INDICATOR/SECTIUNE	DENUIMIRE CONT / INDICATOR	CREDITE DESCHISE / VENITURI	PLATI EFECTUATE (CHELTUIELI)	DISPONIBIL (credite-chelt/venituri-chelt)
	zone verzi,			
24 A 670503203030 F	Intretinere gradini publice, parcuri, zone verzi,	,00	9.092,99	,00
24 A 670600200103 F	Servicii religioase - Incalzit, Iluminat si forta	,00	407,90	,00
24 A 670600200130 F	Servicii religioase - Alte bunuri si servicii pent	,00	1.161,00	,00
24 A 670000510096 F	**Cultura, recreere si religie - Autoritati publice**	**130.000,00**	**130.000,00**	**,00**
A 670501510101 F	Sport - Transferuri catre institutii publice	,00	130.000,00	,00
24 A 670000590000 F	**Cultura, recreere si religie - TITLUL XI ALTE CHEL**	**115.000,00**	**62.000,00**	**53.000,00**
24 A 670501591100 F	Sport - Asociatii si fundatii	,00	,00	,00
24 A 670600591200 F	Servicii religioase - Sustinerea cultelor	,00	62.000,00	,00
24 A 680000100000 F	**Asigurari si asistenta sociala - TITLUL I CHELTUI**	**615.000,00**	**538.549,00**	**76.451,00**
24 A 680502100101 F	Asistenta sociala in caz de invaliditate - Salar	,00	414.504,00	,00
24 A 680502100117 F	oistenta sociala in caz de invaliditate - Indemn	,00	52.072,00	,00
24 A 680502100307 F	Asistenta sociala in caz de invaliditate - Contr	,00	10.569,00	,00
24 A 685050100101 F	Alte cheltuieli in domeniul asigurarilor si asiste	,00	54.849,00	,00
24 A 685050100117 F	ote cheltuieli in domeniul asigurarilor si asisten	,00	3.781,00	,00
24 A 685050100206 F	Alte cheltuieli in domeniul asigurarilor si asiste	,00	1.450,00	,00
24 A 685050100307 F	Alte cheltuieli in domeniul asigurarilor si asiste	,00	1.324,00	,00
A 680000570000 F	**Asigurari si asistenta sociala - TITLUL IX ASISTE**	**311.000,00**	**177.633,33**	**133.366,67**
24 A 680502570201 F	Asistenta sociala in caz de invaliditate - Ajut	,00	134.477,00	,00
24 A 681501570201 F	Ajutor social - Ajutoare sociale in numerar	,00	43.156,33	,00
24 A 700000200000 F	**Locuinte, servicii si dezvoltare publica - TITLUL**	**170.000,00**	**159.268,16**	**10.731,84**
24 A 700501200103 F	Alimentare cu apa - Incalzit, Iluminat si forta mo	,00	18.940,65	,00
24 A 700501200200 F	Alimentare cu apa - Reparatii curente	,00	29.033,84	,00
24 A 700501203030 F	Alimentare cu apa - Alte cheltuieli cu bunuri si s	,00	2.058,50	,00
24 A 700600200103 F	Iluminat public si electrificari - Incalzit, Ilumi	,00	81.182,81	,00

EXECUTIA CONTURILOR BUGETARE SI DE DISPONIBILITATI

COMUNA SOCODOR

COD FISCAL: 3519330

COD CONT/SURSA INDICATOR/SECTIUNE				DENUIMIRE CONT / INDICATOR	CREDITE DESCHISE / VENITURI	PLATI EFECTUATE (CHELTUIELI)	DISPONIBIL (credite-chelt/venituri-chelt)
24	A	700600200109	F	Iluminat public si electrificari - Materiale si pr	,00	20.380,36	,00
24	A	700600200130	F	Iluminat public si electrificari - Alte bunuri si	,00	3.660,00	,00
24	A	705000203030	F	Alte servicii in domeniile locuintelor, serviciilo	,00	4.012,00	,00
24	**A**	**740000200000**	**F**	**Protectia mediului - TITLUL II BUNURI SI SERVICII**	**435.000,00**	**433.358,51**	**1.641,49**
24	A	740501200104	F	Salubritate - Apa, canal si salubritate	,00	266.404,02	,00
24	A	740501203030	F	Salubritate - Alte cheltuieli cu bunuri si servici	,00	32.073,70	,00
24	A	740600200109	F	Canalizarea si tratarea apelor reziduale - Materia	,00	15.686,80	,00
24	A	740600200200	F	Canalizarea si tratarea apelor reziduale - Reparat	,00	78.118,13	,00
24	A	740600203030	F	Canalizarea si tratarea apelor reziduale - Alte ch	,00	41.075,86	,00
24	**A**	**840000200000**	**F**	**Transporturi - TITLUL II BUNURI SI SERVICII**	**184.000,00**	**88.393,72**	**95.606,28**
24	A	840301203030	F	Drumuri si poduri - Alte cheltuieli cu bunuri si s	,00	14.433,00	,00
24	A	840303200105	F	Strazi - Carburanti si lubrifianti	,00	12.591,61	,00
24	A	840303200200	F	Strazi - Reparatii curente	,00	49.076,02	,00
24	A	840303203030	F	Strazi - Alte cheltuieli cu bunuri si servicii	,00	12.293,09	,00
24	**A**	**840000810096**	**F**	**Transporturi - Combustibili si energie - functiona**	**,00**	**,00**	**,00**
24	A	999996	F	Inchidere conturi de venituri si cheltuieli sectiu	,00	,00	,00
24	***A***		***F***	***Total (desch-ch)ct: 24 sursa: A sectiune: F***	***3.631.000,00***	***2.943.043,10***	***687.956,90***
1	**C**	**840000580000**	**D**	**Transporturi - TITLUL X PROIECTE CU FINANTARE DIN**	**727.856,00**	**714.093,85**	**13.762,15**
24	C	840301580402	D	Drumuri si poduri - Finantarea externa nerambursab	,00	500.000,00	,00
24	C	840303580402	D	Strazi - Finantarea externa nerambursabila	,00	214.093,85	,00
24	C	999997	D	Inchidere conturi de venituri si cheltuieli sectiu	,00	,00	,00
24	***C***		***D***	***Total disp.(ven-ch)ct: 24 sursa: C sectiune: D***	***727.855,54***	***714.093,85***	***13.761,69***
24	***C***		***D***	***Total (desch-ch)ct: 24 sursa: C sectiune: D***	***727.856,00***	***714.093,85***	***13.762,15***
24				***Total cont: 24***	***21.411.356,00***	***14.903.349,19***	***6.508.006,81***
5006				Disp.sume mandat,depozit.local	125.735,35	123.675,00	2.060,35
507102				Disp.bug.C.I.din sume neutiliz	727.855,54	727.855,54	,00

177

Editat la data : 07.01.2021 10:11 AM

EXECUTIA CONTURILOR BUGETARE SI DE DISPONIBILITATI

COMUNA SOCODOR

COD FISCAL: 3519330

	COD CONT/SURSA INDICATOR/SECTIUNE	DENUIMIRE CONT / INDICATOR	CREDITE DESCHISE / VENITURI	PLATI EFECTUATE (CHELTUIELI)	DISPONIBIL (credite-chelt/venituri-chelt)
82	980000	Excedent/deficit al bug.local	8.139.735,76	4.000.000,00	4.139.735,76

EXECUTIA CONTURILOR BUGETARE SI DE DISPONIBILITATI

la: SCOALA GIMNAZIALA IUSTIN MARSIEU SOCODOR

- lei

COD FISCAL: 29041904

DATA : 31.12.2020

	COD CONT/SURSA INDICATOR/SECTIUNE	DENUIMIRE CONT / INDICATOR	CREDITE DESCHISE / VENITURI	PLATI EFECTUATE (CHELTUIELI)	DISPONIBIL (credite-chelt/venituri-chelt)
23	**A 650000100000**	**Invatamant - TITLUL I CHELTUIELI DE PERSONAL**	**1.493.624,00**	**1.493.624,00**	**,00**
23	A 650301100101	Invatamant prescolar - Salarii de baza	,00	255.342,00	,00
23	A 650301100105	Invatamant prescolar - Sporuri pentru conditii de	,00	7.031,00	,00
23	A 650301100106	Invatamant prescolar - Alte sporuri	,00	15.174,00	,00
23	A 650301100117	Invatamant prescolar - Indemnizatii de hrana	,00	13.277,00	,00
23	A 650301100206	Invatamant prescolar - Tichete de vacanta	,00	5.800,00	,00
23	A 650301100307	Invatamant prescolar - Contributia asiguratorie pe	,00	6.542,00	,00
23	A 650302100101	Invatamant primar - Salarii de baza	,00	378.819,00	,00
23	A 650302100105	Invatamant primar - Sporuri pentru conditii de mun	,00	11.861,00	,00
23	A 650302100106	Invatamant primar - Alte sporuri	,00	25.511,00	,00
23	A 650302100117	Invatamant primar - Indemnizatii de hrana	,00	16.110,00	,00
23	A 650302100206	Invatamant primar - Tichete de vacanta	,00	8.700,00	,00
23	A 650302100307	Invatamant primar - Contributia asiguratorie pentr	,00	9.728,00	,00
23	A 650401100101	Invatamant secundar inferior - Salarii de baza	,00	553.576,00	,00
23	A 650401100105	Invatamant secundar inferior - Sporuri pentru cond	,00	15.577,00	,00
23	A 650401100106	Invatamant secundar inferior - Alte sporuri	,00	33.123,00	,00
23	A 650401100110	Invatamant secundar inferior - Fond pentru posturi	,00	41.519,00	,00
23	A 650401100111	Invatamant secundar inferior - Fond aferent platii	,00	37.873,00	,00
23	A 650401100117	Invatamant secundar inferior - Indemnizatii de hra	,00	27.569,00	,00
23	A 650401100206	Invatamant secundar inferior - Tichete de vacanta	,00	14.500,00	,00
23	A 650401100307	Invatamant secundar inferior - Contributia asigura	,00	15.854,00	,00
23	A 650401100308	Invatamant secundar inferior - Contributii platite	,00	138,00	,00
23	**A 650000200000**	**Invatamant - TITLUL II BUNURI SI SERVICII**	**136,00**	**136,00**	**,00**
23	A 650401200601	Invatamant secundar inferior - Deplasari interne,	,00	136,00	,00
23	**A 650000570000**	**Invatamant - TITLUL IX ASISTENTA SOCIALA**	**189,00**	**189,00**	**,00**
23	A 650401570202	Invatamant secundar inferior -	,00	189,00	,00

EXECUTIA CONTURILOR BUGETARE SI DE DISPONIBILITATI

SCOALA GIMNAZIALA IUSTIN MARSIEU SOCODOR

COD FISCAL: 29041904

COD CONT/SURSA INDICATOR/SECTIUNE		DENUIMIRE CONT / INDICATOR	CREDITE DESCHISE / VENITURI	PLATI EFECTUATE (CHELTUIELI)	DISPONIBIL (credite-chelt/venituri-chelt)
		Ajutoare sociale i			
23	*A*	***Total (desch-ch)ct: 23 sursa: A sectiune:***	***1.493.949,00***	***1.493.949,00***	***,00***
23		***Total cont: 23***	***1.493.949,00***	***1.493.949,00***	***,00***
24	**A 650000200000 F**	**Invatamant - TITLUL II BUNURI SI SERVICII**	**310.000,00**	**307.512,96**	**2.487,04**
24	A 650301200103 F	Invatamant prescolar - Incalzit, Iluminat si forta	,00	10.551,16	,00
24	A 650301200104 F	Invatamant prescolar - Apa, canal si salubritate	,00	1.538,76	,00
24	A 650301203030 F	Invatamant prescolar - Alte cheltuieli cu bunuri s	,00	164,01	,00
24	A 650302200103 F	Invatamant primar - Incalzit, Iluminat si forta mo	,00	10.289,58	,00
24	A 650302200104 F	Invatamant primar - Apa, canal si salubritate	,00	1.294,16	,00
24	A 650401200101 F	Invatamant secundar inferior - Furnituri de birou	,00	11.667,10	,00
24	A 650401200102 F	Invatamant secundar inferior - Materiale pentru cu	,00	18.707,32	,00
24	A 650401200103 F	Invatamant secundar inferior - Incalzit, Iluminat	,00	27.729,01	,00
24	A 650401200104 F	Invatamant secundar inferior - Apa, canal si salub	,00	5.872,04	,00
24	A 650401200105 F	Invatamant secundar inferior - Carburanti si lubri	,00	405,00	,00
24	A 650401200107 F	Invatamant secundar inferior - Transport	,00	8.586,00	,00
24	A 650401200108 F	Invatamant secundar inferior - Posta, telecomunica	,00	5.533,63	,00
24	A 650401200109 F	Invatamant secundar inferior - Materiale si presta	,00	4.037,08	,00
24	A 650401200130 F	Invatamant secundar inferior - Alte bunuri si serv	,00	13.136,52	,00
24	A 650401200200 F	Invatamant secundar inferior - Reparatii curente	,00	1.919,98	,00
24	A 650401200530 F	Invatamant secundar inferior - Alte obiecte de inv	,00	166.482,50	,00
24	A 650401200601 F	Invatamant secundar inferior - Deplasari interne,	,00	1.561,00	,00
24	A 650401201300 F	Invatamant secundar inferior - Pregatire profesion	,00	180,00	,00
24	A 650401201400 F	Invatamant secundar inferior - Protectia muncii	,00	1.670,00	,00
24	A 650401203030 F	Invatamant secundar inferior - Alte cheltuieli cu	,00	16.188,11	,00
24	**A 650000590000 F**	**Invatamant - TITLUL XI ALTE**	**26.000,00**	**25.100,00**	**900,00**

EXECUTIA CONTURILOR BUGETARE SI DE DISPONIBILITATI

SCOALA GIMNAZIALA IUSTIN MARSIEU SOCODOR

COD FISCAL: 29041904

COD CONT/SURSA INDICATOR/SECTIUNE		DENUIMIRE CONT / INDICATOR	CREDITE DESCHISE / VENITURI	PLATI EFECTUATE (CHELTUIELI)	DISPONIBIL (credite-chelt/venituri-chelt)
		CHELTUIELI			
24	A 650401590100 F	Invatamant secundar inferior - Burse	,00	25.100,00	,00
24	*A*	*F Total (desch-ch)ct: 24 sursa: A sectiune: F*	*336.000,00*	*332.612,96*	*3.387,04*
24		*Total cont: 24*	*336.000,00*	*332.612,96*	*3.387,04*
82	980000	Excedent/deficit al bug.local	579,22	,00	579,22

Editat la data : 07.01.2021 10:11 AM

EXECUTIA CONTURILOR BUGETARE SI DE DISPONIBILITATI

la: CLUB SPORTIV SOCODOR

- lei

COD FISCAL: 41868189

DATA : 31.12.2020

	COD CONT/SURSA INDICATOR/SECTIUNE	DENUIMIRE CONT / INDICATOR	CREDITE DESCHISE / VENITURI	PLATI EFECTUATE (CHELTUIELI)	DISPONIBIL (credite-chelt/venituri-chelt)
21	G 430900	F Subventii pentru institutii publice	130.000,00	,00	,00
21	G 999996	F Inchidere conturi de venituri si cheltuieli sectiu	,00	,00	,00
24	**G 670000100000**	**F Cultura, recreere si religie - TITLUL I CHELTUIEL**	**97.100,00**	**95.382,00**	**1.718,00**
24	G 670501100101	F Sport - Salarii de baza	,00	39.985,00	,00
24	G 670501100117	F Sport - Indemnizatii de hrana	,00	3.817,00	,00
24	G 670501100130	F Sport - Alte drepturi salariale in bani	,00	50.590,00	,00
24	G 670501100307	F Sport - Contributia asiguratorie pentru munca	,00	990,00	,00
24	**G 670000200000**	**F Cultura, recreere si religie - TITLUL II BUNURI S**	**79.700,00**	**26.505,18**	**53.194,82**
24	G 670501200102	F Sport - Materiale pentru curatenie	,00	2.195,86	,00
24	G 670501200109	F Sport - Materiale si prestari de servicii cu carac	,00	3.871,43	,00
24	G 670501200130	F Sport - Alte bunuri si servicii pentru intretinere	,00	4.656,05	,00
24	G 670501200601	F Sport - Deplasari interne, detasari, transferari	,00	250,00	,00
24	G 670501203030	F Sport - Alte cheltuieli cu bunuri si servicii	,00	15.531,84	,00
24	G 999996	F Inchidere conturi de venituri si cheltuieli sectiu	,00	,00	,00
24	*G*	*F Total disp.(ven-ch)ct: 24 sursa: G sectiune: F*	*130.000,00*	*121.887,18*	*8.112,82*
24	*G*	*F Total (desch-ch)ct: 24 sursa: G sectiune: F*	*176.800,00*	*121.887,18*	*54.912,82*
24		*Total cont: 24*	*176.800,00*	*121.887,18*	*54.912,82*

182

EXECUTIA CONTURILOR BUGETARE SI DE DISPONIBILITATI

la: SERVICIUL APA CANAL SOCODOR

- lei

COD FISCAL: 38602550 DATA : 31.12.2020

COD CONT/SURSA INDICATOR/SECTIUNE		DENUIMIRE CONT / INDICATOR	CREDITE DESCHISE / VENITURI	PLATI EFECTUATE (CHELTUIELI)	DISPONIBIL (credite-chelt/venituri-chelt)
21	G 330800	F Venituri din prestari de servicii	183.922,00	,00	,00
21	G 999996	F Inchidere conturi de venituri si cheltuieli sectiu	,00	,00	,00
24	**G 700000100000**	**F Locuinte, servicii si dezvoltare publica - TITLUL**	**75.000,00**	**74.446,00**	**554,00**
24	G 705000100101	F Alte servicii in domeniile locuintelor, serviciilo	,00	67.259,00	,00
24	G 705000100117	F ote servicii in domeniile locuintelor, serviciilor	,00	5.552,00	,00
24	G 705000100307	F Alte servicii in domeniile locuintelor, serviciilo	,00	1.635,00	,00
24	**G 700000200000**	**F Locuinte, servicii si dezvoltare publica - TITLUL**	**88.200,00**	**88.015,50**	**184,50**
24	G 705000200103	F Alte servicii in domeniile locuintelor, serviciilo	,00	74.759,17	,00
24	G 705000200105	F Alte servicii in domeniile locuintelor, serviciilo	,00	200,00	,00
24	G 705000200109	F Alte servicii in domeniile locuintelor, serviciilo	,00	2.053,06	,00
24	G 705000200130	F Alte servicii in domeniile locuintelor, serviciilo	,00	8.130,27	,00
24	G 705000200601	F Alte servicii in domeniile locuintelor, serviciilo	,00	38,00	,00
24	G 705000203030	F Alte servicii in domeniile locuintelor, serviciilo	,00	2.835,00	,00
24	G 999996	F Inchidere conturi de venituri si cheltuieli sectiu	,00	,00	,00
24	*G*	*F Total disp.(ven-ch)ct: 24 sursa: G sectiune: F*	*183.922,00*	*162.461,50*	*21.460,50*
24	*G*	*F Total (desch-ch)ct: 24 sursa: G sectiune: F*	*163.200,00*	*162.461,50*	*738,50*
24		*Total cont: 24*	*163.200,00*	*162.461,50*	*738,50*
369		Disp. al agentilor economici	,34	,00	,34
82	980000	Excedent/deficit al bug.local	5.794,48	,00	5.794,48

EXECUTIA CONTURILOR BUGETARE SI DE DISPONIBILITATI

la: SIST.HIDROTEHNIC INDEPENDENT CRIS ALB

- lei

COD FISCAL: 18294863 DATA : 31.12.2020

COD CONT/SURSA INDICATOR/SECTIUNE	DENUIMIRE CONT / INDICATOR	CREDITE DESCHISE / VENITURI	PLATI EFECTUATE (CHELTUIELI)	DISPONIBIL (credite-chelt/venituri-chelt)
501701	Disp inst pub f pers jur venit	96.144,28	96.144,28	,00
501710	Disp inst pub f pers j ef chel	316,00	316,00	,00

COMUNA SOCODOR

Cod Fiscal: 3519330; comuna Socodor, nr.1, Cod Poştal: 317305, judeţul Arad, Tel.: +4 0257 358 100; Fax. +4 0257 358 112; e-mail: socodor@gmail.com, primaria@socodor.ro; Web: www.socodor.ro

Nr.198/22.01.2021

PROIECT DE HOTĂRÂRE
privind aprobarea contului de execuție bugetară la 31 decembrie 2020

Consiliul Local al Comunei Socodor, Judeţul Arad, CIF 3519330, întrunit ÎN ȘEDINȚĂ ORDINARĂ LA DATA DE 29 IANUARIE 2021

Având în vedere:

- referatul de aprobare al primarului Comunei Socodor, inițiator al proiectului de hotărâre, înregistrat cu nr.199/22.01.2021;
- raportul de specialitate al compartimentului financiar contabil, impozite și taxe nr.200/ 22.01.2021;
- raportul comisiilor de specialitate pe domenii de activitate ale Consiliului Local al Comunei Socodor;
- contul de execuţie întocmit de Trezoreria Chişineu Criş la data de 31 decembrie 2020;
- prevederile art.57 alin.(1) lit.(a) și lit (b) și alin.(4) din Legea nr.276/2003 privind finanţele publice locale, cu modificările şi completările ulterioare ;
- prevederile art.129 alin. (4) lit (a) din Ordonanța de Urgență nr.57/2019 privind Codul administrativ.

În temeiul art.139 alin.(3) lit.a) și art.196 alin.(1) lit.a) din Ordonanța de Urgență a Guvernului nr.57/2019 privind Codul administrativ,

H O T Ă R Ă Ș T E

Art.1: Se aprobă contul de execuţie bugetară la data de 31 decembrie 2020 al **bugetului local** conform anexei nr.1 la prezenta hotărâre.
Art.2: Se aprobă contul de execuţie bugetară la data de 31 decembrie 2020 al **bugetului creditelor interne** conform anexei nr.2 la prezenta hotărâre.
Art.3: Se aprobă contul de execuţie bugetară la data de 31 decembrie 2020 al **bugetului Serviciului Apă - Canal finanțat din venituri proprii** conform anexei nr.3 la prezenta hotărâre.
Art.4: Se aprobă contul de execuţie bugetară la data de 31 decembrie 2020 al **bugetului Clubului Sportiv Socodor** conform anexei nr.4 la prezenta hotărâre.
Art.5: Prezenta hotărâre se comunică prin intermediul secretarului general al UAT Socodor, în termenul prevăzut de lege, primarului comunei Socodor şi compartimentului Financiar-contabil, impozite și taxe, se duce la cunoştinţă publică prin afişare la sediul primăriei şi pe pagina de internet www.socodor.ro şi se comunică cu Instituţia Prefectului-Judetul Arad, Serviciul Juridic şi Contencios Administrativ.

Iniţiatorul proiectului de hotărâre,
Primar,
Jura Ioan Dimitrie

[redacted]

Avizat,
Secretar general,
Crisan Gheorghe

[redacted]

184

COMUNA SOCODOR

Cod Fiscal: 3519330; comuna Socodor, nr.1, Cod Poştal: 317305, judeţul Arad, Tel.: +4 0257 358 100;

Fax. +4 0257 358 112; e-mail: socodor@gmail.com, primaria@socodor.ro; Web: www.socodor.ro

Număr înregistrare: 199 din 22 ianuarie 2021

Referatul de aprobare al primarului Comunei Socodor privind aprobarea execuţiei bugetare la data de 31 decembrie 2020

Subsemnatul Jura Ioan Dimitrie primar al Comunei Socodor, prezint referatul de aprobare cu privire la proiectului de hotărâre referitor la aprobarea execuţiei bugetare la data de 31 decembrie 2020.

În conformitate cu prevederile Legii 273/2006 privind finanțele publice locale cu modificările și completările ulterioare, ordonatorii principali de credite întocmesc și prezintă spre aprobare autorităților deliberative, până la data de 31 mai a anului următor, conturile anuale de execuție a bugetelor UAT-ului în următoarea structura:

a) la venituri:
- prevederi bugetare inițiale;
- prevederi bugetare definitive;
- încasări realizate;

b) la cheltuieli:
- credite bugetare inițiale;
- credite bugetare definitive;
- plăți efectuate.

Trimestrial și anual, ordonatorii principali de credite întocmesc situații financiare asupra execuției bugetare, care se depun la direcțiile generale ale finanțelor publice. După verificare, acestea întocmesc și depun la Ministerul Finanțelor Publice situații financiare centralizate privind execuția bugetelor locale, pe ansamblul județului, la termenele și potrivit normelor stabilite de acesta. Ministerul Finanțelor Publice transmite spre informare Ministerului Dezvoltării și Administrației Publice o situație financiară centralizată privind execuția bugetelor locale. Ministerul Finanțelor Publice comunică trimestrial și anual unităților/subdiviziunilor administrativ-teritoriale indicatori cu privire la execuția bugetelor locale.

Conform prevederilor art.57 alin (1) lit.a) și b) din Legea nr.276/2006 privind finanţele publice locale, cu modificările şi completările ulterioare, a contului de execuţie întocmit de Trezoreria Chişineu Criş la data de 31 decembrie 2020 şi conform referatelor de specialitate înregistrate sub nr.200 din 22.01.2021, nr.200/a din 22.01.2021 și nr.200/b din 22.01.2021, propun aprobarea execuţiei bugetului local, a creditelor interne și a veniturilor proprii la data de 31 decembrie 2020 şi adoptarea proiectului de hotărâre întocmit în acest sens.

ROMÂNIA

Primar,

Jura Ioan Dimitrie

[redacted]

185

COMUNA SOCODOR
JUDETUL ARAD
Nr. 200 din 22.01.2021

Referat de specialitate

Privind contul de execuție al bugetului local la data de 31 decembrie 2020

In conformitate cu prevederile Legii 273/2006 privind finanțele publice locale cu modificările si completările ulterioare, in lunile aprilie, iulie si octombrie, pentru trimestrul expirat, si cel târziu in decembrie, pentru trimestrul al patrulea, ordonatorii principali de credite au obligația de a prezenta in ședința publica, spre analiza si aprobare de către autoritățile deliberative, execuția bugetelor întocmite pe cele doua secțiuni, cu excepția bugetului împrumuturilor externe si interne, cu scopul de a redimensiona cheltuielile in raport cu gradul de colectare a veniturilor, prin rectificare bugetara locala, astfel încât la sfârșitul anului:

a) sa nu înregistreze plăti restante;

b) diferența dintre suma veniturilor încasate si excedentul anilor anteriori utilizat pentru finanțarea exercițiului bugetar curent, pe de o parte, si suma plăților efectuate si a plaților restante, pe de alta parte, sa fie mai mare decât zero.

In lunile aprilie, iulie si octombrie, pentru trimestrul expirat, si cel târziu in decembrie, pentru trimestrul al patrulea, ordonatorii principali de credite au obligația de a prezenta, in ședința publica, spre analiza si aprobare de către autoritățile deliberative, execuția bugetului împrumuturilor externe si interne, cu scopul de a redimensiona cheltuielile, astfel încât la sfârșitul anului:

a) sa nu înregistreze plăti restante;

b) diferența dintre tragerile autorizate in anul respectiv si suma dintre plățile efectuate si plățile restante sa fie mai mare decât zero.

I. VENITURI

În anul 2020, conform bugetului local general de venituri si cheltuieli, aprobat de către Consiliul local Socodor, veniturile totale se însumează la 22.939 mii lei , din care pentru bugetul local venituri proprii provenite din impozite, taxe si prelevări de la bugetul de stat în suma de 3.135 mii lei. Pentru secțiunea de funcționare s-a prevăzut suma de 4.511,00 mii lei si pentru secțiunea de dezvoltare suma de 14.288,00 mii lei, iar sume din excedent este in suma 4.140,00 mii lei.

186

EXPLICATII	Buget final 2020	Prevederi trimestrul IV	Încasări la 31.12.2020	Procent realizat la 31.12.2020
Imp.clădiri persoane fizice	62	62	61.26	
Imp.clădiri persoane juridice	125	125	121,26	
Impozit terenuri persoane fizice	60	60	53,87	
Impozit pe terenuri persoane juridice	12	12	11.99	
Impozit pe terenurile extravilane	390	390	378.87	
Taxe judiciare de timbre	28	28	27,77	
Alte impozite si taxe pe proprietate	3	3	2,4	
Taxa asupra mijloacelor de transport PF	125	125	124,79	
Taxa asupra mijloacelor de transport PJ	65	65	62,28	
Taxe si tarife pentru eliberare licente si autorizatii	6	6	6,06	
Alte taxe pe utilizarea bunurilor	17	17	16,69	
Alte impozite si taxe	7	7	6,96	
Venituri din concesiuni si inchirieri	2047	2047	2.019,72	
Alte venituri din proprietate	0	0	0,3	
Venituri din prestari servicii	10	10	6,66	
Taxe extrajudiciare de timbru	0	0	0	
Venituri din amenzi si alte sanctiuni aplicate	75	75	57,47	
Alte venituri	0	0	0	
Venituri din vanzarea bunurilor ap.dom.privat	19	19	18,6	
Varsaminte din vanzarea bunurilor domeniul priv	0	0	0	
Taxe speciale serviciul salubritate	80	80	68,42	
Alte venituri	4	4	3,01	
Donatii si sponsorizari	0	0	0	
TOTAL VENITURI PROPRII	3135,00	3135,00	3048,38	97,23%
Imp.venit din transfer proprietate	6,8	6,8	6,76	
Cote defalcate din impozitul pe venit	690	690	690,11	
Sume defalcate din TVA pt.echilibrare	462	462	422,24	
Sume defalcate din TVA pt.fin clect.descentr	493,2	493,2	492	
Sume alocate de C.J. pentru echilibrarea bug.loc.	1429	1429	1429	
Sume repartizate din fondul la dispoziția consiliului județean	350	350	320,41	
Prelevari bugetul de Stat-Total	3431	3431	3360,52	97,94%
Sume programe finanțate UE	7614	7614	4903,22	
Subvenții PUG	40	40	23,74	
Ajutor pentru încălzirea locuinței cu lemne	10	10	2,57	
Cofinanțare de la bugetul de stat AFIR	2869	2869	1.450,10	
Proiecte PNDL	1700	1700	1.656,78	
Subventii-total	12233	12233	8036,41	65,69%
Varsaminte de la sectiunea de functionare	2.046	0	0	0
Excedent din anul 2019	4.140	4.140	4.140	100,00%
TOTAL VENITURI	24979	22939	18.585,31	81,02%

Veniturile proprii încasate din impozite şi taxe care se fac venit la bugetul local (fără prelevările de la bugetul de stat - cote şi sume din impozitul pe venit) au fost încasate la data de 31 decembrie 2020 conform previziunilor înscrise în buget , respectiv suma de 3.048,38 mii lei.

2.CHELTUIELI

Din bugetul local în perioada 01.01.2020 – 31.12.2020 s-au finanţat următoarele activităţi :

- ***administraţie publică locală în suma totală de 1.431,51 mii lei,*** din care plati pentru cheltuieli de personal în suma de 876,04 mii lei, cheltuieli cu bunurile şi serviciile în suma de 174,02 mii lei si active nefinanciare în suma de 381,45 mii lei.

- ***serviciul public local de evidenţă a persoanelor Socodor***, unde s-au efectuat plăţi de **156,59 mii lei**, din care cheltuieli de personal în suma de 131,59 mii lei, cheltuieli cu bunurile şi serviciile în suma de 25,00 mii lei;

- ***tranzacţii privind datoria publică,*** au fost plătite dobânzi în sumă de **22,72** mii lei;

- ***învăţământ – total cheltuieli 2.008,71 mii lei*** din care: cheltuieli cu bunurile şi serviciile de 307,51 mii lei, asistenţă socială în sumă de 2,35 mii lei, proiecte cu finanţare europeana 115,32 mii lei, alte cheltuieli de 25,10 mii lei şi active nefinanciare în suma de 1.558,43 mii lei;

- ***cultura, total cheltuieli 1.674,53 mii lei*** ,din care cheltuieli de personal 41,08 mii lei , cheltuieli cu bunuri şi servicii 81,04 mii lei, cheltuieli cu transferuri intre entitati 130,00 mii lei, proiecte cu finantare europeana în suma de 688,50 mii lei, alte cheltuieli în sumă 62,00 mii lei şi active nefinanciare de 671,91 mii lei;

- ***asistenţă socială*** **716,18 mii lei** din care, cu cheltuieli de personal 538,55 mii lei şi transferuri (ajutor incalzire beneficiari ajutor social , alte ajutoare şi indemnizaţii , drepturile asistentului personal pentru copii şi adulţi cu handicap grav) în sumă totală de 177,63 mii lei ;

- ***dezvoltare publică*** unde s-au finanţat cheltuieli cu bunurile şi serviciile în suma de 159,27 mii lei şi active nefinanciare in suma de 8,93 mii lei;

- ***protectia mediului*** cu cheltuieli totale de 433,36 mii lei din care bunuri şi servicii de 433,36 mii lei şi cheltuieli cu activele nefinanciare în sumă de 0,00 mii lei;

- ***transporturi*** **cu cheltuieli totale de 7.910,07 mii lei**, din care bunuri şi servicii de 88,40 mii lei, proiecte cu finantare europeana in suma de 6.066,21 mii lei, active nefinanciare de 1.088,81 mii lei şi rambursări de credite în sumă de 666,67 mii lei.

La sfârşitul perioadei de raportare, ***unitatea nu are datorii neachitate*** .

Disponibilităţile din trezorerie şi bănci la 31.12.2020 este de ***1.323,05 mii lei***;

Disponibilul din excedentul anului 2019 este de **4.139,74 mii lei**;

Nr.Crt.	*Plati restante la 31 decembrie 2020*	*Sume lei*
1	***Total plati restante inregistrate la sfarsitul perioadei de raportare, din care:***	0
2	sub 30 de zile	0
3	peste 30 de zile	0
4	peste 90 de zile	0
5	peste 120 de zile	0
6	catre furnizori, creditorii din operatii comerciale	0
7	fata de bugetul general consolidat	0
8	fata de salariati	0
9	imprumuturi nerambursate la scadenta	0
10	dobanzi restante	0

Contabil,
Iliesi Brioitta Claudia

[redacted]

188

COMUNA SOCODOR
JUDETUL ARAD
Nr.200/a din data de 22.01.2021

Referat de specialitate

Privind contul de execuție al bugetului veniturilor proprii la data de 31 decembrie 2020 pentru Serviciul Apa Canal Socodor

In conformitate cu prevederile Legii 273/2006 privind finantele publice locale cu modificarile si completarile ulterioare, in lunile aprilie, iulie si octombrie, pentru trimestrul expirat, si cel tarziu in decembrie, pentru trimestrul al patrulea, ordonatorii principali de credite au obligatia de a prezenta in sedinta publica, spre analiza si aprobare de catre autoritatile deliberative, executia bugetelor intocmite pe cele doua sectiuni, cu exceptia bugetului imprumuturilor externe si interne, cu scopul de a redimensiona cheltuielile in raport cu gradul de colectare a veniturilor, prin rectificare bugetara locala, astfel incat la sfarsitul anului:

a) sa nu inregistreze plati restante;

b) diferenta dintre suma veniturilor incasate si excedentul anilor anteriori utilizat pentru finantarea exercitiului bugetar curent, pe de o parte, si suma platilor efectuate si a platilor restante, pe de alta parte, sa fie mai mare decat zero.

In lunile aprilie, iulie si octombrie, pentru trimestrul expirat, si cel tarziu in decembrie, pentru trimestrul al patrulea, ordonatorii principali de credite au obligatia de a prezenta, in sedinta publica, spre analiza si aprobare de catre autoritatile deliberative, executia bugetului imprumuturilor externe si interne, cu scopul de a redimensiona cheltuielile, astfel incat la sfarsitul anului:

a) sa nu inregistreze plati restante;

b) diferenta dintre tragerile autorizate in anul respectiv si suma dintre platile efectuate si platile restante sa fie mai mare decat zero.

1.VENITURI

În anul 2020, conform bugetului veniturilor proprii, aprobat de catre Consiliul Local al Comunei Socodor, veniturile totale se însumează la 188,00 mii lei.

În perioada 01.01.2020-31.12.2020 au fost încasate venituri din subventii în sumă de 183,92 mii lei.

2.CHELTUIELI

Din bugetul veniturilor proprii în perioada 01.01.2020 – 31.12.2020 s-au finanţat următoarele activităţi :

189

- ***dezvoltare publica*** unde s-au finanţat cheltuieli totale de 162,46 mii lei, din care cheltuieli de personal în suma de 74,45 mii lei şi cheltuieli cu bunurile şi serviciile în suma de 88,01 mii lei.

La sfârşitul perioadei de raportare , ***unitatea nu are datorii neachitate*** .

Disponibilitatile din trezorerie la 31.12.2020 sunt de ***21,46 mii lei, la care se adauga 5,79 mii lei din excedentul anului 2019.***

Nr.Crt.	*Plati restante la 31 decembrie 2020*	*Sume lei*
1	***Total plati restante inregistrate la sfarsitul perioadei de raportare, din care:***	0
2	sub 30 de zile	0
3	peste 30 de zile	0
4	peste 90 de zile	0
5	peste 120 de zile	0
6	catre furnizori, creditorii din operatii comerciale	0
7	fata de bugetul general consolidat	0
8	fata de salariati	0
9	imprumuturi nerambursate la scadenta	0
10	dobanzi restante	0

Intocmit,
Tilmaciu Nela Daniela

COMUNA SOCODOR
JUDETUL ARAD
Nr. 200/b din data de 22.01.2021

Referat de specialitate

Privind contul de execuție al bugetului veniturilor proprii la data de 31 decembrie 2020 pentru Club Sportiv Socodor

In conformitate cu prevederile Legii 273/2006 privind finantele publice locale cu modificarile si completarile ulterioare, in lunile aprilie, iulie si octombrie, pentru trimestrul expirat, si cel tarziu in decembrie, pentru trimestrul al patrulea, ordonatorii principali de credite au obligatia de a prezenta in sedinta publica, spre analiza si aprobare de catre autoritatile deliberative, executia bugetelor intocmite pe cele doua sectiuni, cu exceptia bugetului imprumuturilor externe si interne, cu scopul de a redimensiona cheltuielile in raport cu gradul de colectare a veniturilor, prin rectificare bugetara locala, astfel incat la sfarsitul anului:

a) sa nu inregistreze plati restante;

b) diferenta dintre suma veniturilor incasate si excedentul anilor anteriori utilizat pentru finantarea exercitiului bugetar curent, pe de o parte, si suma platilor efectuate si a platilor restante, pe de alta parte, sa fie mai mare decat zero.

In lunile aprilie, iulie si octombrie, pentru trimestrul expirat, si cel tarziu in decembrie, pentru trimestrul al patrulea, ordonatorii principali de credite au obligatia de a prezenta, in sedinta publica, spre analiza si aprobare de catre autoritatile deliberative, executia bugetului imprumuturilor externe si interne, cu scopul de a redimensiona cheltuielile, astfel incat la sfarsitul anului:

a) sa nu inregistreze plati restante;

b) diferenta dintre tragerile autorizate in anul respectiv si suma dintre platile efectuate si platile restante sa fie mai mare decat zero.

1.VENITURI

În anul 2020, conform bugetului veniturilor proprii, aprobat de catre Consiliul Local al Comunei Socodor, veniturile totale se însumează la 185,00 mii lei.

În perioada 01.01.2020-31.12.2020 au fost încasate venituri din prestări servicii în sumă de 130,00 mii lei.

2.CHELTUIELI

Din buget în perioada 01.01.2020 – 31.12.2020

s-au finanţat următoarele activităţi :

- ***cultura,recreere si religie*** unde s-au finanţat cheltuieli totale de 121,89 mii lei, din care cheltuieli de personal în suma de 95,38 mii lei şi cheltuieli cu bunurile şi serviciile în suma de 26,51 mii lei.

La sfârşitul perioadei de raportare , ***unitatea nu are datorii neachitate*** .

Disponibilitatile din trezorerie la 31.12.2020 sunt de ***8,11 mii lei.***

Nr.Crt.	*Plati restante la 31 decembrie 2020*	*Sume lei*
1	***Total plati restante inregistrate la sfarsitul perioadei de raportare, din care:***	0
2	sub 30 de zile	0
3	peste 30 de zile	0
4	peste 90 de zile	0
5	peste 120 de zile	0
6	catre furnizori, creditorii din operatii comerciale	0
7	fata de bugetul general consolidat	0
8	fata de salariati	0
9	imprumuturi nerambursate la scadenta	0
10	dobanzi restante	0

Director,
Darazs Tibor

[redacted]

COMUNA SOCODOR
JUDETUL ARAD
Nr. 200/c din 22.01.2021.

Referat de specialitate

Privind contul de execuție al bugetului creditelor interne la data de 30 decembrie 2021

In conformitate cu prevederile Legii 273/2006 privind finantele publice locale cu modificarile si completarile ulterioare, in lunile aprilie, iulie si octombrie, pentru trimestrul expirat, si cel tarziu in decembrie, pentru trimestrul al patrulea, ordonatorii principali de credite au obligatia de a prezenta in sedinta publica, spre analiza si aprobare de catre autoritatile deliberative, executia bugetelor intocmite pe cele doua sectiuni, cu exceptia bugetului imprumuturilor externe si interne, cu scopul de a redimensiona cheltuielile in raport cu gradul de colectare a veniturilor, prin rectificare bugetara locala, astfel incat la sfarsitul anului:

a) sa nu inregistreze plati restante;

b) diferenta dintre suma veniturilor incasate si excedentul anilor anteriori utilizat pentru finantarea exercitiului bugetar curent, pe de o parte, si suma platilor efectuate si a platilor restante, pe de alta parte, sa fie mai mare decat zero.

In lunile aprilie, iulie si octombrie, pentru trimestrul expirat, si cel tarziu in decembrie, pentru trimestrul al patrulea, ordonatorii principali de credite au obligatia de a prezenta, in sedinta publica, spre analiza si aprobare de catre autoritatile deliberative, executia bugetului imprumuturilor externe si interne, cu scopul de a redimensiona cheltuielile, astfel incat la sfarsitul anului:

a) sa nu inregistreze plati restante;

b) diferenta dintre tragerile autorizate in anul respectiv si suma dintre platile efectuate si platile restante sa fie mai mare decat zero.

1.VENITURI

În anul 2020, conform bugetului creditelor interne, aprobat de catre Ministerul Finantelor Publice, prin conventia de imprumut cu Ministerul Finantelor Publice, nr. 574645/27.11.2017, veniturile totale disponibile, sume neutilizate la sfârşitul anului 2019, se însumează la 727.855,54 lei.

2.CHELTUIELI

Din bugetul creditelor interne în perioada 01.01.2020 – 31.12.2020 s-au efectuat plăți in cuantum de 714.093,85 lei, reprezentand plata avans pentru amenajare drumuri agricole in comuna Socodor.

La sfârşitul perioadei de raportare , ***unitatea nu are datorii neachitate*** .

Disponibilitatile din trezorerie la **31.12.2020** este de **13.761,69** ***mii lei***

Nr.Crt.	**Plati restante la 31 decembrie 2020**	*Sume lei*
1	***Total plati restante inregistrate la sfarsitul perioadei de raportare, din care:***	0
2	sub 30 de zile	0
3	peste 30 de zile	0
4	peste 90 de zile	0
5	peste 120 de zile	0
6	catre furnizori, creditorii din operatii comerciale	0
7	fata de bugetul general consolidat	0
8	fata de salariati	0
9	imprumuturi nerambursate la scadenta	0
10	dobanzi restante	0

Întocmit,
Ilieşi Brigitta Claudia

CONSILIUL LOCAL SOCODOR

Cod Fiscal: 3519330; comuna Socodor, nr.1, Cod Poştal: 317305, judeţul Arad, Tel.: +4 0257 358 100; Fax. +4 0257 358 112; e-mail: socodor@gmail.com, primaria@socodor.ro; Web: www.socodor.ro

Comisia pentru programe de dezvoltare economico–socială, buget-finanţe, administrarea domeniului public şi privat al comunei , agricultură, gospodărie comunală, protecţia mediului, servicii şi comerţ

AVIZUL
Nr. 8 din 28 ianuarie 2021
pentru P.H.C.L. nr.198/22.01.2021 privind aprobarea execuției bugetare la 31 decembrie 2020

Având în vedere Proiectul de hotărâre privind aprobarea execuției bugetare la 31 decembrie 2020,

în temeiul prevederilor art. 125 alin. (1) lit. b) din Ordonanța de urgență a Guvernului nr. 57/2019 privind Codul administrativ, cu modificările si completările ulterioare, respectiv al prevederilor art. 5 alin. (1) lit. b) din Regulamentul de organizare și funcționare a consiliului local,

Comisia pentru programe de dezvoltare economico–socială, buget-finanţe, administrarea domeniului public şi privat al comunei , agricultură, gospodărie comunală, protecţia mediului, servicii şi comerţ, nr.1 din cadrul Consiliului Local Socodor, adoptă următorul aviz:

Art. 1. - Se avizează **favorabil**/~~nefavorabil~~ proiectul de hotărâre a consiliului local nr. 198/22.01.2021 privind aprobarea execuției bugetare la 31 decembrie 2020, cu ...-.../**fără amendamente**.

Art. 2. - Amendamentele si observațiile membrilor comisiei se regăsesc în anexa care face parte integrantă din prezentul aviz - nu este cazul la prezentul aviz.

Art. 3. - Prezentul aviz se comunică prin grija secretarului comisiei, în termenul recomandat, secretarului general al Comunei Socodor.

Președintele Comisiei : **Unc Dimitrie**_____

Secretarul Comisiei: **Hanza Remus Ovidiu**_____

ROMÂNIA JUDEȚUL ARAD COMUNA SOCODOR CONSILIUL LOCAL

CONSILIUL LOCAL SOCODOR

Cod Fiscal: 3519330; comuna Socodor, nr.1, Cod Poştal: 317305, judeţul Arad, Tel.: +4 0257 358 100; Fax. +4 0257 358 112; e-mail: socodor@gmail.com, primaria@socodor.ro; Web: www.socodor.ro

Comisia pentru învățământ, sănătate, cultură, protecţia socială, activităţi sportive şi de agrement

AVIZUL
Nr. 8 din 28 ianuarie 2021
pentru P.H.C.L. nr.198/22.01.2021 privind aprobarea execuției bugetare la 31 decembrie 2020

Având în vedere Proiectul de hotărâre privind aprobarea execuției bugetare la 31 decembrie 2020,

în temeiul prevederilor art. 125 alin. (1) lit. b) din Ordonanța de urgență a Guvernului nr. 57/2019 privind Codul administrativ, cu modificările si completările ulterioare, respectiv al prevederilor art. 5 alin. (1) lit. b) din Regulamentul de organizare și funcționare a consiliului local,

Comisia pentru învățământ, sănătate, cultură, protecţia socială, activităţi sportive şi de agrement, nr.2 din cadrul Consiliului Local Socodor, adoptă următorul aviz:

Art. 1. - Se avizează **favorabil**/~~nefavorabil~~ proiectul de hotărâre a consiliului local nr. 198/22.01.2021 privind aprobarea execuției bugetare la 31 decembrie 2020, cu ...-.../**fără amendamente**.

Art. 2. - Amendamentele si observațiile membrilor comisiei se regăsesc în anexa care face parte integrantă din prezentul aviz - nu este cazul la prezentul aviz.

Art. 3. - Prezentul aviz se comunică prin grija secretarului comisiei, în termenul recomandat, secretarului general al Comunei Socodor.

Președintele Comisiei : **Crișan Ramona**_____

Secretarul Comisiei: **Mureșan Adrian Marius**_____

ROMÂNIA JUDEȚUL ARAD COMUNA SOCODOR CONSILIUL LOCAL

196

CONSILIUL LOCAL SOCODOR

Cod Fiscal: 3519330; comuna Socodor, nr.1, Cod Poștal: 317305, județul Arad, Tel.: +4 0257 358 100; Fax. +4 0257 358 112; e-mail: socodor@gmail.com, primaria@socodor.ro; Web: www.socodor.ro

Comisia pentru administrație publică locală, juridică, apărarea ordinii și liniștii publice, a drepturilor cetățenilor

AVIZUL
Nr. 8 din 28 ianuarie 2021
pentru P.H.C.L. nr.198/22.01.2021 privind aprobarea execuției bugetare la 31 decembrie 2020

Având în vedere Proiectul de hotărâre privind aprobarea execuției bugetare la 31 decembrie 2020,

în temeiul prevederilor art. 125 alin. (1) lit. b) din Ordonanța de urgență a Guvernului nr. 57/2019 privind Codul administrativ, cu modificările si completările ulterioare, respectiv al prevederilor art. 5 alin. (1) lit. b) din Regulamentul de organizare și funcționare a consiliului local,

Comisia pentru administrație publică locală, juridică, apărarea ordinii și liniștii publice, a drepturilor cetățenilor, nr.3 din cadrul Consiliului Local Socodor, adoptă următorul aviz:

Art. 1. - Se avizează **favorabil**/~~nefavorabil~~ proiectul de hotărâre a consiliului local nr. 198/22.01.2021 privind aprobarea execuției bugetare la 31 decembrie 2020, cu ...-.../**fără amendamente**.

Art. 2. - Amendamentele si observațiile membrilor comisiei se regăsesc în anexa care face parte integrantă din prezentul aviz - nu este cazul la prezentul aviz.

Art. 3. - Prezentul aviz se comunică prin grija secretarului comisiei, în termenul recomandat, secretarului general al Comunei Socodor.

Președintele Comisiei : **Mureșan Adrian Marius**_____

Secretarul Comisiei: **Nădăban Stelian Traian**_____

ROMÂNIA JUDEȚUL ARAD, COMUNA SOCODOR CONSILIUL LOCAL

CONSILIUL LOCAL SOCODOR

Cod Fiscal: 3519330; comuna Socodor, nr.1, Cod Poştal: 317305, judeţul Arad, Tel.: +4 0257 358 100; Fax. +4 0257 358 112; e-mail: socodor@gmail.com, primaria@socodor.ro; Web: www.socodor.ro

HOTĂRÂREA Nr.9

din 29 ianuarie 2021

privind aprobarea raportului pe semestrul II 2020 privind activitatea asistenţilor personali ai persoanelor cu handicap angajaţi în cadrul Primăriei Socodor

Consiliul Local al Comunei Socodor, Judeţul Arad, CIF 3519330, întrunit ÎN ŞEDINŢĂ ORDINARĂ LA DATA DE 29 IANUARIE 2021

Având în vedere:

- referatul de aprobare nr.202/22.01.2021 a Primarului Comunei Socodor;
- referatul de specialitate al Compartimentului de asistenţă socială din cadrul aparatului de specialitate al primarului comunei Socodor, înregistrat cu nr.203/22.01.2021;
- raportul comisiilor de specialitate pe domenii de activitate ale Consiliului Local al Comunei Socodor;
- prevederile art.40 alin.(2) din Legea nr. 448/2006 privind protecţia şi promovarea drepturilor persoanelor cu handicap, republicată (r^1), cu modificările şi completările ulterioare;
- prevederile art. 29 alin. 1 din HGR nr. 268/2007 pentru aprobarea Normelor metodologice de aplicare a prevederilor Legii nr. 448/2006 privind protecţia şi promovarea drepturilor persoanelor cu handicap, republicată, cu modificările şi completările ulterioare;
- prevederile art. 129 alin. (1), alin.(2) lit.d) şi alin. (7) lit. b) din Ordonanţa de Urgenţă a Guvernului nr.57/2019 privind Codul administrativ;

Votul exprimat de către cei 11 consilieri prezenţi la şedinţă, din cei 11 în funcţie, din care toţi cei **11 consilieri au votat "pentru",**

În temeiul art.139 alin.(1) şi art.196 alin.(1) lit.a) din Ordonanţa de Urgenţă a Guvernului nr.57/2019 privind Codul administrativ,

H O T Ă R Ă Ş T E

Art.1. Se aprobă raportul privind activitatea desfăşurată de asistenţii personali ai persoanelor cu handicap grav pentru semestrul II al anului 2020, conform Anexei ce face parte integrantă din prezenta hotărâre.

Art.2. Prezenta hotărâre se comunică prin intermediul secretarului general al UAT Socodor, în termenul prevăzut de lege, primarului comunei Socodor, Compartimentului de asistenţă socială, se duce la cunoştinţă publică prin afişare la sediul primăriei şi pe pagina de internet www.socodor.ro şi se comunică cu Instituţia Prefectului-Judeţul Arad, Serviciul Juridic şi Contencios Administrativ.

PREŞEDINTE DE ŞEDINŢĂ,
CRIŞAN RAMONA
[redacted]

ROMÂNIA JUDEŢUL ARAD, COMUNA SOCODOR CONSILIUL LOCAL

SECRETAR GENERAL UAT,
CRIŞAN GHEORGHE
[redacted]

198

PROCEDURI OBLIGATORII ULTERIOARE ADOPTARII HOTARARII CONSILIULUI LOCAL NR. **9/29.01.2021.**[1]			
Nr. crt.	Operaţiuni efectuate	Data ZZ/LL/AN	Semnătura persoanei responsabile sa efectueze procedura
0	1	2	[redacted]
1	Adoptarea hotararii[1]) s-a făcut cu majoritate **X simpla** □ absoluta □ calificata[2]	29/01/2021	
2	Comunicarea către primar[2])	29/01/2021	
3	Comunicarea către prefectul judetului[3])	09/02/2021	
4	Aducerea la cunoştinţa publica[4])+[5])	09/02/2021	
5	Comunicarea, numai in cazul celei cu caracter individual[4])+[5])	.../.../.....	
6	Hotărârea devine obligatorie[6]) sau produce efecte juridice[7]), după caz	.../.../.....	

Extrase din Ordonanţa de urgenta a Guvernului nr. 57/2019 privind Codul administrativ, cu modificările si completările ulterioare:
[1]) Art. 139 alin. (1): „In exercitarea atribuţiilor ce ii revin, consiliul local adopta hotărâri, cu majoritate absoluta sau simpla, după caz.
(2) Prin excepţie de la prevederile alin. (1), hotărârile privind dobândirea sau înstrăinarea dreptului de proprietate in cazul bunurilor imobile se adopta de consiliul local cu majoritatea calificata definita la art. 5 lit. dd), de doua treimi din numărul consilierilor locali in funcţie."
[2]) Art. 197 alin. (2): „Hotărârile consiliului local se comunica primarului."
[3]) Art. 197 alin. (1), adaptat: Secretarul general al comunei comunica hotărârile consiliului local al comunei prefectului in cel mult 10 zile lucrătoare de la data adoptării HCL.
[4]) Art. 197 alin. (4): „Hotărârile C.L.Socodor se aduc la cunoştinţa publica si se comunica, in condiţiile legii, prin grija secretarului general al comunei."
[5]) Art. 199 alin. (1): „Comunicarea hotărârilor C.L.Socodor cu caracter individual către persoanele cărora li se adresează se face in cel mult 5 zile de la data comunicării oficiale către prefect."
[6]) Art. 198 alin. (1): „Hotărârile C.L. Socodor cu caracter normativ devin obligatorii de la data aducerii lor la cunoştinţa publica."
[7]) Art. 199 alin. (2): „Hotărârile C.L.Socodor cu caracter individual produc efecte juridice de la data comunicării către persoanele cărora li se adresează."

privind aprobarea raportului pe semestrul II 2020 privind activitatea asistenţilor personali ai persoanelor cu handicap angajaţi în cadrul Primăriei Socodor

În conformitate cu prevederile art.40 alin.(2) din Legea nr.448/2006 privind protecţia şi promovarea drepturilor persoanelor cu handicap, republicată, modificată şi completată, Compartimentul de Asistenta Sociala a comunei Socodor controlează periodic activitatea asistenţilor personali şi prezintă semestrial un raport Consiliului Local.

Potrivit art.29 alin.(1) din H.G. nr.268/2007 pentru aprobarea Normelor Metodologice de aplicare a prevederilor Legii nr.448/2006 privind protecţia şi promovarea drepturilor persoanelor cu handicap, republicată, modificată şi completată, raportul conţine cel puţin următoarele:

- dinamica angajării asistenţilor personali,
- modul în care se asigură înlocuirea asistentului personal pe perioada concediului de odihnă,
- informaţii privind numărul de asistenţi personali instruiţi,
- numărul de controale efectuate şi problemele sesizate.

Potrivit prevederilor Legii 448/2006 republicată, rolul autorităţii locale, este de a monitoriza în condiţii optime atribuţiile şi obligaţiile care le revin asistenţilor personali, în vederea ameliorării situaţiei persoanelor cu handicap grav, astfel încât aceştia să primească îngrijire specială la nivelul la care starea lor o cere, pentru satisfacerea întregului lanţ de nevoi fizice, personale, sociale şi spirituale.

Îngrijirile ce li se acordă pot permite persoanelor bolnave să-şi valorifice potenţialul fizic, intelectual, spiritual, e moţional şi social, în pofida handicapului de care suferă.

În contextual aspectelor menţionate, la finele anului trecut, se înregistrau următoare le date :

1.Dinamica angajării asistenţilor personali:

La sfârşitul semestrului II 2020, în cadrul Compartimentului de Asistenta Sociala a comunei Socodor, figurează ca şi angajaţi un număr de 14 asistenţi personali ai persoanelor cu handicap grav şi 8 indemnizaţii lunare pentru persoana cu handicap grav, din care 1 asistent personal are în îngrijire minor şi restul de 13 au în îngrijire adulţi.

Pe parcursul semestrului II, anul 2020 la Compartimentul de Asistenta Sociala au intervenit modificări: două dosare de însoţitor au ieşit din plată şi două dosare au intrat în plată.

Nu s-au semnalat alte situaţii de desfacere a contractului individual de munca al asistenţilor personali care să afecteze negativ starea bolnavului.

În ceea ce priveşte evoluţia încadrării asistenţilor personali pe categorii de beneficiari, respectiv minori şi persoane majore cu handicap grav şi pe grade ele rudenie în perioada iulie-decembrie 2020, evidenţiem următoarele:

1.Situaţia privind numărul asistenţilor personali care au beneficiari minorii cu handicap grav şi

200

persoanele majore cu handicap grav

Luna	*Asistenţi personali*	*Minori*	*Majori*
Iulie	*13*	*2*	*11*
August	*13*	*2*	*11*
Septembrie	*14*	*2*	*12*
Octombrie	*15*	*2*	*13*
Noiembrie	*15*	*2*	*13*
Decembrie	*14*	*1*	*13*

2.Situatia privind numărul indemnizaţiilor pentru beneficiari minorii cu handicap grav şi persoanele majore cu handicap grav;

Luna	Total asistenţi personali angajaţi	Majori
Iulie	7	7
August	7	7
Septembrie	6	6
Octombrie	7	7
Noiembrie	6	6
Decembrie	7	7

De remarcat este faptul că gradul de rudenie reprezintă o pondere în rândul asistenţilor personali ceea ce subliniază caracterul familial al serviciilor prestate de această categorie profesională .

Conform statisticii, numărul mai mare al persoanelor cu handicap grav este în rândul persoanelor adulte. Afecţiunile dobândite pe parcursul vieţii mai frecvente sunt: hemiplegia, paraplegia. Sindromul Alzheimer, boala Parkinson, scleroza în plăci , polireumatismul articular acut.

2.Modul în care se asigură înlocuirea asistentului personal pe perioada concediului de odihnă, în strânsă legătură cu lipsa in comuna Socodor a centrelor de tip respiro.

Asistenţii personali beneficiază pe parcursul anului de concediu de odihnă, perioadă în care angajatorul trebuie să asigure un înlocuitor asistentului personal aflat în concediu, iar în situaţia în care angajatorul nu poate asigura un înlocuitor, persoanei cu handicap grav i se acordă o indemnizaţie echivalentă cu salariul net al asistentului personal sau găzduirea într-un centru de tip respiro.

Pe teritoriul comunei Socodor nu există însă un centru de tip respiro, astfel Compartimentul de Asistenta Sociala, este obligat de a plăti persoanei cu handicap grav o indemnizaţie echivalentă cu salariul net al asistentului personal, stabilita prin prevederile art. 37 alin. 3 din Legea nr. 448/2006, republicata. Pentru semestrul II 2020 s-au asigurat fondurile în bugetul local pentru plata acestei indemnizaţii, **indemnizaţii care au fost achitate în semestrul II al anului 2020.**

3.Informatii privind numărul de asistenţi personali instruiţi:

Conform dispoziţiilor art.38, lit."a" din Legea nr.448/2006 privind protecţia şi promovarea drepturilor persoanelor cu handicap, republicată, modificată şi completată, precum şi a art.29, alin.(1) din H.G. nr.268/2007 pentru aprobarea Normelor Metodologice de aplicare a prevederilor Legii nr.448/2006, asistenţii personali au obligaţia să participe o dată la 2 ani la o instruire organizată de

201

angajator. Compartimentul de Asistenţă Socială a comunei Socodor a organizat instruirea asistenţilor personali ai persoanelor cu handicap grav în semestrul I al anului 2019, respectiv în perioada 24-25 iunie 2019, când a avut loc examenul de absolvire a cursului de perfecţionare, fiind promovaţi toţi asistenţii personali.

4.Numarul de controale efectuate asupra activităţii asistenţilor pedonali şi problemele sesizate:

Un rol important al instituţiei noastre este de a monitoriza atribuţiile şi obligaţiile care le revin asistenţilor personali ai persoanelor cu handicap grav, în vederea ameliorării situaţiei acestora, astfel încât acestea să primească îngrijire specială la nivelul la care situaţia lor o cere, pentru satisfacerea întregului lanţ de nevoi fizice, personale, sociale. Indiferent de vârsta sau de handicapul cu care se confruntă acest segment social, el are dreptul fundamental la autodeterminare şi individualitate, pentru depăşirea condiţiei de handicap şi a reinserţiei sociale. Îngrijirile ce li se acordă permit persoanelor cu handicap grav să îşi valorifice potenţialul fizic, spiritual şi social, în pofida handicapului de care suferă.

În conformitate cu prevederile art.40 alin.(2) din Legea nr.448/2006 privind protecţia şi promovarea drepturilor persoanelor cu handicap, republicată, modificată şi completată, Compartimentul de Asistenţă Socială dispune efectuarea de controale periodice asupra activităţii asistenţilor personali şi prezintă semestrial un raport Consiliului Local.

Persoana desemnata cu atribuţii de asistenta sociala din cadrul primăriei comunei Socodor au efectuat controale la domiciliul persoanelor cu handicap pentru a constata dacă asistentul personal îşi îndeplineşte obligaţiile. În urma acestor controale au fost evidenţiate: climatul familial, reţeaua socială/ legătura cu comunitatea, situaţia economică, educaţia, condiţiile de locuit, nevoile medicale.

Asistenţii personali au declarat pe proprie răspundere:

- că prestează pentru persoana cu handicap grav toate activităţile şi serviciile prevăzute în contractul individual de muncă, în fişa postului şi în planul de recuperare pentru copilul cu handicap grav, în planul individual de servicii al persoanei adulte cu handicap grav;
- că tratează cu respect, bună credinţă şi înţelegere persoana cu handicap grav şi să nu abuzeze fizic, psihic sau moral de starea acesteia;
- că vor comunica D.G.A.S.P.C. Arad şi Compartimentului de Asistenta Sociala, în termen de 48 de ore de la luarea la cunoştinţă, orice modificare survenită în starea fizică, psihică sau socială a persoanei cu handicap grav şi alte situaţii de natură să modifice acordarea drepturilor prevăzute de lege.

Scopul vizitelor la domiciliul persoanei cu handicap grav reprezintă un prilej unic de informare, mediere şi consiliere referitor la noutăţile în domeniul social al persoanelor cu dizabilităţi, al serviciilor care pot fi accesate pe plan local.

Alte servicii de care au beneficiat persoanele cu handicap:

- indemnizaţie lunară pentru persoanele cu handicap grav care optează pentru aceasta formă de în locul asistentului personal. Menţionăm că în semestrul II al anului 2020 s-au înregistrat dosare de acordare a indemnizaţiei pentru persoanele cu handicap grav sau pentru reprezentanţii legali ai acestora, numărul total fiind de 7 indemnizaţii , însumând la sfârşitul semestrului o cheltuială de **8.148 lei/lună**.

202

Precizăm că la sfârşitul semestrului II al anului 2020 **nu s-au înregistrat** restanţe la plata salariilor şi a indemnizaţiilor pentru însoţitori ai persoanelor cu handicap grav.

Concluzionând, considerăm că legislaţia specifică persoanelor cu dizabilităţi răspunde cerinţelor persoanelor cu handicap prin Legea nr. 448/2006 republicată , introducând o perspectiva europeană asupra problematicii persoanei cu dizabilităţi care aliniază legislaţia din România la prevederile europene şi uniformizează abordarea juridică prin raportarea la un singur act normative sintetic.

În anul 2020, apreciem că serviciile sociale de care au beneficiat persoanele cu handicap grav din partea asistenţilor personali, au fost de bună calitate, fiind realizate cu respectarea prevederilor Legii nr. 448/2006 republicată , servicii ce sunt monitorizare de doamna Pantea Nicoleta – inspector de specialitate în cadrul Compartimentului de Asistenta Socială din cadrul aparatului de specialitate al primarului comunei Socodor , care prin acţiuni preventive a evitat apariţia conflictelor cu consecinţa rămânerii în familie a bolnavului.

PREŞEDINTE DE ŞEDINŢĂ,		SECRETAR GENERAL UAT ,
CONSILIER		CONTRASEMNEAZĂ
CRISAN RAMONA		**CRIŞAN GHEORGHE**
[redacted]		[redacted]

COMUNA SOCODOR

Cod Fiscal: 3519330; comuna Socodor, nr.1, Cod Poştal: 317305, judeţul Arad, Tel.: +4 0257 358 100; Fax. +4 0257 358 112; e-mail: socodor@gmail.com, primaria@socodor.ro; Web: www.socodor.ro

Nr.201/22.01.2021

PROIECT DE HOTĂRÂRE

privind aprobarea raportului pe semestrul II 2020 privind activitatea asistenților personali ai persoanelor cu handicap angajați în cadrul Primăriei Socodor

Consiliul Local al Comunei Socodor, Judeţul Arad, CIF 3519330, întrunit ÎN ȘEDINȚĂ ORDINARĂ LA DATA DE 29 IANUARIE 2021

Având în vedere:

- referatul de aprobare nr.202/22.01.2021 a Primarului Comunei Socodor;
- referatul de specialitate al Compartimentului de asistență socială din cadrul aparatului de specialitate al primarului comunei Socodor, înregistrat cu nr.203/22.01.2021;
- prevederile art.40 alin.(2) din Legea nr. 448/2006 privind protecția și promovarea drepturilor persoanelor cu handicap, republicată (r^1), cu modificările și completările ulterioare;
- prevederile art. 29 alin. 1 din HGR nr. 268/2007 pentru aprobarea Normelor metodologice de aplicare a prevederilor Legii nr. 448/2006 privind protecția și promovarea drepturilor persoanelor cu handicap, republicată, cu modificările și completările ulterioare;
- prevederile art. 129 alin. (1), alin.(2) lit.d) și alin. (7) lit. b) din Ordonanța de Urgență a Guvernului nr.57/2019 privind Codul administrativ;

În temeiul art.139 alin.(1) și art.196 alin.(1) lit.a) din Ordonanța de Urgență a Guvernului nr.57/2019 privind Codul administrativ,

H O T Ă R Ă Ș T E

Art.1. Se aprobă raportul privind activitatea desfășurată de asistenții personali ai persoanelor cu handicap grav pentru semestrul II al anului 2020, conform Anexei ce face parte integrantă din prezenta hotărâre.

Art.2. Prezenta hotărâre se comunică prin intermediul secretarului general al UAT Socodor, în termenul prevăzut de lege, primarului comunei Socodor, Compartimentului de asistență socială, se duce la cunoştinţă publică prin afişare la sediul primăriei şi pe pagina de internet www.socodor.ro şi se comunică cu Instituţia Prefectului-Judeţul Arad, Serviciul Juridic şi Contencios Administrativ.

Iniţiatorul proiectului de hotărâre,
Primar,
Jura Ioan Dimitrie

[redacted]

Avizat,
Secretar general,
Crisan Gheorghe

[redacted]

204

COMUNA SOCODOR

Cod Fiscal: 3519330; comuna Socodor, nr.1, Cod Poștal: 317305, județul Arad, Tel.: +4 0257 358 100; Fax. +4 0257 358 112; e-mail: socodor@gmail.com, primaria@socodor.ro; Web: www.socodor.ro

Număr înregistrare: 202 din 22 ianuarie 2021

Referatul de aprobare al primarului Comunei Socodor
privind raportul pe semestrul II 2020 privind activitatea asistenților personali ai persoanelor cu handicap angajați în cadrul Primăriei Socodor

Subsemnatul Jura Ioan Dimitrie primar al Comunei Socodor, prezint expunerea de motive cu privire la proiectul de hotărâre pentru aprobarea raportului pe semestrul II 2020 privind activitatea asistenților personali ai persoanelor cu handicap angajați în cadrul Primăriei Socodor, inițiat în baza prevederilor art. 136 aliniatul (1) din Ordonanța de Urgență nr.57/2019 privind Codul administrativ.

În conformitate cu prevederile art. 40 alin. (2) din Legea 448/2006 privind protecţia şi promovarea drepturilor persoanelor cu handicap, republicată, cu modificările şi completările ulterioare, Compartimentul a de Asistenţă Socială Socodor controlează periodic activitatea asistenţilor personali şi prezintă semestrial un raport consiliului local.

Potrivit prevederilor art. 29, alin. (1) din H.G. nr. 268/2007 pentru aprobarea Normelor metodologice de aplicare a Legii nr. 448/2006 privind protecţia şi promovarea drepturilor persoanelor cu handicap, Compartimentul Asistenţă Socială din cadrul aparatului de specialitate al primarului comunei Socodor, are obligaţia de a prezenta semestrial Consiliului Local, un raport asupra activităţii desfăşurate de către asistenţii personali ai persoanelor cu handicap grav, din comuna Socodor, care să conţină în mod obligatoriu date referitoare la:

- dinamica angajării asistenţilor personali;
- modul în care se asigură înlocuirea asistentului personal pe perioada concediului de odihnă, în strânsă legătură cu lipsa sau posibilitatea de dezvoltare a centrelor de tip respiro;
- informații privind numărul de asistenți personali instruiți;
- numărul de controale efectuate şi problemele sesizate.

Conform dispoziţiilor Legii 448/2006 republicată,cu modificările şi completările ulterioare, rolul autorităţii locale, este de a monitoriza în condiţii optime atribuţiile şi obligaţiile care le revin asistenţilor personali, în vederea ameliorării situaţiei persoanelor cu handicap grav, astfel încât aceştia să primească îngrijire specială la nivelul la care starea lor o cere, pentru satisfacerea întregului lanţ de nevoi fizice, personale și sociale. Îngrijirile

205

ce li se acordă pot permite persoanelor bolnave să-şi valorifice potenţialul fizic, spiritual şi social, în pofida handicapului de care suferă.

Având în vedere:

- prevederile art.40 alin.(2) din Legea 448/2006 privind protecţia şi promovarea drepturilor persoanelor cu handicap, republicată, cu modificările şi completările ulterioare;
- prevederile art. 29, alin. (1) din H.G. nr.268/2007 pentru aprobarea normelor metodologice de aplicare a prevederilor Legii nr. 448/2006, privind protecţia şi promovarea drepturilor persoanelor cu handicap, cu modificările si completările ulterioare;
- prevederile art.129 alin. (7) lit. (d) din Ordonanța de Urgență nr.57/2019 privind Codul administrativ;

În temeiul prevederilor art.139 alin.(1) și art.196 alin.(1) lit.a) din Ordonanța de Urgență a Guvernului nr.57/2019 privind Codul administrativ, propun spre analiza şi aprobarea Consiliului local, proiectul de hotărâre în forma prezentată.

Primar,
Jura Ioan Dimitrie

206

COMUNA SOCODOR

Cod Fiscal: 3519330; comuna Socodor, nr.1, Cod Poștal: 317305, județul Arad, Tel.: +4 0257 358 100; Fax. +4 0257 358 112; e-mail: socodor@gmail.com, primaria@socodor.ro; Web: www.socodor.ro

Nr.înregistrare: 203 din 22 ianuarie 2021

Referat de specialitate
privind aprobarea raportului pe semestrul II 2020 privind activitatea asistenților personali ai persoanelor cu handicap angajați în cadrul Primăriei Socodor

Subsemnata, Pantea Nicoleta, angajată a Primăriei comunei Socodor, având funcția de inspector în cadrul compartimentului de asistență socială, prin prezenta rog Consiliul Local Socodor, să aprobe proiectul de hotărâre privind raportul pe semestrul II 2020 privind activitatea asistenților personali ai persoanelor cu handicap angajați în cadrul Primăriei Socodor.

Având în vedere prevederile art. 29, alin.(1) din H.G.nr.268/2007 pentru aprobarea Normelor metodologice de aplicare a Legii nr. 448/2006 privind protecţia şi promovarea drepturilor persoanelor cu handicap, Compartimentul Asistenţă Socială din cadrul aparatului de specialitate al primarului comunei Socodor, are obligaţia de a prezenta semestrial Consiliului Local, un raport asupra activităţii desfăşurate de către asistenţii personali ai persoanelor cu handicap grav, din comuna Socodor care să conţină în mod obligatoriu date referitoare la:

- dinamica angajării asistenţilor personali;
- modul în care se asigură înlocuirea asistentului personal pe perioada concediului de odihnă,în strânsă legătură cu lipsa sau posibilitatea de dezvoltare a centrelor de tip respiro;
- informații privind numărul de asistenți personali instruiți;
- numărul de controale efectuate şi problemele sesizate.

Potrivit prevederilor Legii 448/2006 republicată, rolul autorităţii locale, este de a monitoriza în condiţii optime, atribuţiile şi obligaţiile care le revin asistenţilor personali, în vederea ameliorării situaţiei persoanelor cu handicap grav, astfel încât aceştia să primească îngrijire specială la nivelul la care starea lor o cere, pentru satisfacerea întregului lanţ de nevoi fizice, personale, sociale şi spirituale. Îngrijirile ce li se acordă pot permite persoanelor bolnave să-şi valorifice potenţialul fizic, intelectual, spiritual, emoţional şi social, în pofida handicapului de care suferă.

Concluzionând, considerăm că legislaţia specifică persoanelor cu dezabilități răspunde cerinţelor persoanelor cu handicap prin Legea nr. 448/2006 republicată, introducând o perspectivă europeană asupra problematicii persoanei cu dezabilități care aliniază legislaţia din România la prevederile europene şi uniformizează abordarea juridică prin raportarea la un singur act normativ sintetic.

În perioada iulie-decembrie 2020, apreciem că serviciile sociale de care au beneficiat persoanele cu handicap grav din partea asistenţilor personali, au fost de bună calitate, fiind realizate cu respectarea prevederilor Legii nr. 448/2006 republicată, coroborate cu prevederile Codului Muncii, servicii ce sunt monitorizare de către Compartimentul de Asistență Socială din cadrul aparatului de specialitate al primarului comunei Socodor.

INSPECTOR,

[redacted]

207

CONSILIUL LOCAL SOCODOR

Cod Fiscal: 3519330; comuna Socodor, nr.1, Cod Poştal: 317305, judeţul Arad, Tel.: +4 0257 358 100; Fax. +4 0257 358 112; e-mail: socodor@gmail.com, primaria@socodor.ro; Web: www.socodor.ro

Comisia pentru programe de dezvoltare economico–socială, buget-finanţe, administrarea domeniului public şi privat al comunei , agricultură, gospodărie comunală, protecţia mediului, servicii şi comerţ

AVIZUL
Nr. 9 din 28 ianuarie 2021
pentru P.H.C.L. nr. 201/22.01.2021 privind aprobarea raportului pentru semestru II 2020, privind activitatea asistenților personali ai persoanelor cu handicap grav, angajați în cadrul Primăriei Socodor

Având în vedere Proiectul de hotărâre privind aprobarea execuției bugetare la 31 decembrie 2020,

în temeiul prevederilor art. 125 alin. (1) lit. b) din Ordonanța de urgență a Guvernului nr. 57/2019 privind Codul administrativ, cu modificările si completările ulterioare, respectiv al prevederilor art. 5 alin. (1) lit. b) din Regulamentul de organizare și funcționare a consiliului local,

Comisia pentru programe de dezvoltare economico–socială, buget-finanţe, administrarea domeniului public şi privat al comunei , agricultură, gospodărie comunală, protecţia mediului, servicii şi comerţ, nr.1 din cadrul Consiliului Local Socodor, adoptă următorul aviz:

Art. 1. - Se avizează **favorabil**/~~nefavorabil~~ proiectul de hotărâre a consiliului local nr. 201/22.01.2021 privind aprobarea raportului pentru semestru II 2020, privind activitatea asistenților personali ai persoanelor cu handicap grav, angajați în cadrul Primăriei Socodor, cu ...-.../**fără amendamente**.

Art. 2. - Amendamentele si observațiile membrilor comisiei se regăsesc în anexa care face parte integrantă din prezentul aviz - nu este cazul la prezentul aviz.

Art. 3. - Prezentul aviz se comunică prin grija secretarului comisiei, în termenul recomandat, secretarului general al Comunei Socodor.

Președintele Comisiei : **Unc Dimitrie**_____

Secretarul Comisiei: **Hanza Remus Ovidiu**_____

ROMÂNIA JUDEȚUL ARAD COMUNA SOCODOR CONSILIUL LOCAL

CONSILIUL LOCAL SOCODOR

Cod Fiscal: 3519330; comuna Socodor, nr.1, Cod Poștal: 317305, județul Arad, Tel.: +4 0257 358 100; Fax. +4 0257 358 112; e-mail: socodor@gmail.com, primaria@socodor.ro; Web: www.socodor.ro

Comisia pentru învățământ, sănătate, cultură, protecţia socială, activităţi sportive şi de agrement

AVIZUL
Nr. 9 din 28 ianuarie 2021
pentru P.H.C.L. nr. 201/22.01.2021 privind aprobarea raportului pentru semestru II 2020, privind activitatea asistenților personali ai persoanelor cu handicap grav, angajați în cadrul Primăriei Socodor

Având în vedere Proiectul de hotărâre privind aprobarea execuției bugetare la 31 decembrie 2020,

în temeiul prevederilor art. 125 alin. (1) lit. b) din Ordonanța de urgență a Guvernului nr. 57/2019 privind Codul administrativ, cu modificările si completările ulterioare, respectiv al prevederilor art. 5 alin. (1) lit. b) din Regulamentul de organizare și funcționare a consiliului local,

Comisia pentru învățământ, sănătate, cultură, protecţia socială, activităţi sportive şi de agrement, nr.2 din cadrul Consiliului Local Socodor, adoptă următorul aviz:

Art. 1. - Se avizează **favorabil**/~~nefavorabil~~ proiectul de hotărâre a consiliului local nr. 201/22.01.2021 privind aprobarea raportului pentru semestru II 2020, privind activitatea asistenților personali ai persoanelor cu handicap grav, angajați în cadrul Primăriei Socodor, cu ...-.../**fără amendamente**.

Art. 2. - Amendamentele si observațiile membrilor comisiei se regăsesc în anexa care face parte integrantă din prezentul aviz - nu este cazul la prezentul aviz.

Art. 3. - Prezentul aviz se comunică prin grija secretarului comisiei, în termenul recomandat, secretarului general al Comunei Socodor.

Președintele Comisiei : **Crișan Ramona**_____

Secretarul Comisiei: **Mureșan Adrian Marius**_____

ROMÂNIA JUDEȚUL ARAD COMUNA SOCODOR CONSILIUL LOCAL

CONSILIUL LOCAL SOCODOR

Cod Fiscal: 3519330; comuna Socodor, nr.1, Cod Poștal: 317305, județul Arad, Tel.: +4 0257 358 100; Fax. +4 0257 358 112; e-mail: socodor@gmail.com, primaria@socodor.ro; Web: www.socodor.ro

Comisia pentru administrație publică locală, juridică, apărarea ordinii și liniștii publice, a drepturilor cetățenilor

AVIZUL
Nr. 9 din 28 ianuarie 2021
pentru P.H.C.L. nr. 201/22.01.2021 privind aprobarea raportului pentru semestru II 2020, privind activitatea asistenților personali ai persoanelor cu handicap grav, angajați în cadrul Primăriei Socodor

Având în vedere Proiectul de hotărâre privind aprobarea execuției bugetare la 31 decembrie 2020,

în temeiul prevederilor art. 125 alin. (1) lit. b) din Ordonanța de urgență a Guvernului nr. 57/2019 privind Codul administrativ, cu modificările si completările ulterioare, respectiv al prevederilor art. 5 alin. (1) lit. b) din Regulamentul de organizare și funcționare a consiliului local,

Comisia pentru administrație publică locală, juridică, apărarea ordinii și liniștii publice, a drepturilor cetățenilor, nr.3 din cadrul Consiliului Local Socodor, adoptă următorul aviz:

Art. 1. - Se avizează **favorabil**/~~nefavorabil~~ proiectul de hotărâre a consiliului local nr. 201/22.01.2021 privind aprobarea raportului pentru semestru II 2020, privind activitatea asistenților personali ai persoanelor cu handicap grav, angajați în cadrul Primăriei Socodor, cu ...-.../**fără amendamente**.

Art. 2. - Amendamentele si observațiile membrilor comisiei se regăsesc în anexa care face parte integrantă din prezentul aviz - nu este cazul la prezentul aviz.

Art. 3. - Prezentul aviz se comunică prin grija secretarului comisiei, în termenul recomandat, secretarului general al Comunei Socodor.

Președintele Comisiei : **Mureșan Adrian Marius**_____

Secretarul Comisiei: **Nădăban Stelian Traian**_____

ROMÂNIA JUDEȚUL ARAD, COMUNA SOCODOR CONSILIUL LOCAL

210

CONSILIUL LOCAL SOCODOR

Cod Fiscal: 3519330; comuna Socodor, nr.1, Cod Poştal: 317305, judeţul Arad, Tel.: +4 0257 358 100;

Fax. +4 0257 358 112; e-mail: socodor@gmail.com, primaria@socodor.ro; Web: www.socodor.ro

HOTĂRÂREA Nr.10

din 29 ianuarie 2021

privind aprobarea raportului de analiză a activităţii S.V.S.U. Socodor pe semestrul II al anului 2020

Consiliul Local al Comunei Socodor, Judeţul Arad, CIF 3519330, întrunit ÎN ŞEDINŢĂ ORDINARĂ LA DATA DE 29 IANUARIE 2021

Având în vedere:

- referatul de aprobare nr.106/12.01.2021 a Primarului Comunei Socodor privind raportul de analiză a SVSU Socodor;
- referatul de specialitate al Compartimentului SVSU Socodor din cadrul aparatului de specialitate al primarului comunei Socodor, înregistrat cu nr.108/12.01.2021;
- raportul comisiilor de specialitate pe domenii de activitate ale Consiliului Local al Comunei Socodor;
- prevederile Legii 481/2004 a protecţiei civile, republicată(r[1]), cu modificările și completările ulterioare;
- prevederile Legii 307/2006 a apărării împotriva incendiilor, cu modificările și completările ulterioare;
- prevederile art. 129 alin. (1), alin.(2) lit.d) și alin. (7) lit. s) din Ordonanța de Urgență a Guvernului nr.57/2019 privind Codul administrativ;

Votul exprimat de către cei 11 consilieri prezenţi la şedinţă, din cei 11 în funcţie, din care toţi cei **11 consilieri au votat "pentru",**

În temeiul art.139 alin.(1) și art.196 alin.(1) lit.a) din Ordonanța de Urgență a Guvernului nr.57/2019 privind Codul administrativ,

H O T Ă R Ă Ş T E :

Art.1: Se aprobă raportul de analiză a compartimentului de prevenire a S.V.S.U. pentru comuna Socodor pe semestrul II al anului 2020, conform raportului întocmit în acest sens, anexă la prezenta hotărâre.

Art.2: Prezenta hotărâre se comunică prin intermediul secretarului Comunei Socodor, în termenul prevăzut de lege, primarului comunei Socodor şi responsabilului S.V.S.U. Socodor, se duce la cunoştinţă publică prin afişare la sediul primăriei şi pe pagina de internet www.socodor.ro şi se comunică cu Instituţia Prefectului-Judeţul Arad, Serviciul Juridic şi Contencios Administrativ.

PREŞEDINTE DE ŞEDINŢĂ,
CONSILIER
CRIŞAN RAMONA

[redacted]

ROMÂNIA JUDEȚUL ARAD, COMUNA SOCODOR CONSILIUL LOCAL

SECRETAR,
CONTRASEMNEAZĂ
CRIŞAN GHEORGHE

[redacted]

211

PROCEDURI OBLIGATORII ULTERIOARE ADOPTARII HOTARARII CONSILIULUI LOCAL NR. **10/29.01.2021**.[1]			
Nr. crt.	Operațiuni efectuate	Data ZZ/LL/AN	Semnătura persoanei responsabile sa efectueze procedura
0	1	2	[redacted]
1	Adoptarea hotararii[1]) s-a făcut cu majoritate **X simpla** □ absoluta □ calificata[2]	29/01/2021	
2	Comunicarea către primar[2])	29/01/2021	
3	Comunicarea către prefectul judetului[3])	09/02/2021	
4	Aducerea la cunoștința publica[4])+[5])	09/02/2021	
5	Comunicarea, numai in cazul celei cu caracter individual[4])+[5])	.../.../.....	
6	Hotărârea devine obligatorie[6]) sau produce efecte juridice[7]), după caz	.../.../.....	

Extrase din Ordonanța de urgenta a Guvernului nr. 57/2019 privind Codul administrativ, cu modificările si completările ulterioare:
[1]) Art. 139 alin. (1): „In exercitarea atribuțiilor ce ii revin, consiliul local adopta hotărâri, cu majoritate absoluta sau simpla, după caz.
(2) Prin excepție de la prevederile alin. (1), hotărârile privind dobândirea sau înstrăinarea dreptului de proprietate in cazul bunurilor imobile se adopta de consiliul local cu majoritatea calificata definita la art. 5 lit. dd), de doua treimi din numărul consilierilor locali in funcție."
[2]) Art. 197 alin. (2): „Hotărârile consiliului local se comunica primarului."
[3]) Art. 197 alin. (1), adaptat: Secretarul general al comunei comunica hotărârile consiliului local al comunei prefectului in cel mult 10 zile lucrătoare de la data adoptării HCL.
[4]) Art. 197 alin. (4): „Hotărârile C.L.Socodor se aduc la cunoștința publica si se comunica, in condițiile legii, prin grija secretarului general al comunei."
[5]) Art. 199 alin. (1): „Comunicarea hotărârilor C.L.Socodor cu caracter individual către persoanele cărora li se adresează se face in cel mult 5 zile de la data comunicării oficiale către prefect."
[6]) Art. 198 alin. (1): „Hotărârile C.L. Socodor cu caracter normativ devin obligatorii de la data aducerii lor la cunoștința publica."
[7]) Art. 199 alin. (2): „Hotărârile C.L.Socodor cu caracter individual produc efecte juridice de la data comunicării către persoanele cărora li se adresează."

CONSILIUL LOCAL SOCODOR

Cod Fiscal: 3519330; comuna Socodor, nr.1, Cod Poştal: 317305, judeţul Arad, Tel.: +4 0257 358 100; Fax. +4 0257 358 112; e-mail: socodor@gmail.com, primaria@socodor.ro; Web: www.socodor.ro

ANEXA LA HCL nr.10 din 29.01.2021

Cu privire la analiza activităţii de prevenire împotriva incendiilor şi a nereguliilor la normele de apărare împotriva incendiilor, constatate la controalele desfăşurate de serviciul voluntar în semestrul -II-2020

În conformitate cu prevederile art.13 lit.i) din Legea nr.307/2006, art.151 din Norme generale de apărare împotriva incendiilor aprobate prin Ordinul nr.163/2007 şi ale art.18 din Regulamentul de planificare, organizare, desfăşurare a activităţii de prevenire a situaţiilor de urgenţă prestate de serviciile voluntare, aprobate prin Ordinul 160/2007, se înaintează spre dezbatere Consiliului local al comunei Socodor prezentul *Raport de analiză al activităţii de apărare împotriva incendiilor la nivelul unităţii administrativ teritoriale a comunei Socodor pentru luarea măsurilor care se impun.*

Apărarea împotriva incendiilor la nivelul unităţii administrativ teritoriale comuna Socodor se realizează prin structurile cu atribuţii în domeniul apărării împotriva incendiilor, respectiv Serviciul Voluntar pentru Situaţii de Urgenţă Socodor.

a) Implementarea noilor prevederi legale.

- Au fost elaborate Reguli şi măsuri specifice de apărare împotriva incendiilor pentru domeniul public şi privat al comunei Socodor şi aprobate prin Hotărârea Consiliului local. Extrase din aceste reguli au fost popularizate prin afişare pe afişierul serviciului voluntar.

b) Stadiul îndeplinirii măsurilor stabilite.

Nu s-a efectuat control de către inspectorii din cadrul Inspectoratului pentru Situaţii de Urgenţă „Vasile Goldiş" al Judeţului Arad la Serviciul Voluntar pentru Situaţii de urgenţă Socodor, în anul 2020.

c) Deficienţe care se manifestă în domeniul apărării împotriva incendiilor.

Una dintre principalele atribuţii ale serviciului voluntar este ***„desfăşurarea de activităţi de informare şi instruire privind cunoaşterea şi respectarea regulilor şi a măsurilor de apărare împotriva incendiilor"***. În acest sens serviciul voluntar a desfăşurat activităţi de prevenire în urma acestora rezultă următoarele constatări:

1. Au fost **controlate 512 de gospodării** individuale la care nu s-au constatat nereguli.

2. La asociaţia de locatari a blocului, s-a recomandat dotarea cu mijloace de stingere a incendiilor la fiecare nivel.

Cu ocazia controlului au fost înaintate Măsuri generale de prevenire a incendiilor în locuinţe multifamiliale şi Măsuri generale de prevenire a incendiilor la construcţii destinate garării autovehiculelor. garajele primăriei si a societarilor agricole.

3. La GAL MVC - construcţia închiriată de Primăria Socodor în zona centru – nu s-au constatat nereguli.

4. Deficienţe la magazine verificate:

- Nu se asigură Organizarea apărării împotriva incendiilor la locul de muncă conform Ordinului nr.163/2007-formular.

5. La unităţile de cult:

a) Parohia Ortodoxă.

- Nu există întocmit Planul de evacuare a persoanelor în caz de incendiu, conform Ordinului nr.163/2007.

b) Parohia romano-catolică:

- Nu există întocmit Planul de evacuare a persoanelor în caz de incendiu, conform Ordinului nr.163/2007.

c) Biserica Penticostală:

213

- Nu există întocmit Planul de evacuare a persoanelor în caz de incendiu, conform Ordinului nr.163/2007.

6. Prevenirea incendiilor la punctele de lucru amplasate pe raza administrativă a localității, ocazie cu care s-a pus în vedere administratorilor măsurile de prevenire a incendiilor la utilizarea instalaţiilor de gaz lichefiat, a combustibilului solid la prepararea mâncărurilor, exploatarea instalaţiilor şi aparatelor electrice fără defecţiuni şi improvizaţii, dotarea sediilor și a punctelor de lucru cu mijloace de stingere.

7. Prevenirea şi supravegherea respectării măsurilor de apărare împotriva incendiilor la Căminul Cultural cu ocazia desfăşurării tuturor activităţilor culturale.

8. Prevenirea şi supravegherea activităţilor ce se desfăşoară la slujbele religioase cu ocazia Sărbătorilor de Crăciun la Biserica Ortodoxă și la Biserica Romano - Catolică.

9. Informarea persoanelor fizice şi juridice privind măsurile speciale care se aplică pe timpul campaniei agricole de recoltare a cerealelor păioase. Activitatea desfăşurată de către şeful serviciului voluntar la toate asociaţiile agricole, exploataţii agricole organizate ca societăţi sau persoane fizice autorizate, cu această ocazie a fost înmânate Măsuri ce se aplică pe timpul campaniei agricole de recoltare a cerealelor păioase, programul de măsuri speciale pe timpul secetos care se aplică pe teritoriul comunei şi Cauzele care pot determina producerea incendiilor şi măsuri de prevenire a incendiilor în timpul folosirii combinelor. Aceste măsuri se află afişate pe afişierul serviciului voluntar.

d) Concluzii din activitate de pregătire şi instruire a personalului.

Instruirea personalului serviciului voluntar s-a desfăşurat lunar. Nu avem loc special de concurs.

e) Relaţiile cu terţii privind apărarea împotriva incendiilor.

În semestrul II al anului 2020 Serviciul Voluntar Pentru Situații de Urgență Socodor nu a avut intervenţii, nefiind solicitată colaborarea cu alte servicii voluntare pentru situaţii de urgenţă. Au avut loc schimb de vizite între reprezentanţii serviciului nostru şi cel din comuna Grăniceri și cu cel din comuna Pilu.

f) Asigurarea dotării, calitatea şi funcţionarea mijloacelor tehnice de apărare împotriva incendiilor.

În privinţa mijloacelor tehnice de apărare împotriva incendiilor este de amintit faptul că nu există în dotare autospeciala de stins incendii.

Pentru viitor se propune achiziționarea unei autospeciale, performantă și rapidă, chiar și una second-hand.

Au fost verificate şi încărcate stingătoarele din dotarea primăriei și a școlii.
În această perioadă, împreună cu angajații de la Serviciul Apă - Canal Socodor și membrii de la serviciul voluntar, s-a procedat la verificarea hidranţilor stradali de la reţeaua de apă. Nu au fost depistate probleme.

g) Eficienţa activităţii desfăşurate de structurile cu atribuţii în domeniul apărării împotriva incendiilor.

În primul rând putem arăta că activitatea de prevenire a incendiilor a dat roade, aceasta se reflectă in faptul că în perioada iulie-decembrie 2020 nu s-au înregistrat incendii la gospodarii pe raza UAT Comuna Socodor.
Incendiile înregistrate anii trecuți au fost la gospodării individuale şi s-au datorat, în principal, următoarelor cauze: coş de fum amplasat necorespunzător faţă de elemente combustibile ale construcţiei, focul deschis-vegetaţie uscată, depozitarea necorespunzătoare a cenuşii, coş de fum necurăţat.

Este de menţionat faptul că până la data întocmiri prezentului raport nu s-au înregistrat incendii la mirişti în sectorul de competenţă a serviciului voluntar.

214

Activitatea de informare a persoanelor fizice şi juridice pentru cunoaşterea şi respectarea regulilor şi a măsurilor de apărare împotriva incendiilor prin afişare şi desfăşurată de serviciul voluntar a avut eficienţă în această perioadă.

h) Propuneri de măsuri pentru îmbunătăţirea activităţii.

Pentru îmbunătăţirea activităţii de apărare împotriva incendiilor se propune luarea măsurilor pentru înlăturarea neregulilor prezentate în acest raport , după cum urmează:

Nr. Crt.	Deficienţe/Activităţi	Măsura pentru îndepărtarea deficienţei şi pentru îmbunătăţirea activităţii de apărare împotriva incendiilor	Termen de realizare	Răspunde
1	Deficienţe constatate	Reluarea controlului la gospodării, instituţii şi unităţi de cult unde s-au constatat nereguli. Continuarea controalelor la gospodăriile populaţiei.	Semestrul I anul 2021	Şef. serviciu
2.	Informarea persoanelor fizice şi juridice pentru cunoaşterea şi respectarea regulilor şi a măsurilor de apărare împotriva incendiilor.	Afişare, publicare în ziar local , anunţare în zilele de piaţă, pe pagina de internet a comunei, pe reţelele de socializare etc.	Permanent	Şef serviciu
3.	Dotarea serviciul voluntar cu autospeciala de stins incendii si alte materiale necesare	Cuprinderea în Programul de achiziţii publice, achiziţionarea unor dotări cu materiale pentru serviciul voluntar.	Semestrul I și II al anului 2021	Primar

O atenţie deosebită a fost acordată în această perioadă pentru prevenirea infectării persoanelor cu virusul COVID-19. Au fost luate măsurile care se impun, prin adoptarea unui set de măsuri de combatere a virusului, măsuri care au fost aduse la cunoștința cetățenilor. Pe perioada decretării stării de alertă, persoanele aflate în izolare pe raza administrativă a comunei Socodor, la solicitare, au fost sprijinite de către SVSU Socodor prin achiziționarea de produse alimentare și de igienă. Și în perioada ce urmează, serviciul voluntar va monitoriza respectarea cu strictețe a regulilor de prevenire , respectiv păstrarea distanței semnificative, de minim 1,5-2 metri, față de celelalte persoane întâlnite, purtarea corectă a măștii de protecție, informarea locuitorilor despre zonele care se confruntă cu număr mare de cazuri de infectări cu noul coronavirus (COVID-19) și respectarea cu strictețe a regulilor de igienă personală recomandate de autorități.

Cu privire la gestionarea situațiilor de urgență generate de fenomene meteorologice periculoase având ca efect producerea secetei pedologice pe raza UAT Socodor au fost întreprinse măsurile necesare pentru ca toți producătorii agricoli care au culturile afectate de secetă și care au depus cerere în acest sens să poată fi despăgubiți conform procedurilor legale în vigoare.

În luna martie 2020 a fost declarată starea de alertă pe raza U.A.T. – Comuna Socodor, necesară pentru restabilirea stării de normalitate și prevenirea apariției unor focare de infecție cu pericolul izbucnirii unor epidemii și/sau epizootii, generate de

215

necolectarea și transportul deșeurilor de pe raza unității administrativ-teritoriale. Au fost întreprinse măsurile necesare pentru realizarea colectării deșeurilor atât de la persoanele fizice cât și de la persoanele juridice până la sfârșitul anului 2020.

Din nefericire, în semestrul II al anului 2020, au fost depistate un număr de 7 focare de pestă porcină africană, focare eradicate prin uciderea suinelor din cele 7 exploatații. Pentru uciderea suinelor din exploatațiile deținute de către domnul Răzăilă Pavel și domnul Cărăusan Cătălin Adrian au fost achitate de către DSVSA. Despăgubirile promise pentru suinele din celelalte 5 exploatații, respectiv Stanciu Adrian, Crișan Gheorghe, Roșca Silviu Petru, Iordache Daniel Constantin și Igna Dinu nu fost efectuate plățile aferente nici până la această dată.

De remarcat că **despăgubirile neachitate** pentru exploatațiile deținute de către domnul Iordache Daniel Constantin (146 suine ucise) și a domnului Igna Dinu Petru (366 suine) sunt substanțiale, depășind în ambele cazuri 100.000 lei, sunt cu impact financiar și emoțional asupra celor doi fermieri.

Prezentul raport s-a întocmit pe baza constatărilor rezultate din activitățile serviciului voluntar desfășurate în semestrul II al anului 2020 și se înaintează Consiliului Local Socodor pentru dezbatere și pentru stabilirea de măsuri de remediere a deficiențelor în urma propunerilor făcute.

PREȘEDINTE DE ȘEDINȚĂ	SECRETAR GENERAL UAT,
CRISAN RAMONA	**CRIȘAN GHEORGHE**
[redacted]	[redacted]

ROMÂNIA JUDEȚUL ARAD, COMUNA SOCODOR CONSILIUL LOCAL

216

COMUNA SOCODOR

Cod Fiscal: 3519330; comuna Socodor, nr.1, Cod Poştal: 317305, judeţul Arad, Tel.: +4 0257 358 100; Fax. +4 0257 358 112; e-mail: socodor@gmail.com, primaria@socodor.ro; Web: www.socodor.ro

Nr.105/12.01.2021

PROIECT DE HOTĂRÂRE

privind aprobarea raportului de analiză a activităţii S.V.S.U. Socodor pe semestrul II al anului 2020

Consiliul Local al Comunei Socodor, Judeţul Arad, CIF 3519330, întrunit ÎN ȘEDINȚĂ ORDINARĂ LA DATA DE 29 IANUARIE 2021

Având în vedere:

- referatul de aprobare nr.106/12.01.2021 a Primarului Comunei Socodor privind raportul de analiză a SVSU Socodor;
- referatul de specialitate al Compartimentului SVSU Socodor din cadrul aparatului de specialitate al primarului comunei Socodor, înregistrat cu nr.108/12.01.2021;
- prevederile Legii 481/2004 a protecției civile, republicată(r[1]), cu modificările și completările ulterioare;
- prevederile Legii 307/2006 a apărării împotriva incendiilor, cu modificările și completările ulterioare;
- prevederile art. 129 alin. (1), alin.(2) lit.d) și alin. (7) lit. s) din Ordonanța de Urgență a Guvernului nr.57/2019 privind Codul administrativ;

În temeiul art.139 alin.(1) și art.196 alin.(1) lit. a) din Ordonanța de Urgență a Guvernului nr.57/2019 privind Codul administrativ, cu modificările și completările ulterioare,

H O T Ă R Ă Ş T E :

Art.1: Se aprobă raportul de analiză a compartimentului de prevenire a S.V.S.U. pentru comuna Socodor pe semestrul II al anului 2020, conform raportului întocmit în acest sens, anexă la prezenta hotărâre.

Art.2: Prezenta hotărâre se comunică prin intermediul secretarului Comunei Socodor, în termenul prevăzut de lege, primarului comunei Socodor şi responsabilului S.V.S.U. Socodor, se duce la cunoştinţă publică prin afişare la sediul primăriei şi pe pagina de internet www.socodor.ro şi se comunică cu Instituţia Prefectului - Judeţul Arad, Serviciul Juridic şi Contencios Administrativ.

Iniţiatorul proiectului de hotărâre,
Primar,
Jura Ioan Dimitrie

[redacted]

Avizat,
Secretar general,
Crisan Gheorghe

[redacted]

217

COMUNA SOCODOR

Cod Fiscal: 3519330; comuna Socodor, nr.1, Cod Poştal: 317305, judeţul Arad, Tel.: +4 0257 358 100; Fax. +4 0257 358 112; e-mail: socodor@gmail.com, primaria@socodor.ro; Web: www.socodor.ro

Număr înregistrare: 106 din 12 ianuarie 2021

Referatul de aprobare al primarului Comunei Socodor
privind aprobarea raportului de analiză a activităţii S.V.S.U. Socodor pe semestrul II al anului 2020

Subsemnatul Jura Ioan Dimitrie primar al comunei Socodor, prezint expunerea de motive cu privire la proiectului de hotărâre pentru aprobarea raportului de analiză a S.V.S.U. Socodor pentru semestru II al anului 2020.

Ţinând cont de :

- raportul de analiză întocmit de dl. Boţoc Cătălin Adrian Şef SVSU din cadrul compartimentului de specialitate a primarului comunei Socodor, înregistrat cu nr.108 din 12.01.2021;
- prevederile Legii 481/2004 a protecției civile, republicată, cu modificările și completările ulterioare;
- prevederile Legii 307/2006 a apărării împotriva incendiilor;

Propun aprobarea raportul de analiză întocmit de Boțoc Cătălin Adrian, șef compartiment S.V.S.U. pentru comuna Socodor, pe semestrul II anul 2020.

Primar,
Jura Ioan Dimitrie

[redacted]

COMUNA SOCODOR

Cod Fiscal: 3519330; comuna Socodor, nr.1, Cod Poştal: 317305, judeţul Arad, Tel.: +4 0257 358 100; Fax. +4 0257 358 112; e-mail: socodor@gmail.com, primaria@socodor.ro; Web: www.socodor.ro

Număr înregistrare: 108 din 12.01.2021

Referat

al Compartimentului SVSU de analiză a activităţii de prevenire împotriva incendiilor şi a neregulilor la normele de apărare împotriva incendiilor, constatate la controalele desfăşurate de serviciul voluntar în semestrul II 2020

În conformitate cu prevederile art.13 lit.i) din Legea nr.307/2006, art.151 din Norme generale de apărare împotriva incendiilor aprobate prin Ordinul nr.163/2007 şi ale art.18 din Regulamentul de planificare, organizare, desfăşurare a activităţii de prevenire a situaţiilor de urgenţă prestate de serviciile voluntare, aprobate prin Ordinul 160/2007, se înaintează spre dezbatere Consiliului local al comunei Socodor prezentul *Raport de analiză al activităţii de apărare împotriva incendiilor la nivelul unităţii administrativ teritoriale a comunei Socodor pentru luarea măsurilor care se impun.*

Apărarea împotriva incendiilor la nivelul unităţii administrativ teritoriale comuna Socodor se realizează prin structurile cu atribuţii în domeniul apărării împotriva incendiilor, respectiv Serviciul Voluntar pentru Situaţii de Urgenţă Socodor.

a) Implementarea noilor prevederi legale.

- Au fost elaborate Reguli şi măsuri specifice de apărare împotriva incendiilor pentru domeniul public şi privat al comunei Socodor şi aprobate prin Hotărârea Consiliului local. Extrase din aceste reguli au fost popularizate prin afişare pe afişierul serviciului voluntar.

b) Stadiul îndeplinirii măsurilor stabilite.

Nu s-a efectuat control de către inspectorii din cadrul Inspectoratului pentru Situaţii de Urgenţă „Vasile Goldiş" al Judeţului Arad la Serviciul Voluntar pentru Situaţii de urgenţă Socodor, în anul 2020.

c) Deficienţe care se manifestă în domeniul apărării împotriva incendiilor.

Una dintre principalele atribuţii ale serviciului voluntar este ***„desfăşurarea de activităţi de informare şi instruire privind cunoaşterea şi respectarea regulilor şi a măsurilor de apărare împotriva incendiilor"***. În acest sens serviciul voluntar a desfăşurat activităţi de prevenire în urma acestora rezultă următoarele constatări:

1. Au fost **controlate 512 de gospodării** individuale la care nu s-au constatat nereguli.

2. La asociaţia de locatari a blocului, s-a recomandat dotarea cu mijloace de stingere a incendiilor la fiecare nivel.

Cu ocazia controlului au fost înaintate Măsuri generale de prevenire a incendiilor în locuinţe multifamiliale şi Măsuri generale de prevenire a incendiilor la construcţii destinate garării autovehiculelor. garajele primăriei si a societarilor agricole.

3. La GAL MVC - construcţia închiriată de Primăria Socodor în zona centru – nu s-au constatat nereguli.

4. Deficienţe la magazine verificate:

- Nu se asigură Organizarea apărării împotriva incendiilor la locul de muncă conform Ordinului nr.163/2007-formular.

5. La unităţile de cult:

a) Parohia Ortodoxă.

- Nu există întocmit Planul de evacuare a persoanelor în caz de incendiu, conform Ordinului nr.163/2007.

b) Parohia romano-catolică:

- Nu există întocmit Planul de evacuare a persoanelor în caz de incendiu, conform Ordinului nr.163/2007.

c) Biserica Penticostală:

- Nu există întocmit Planul de evacuare a persoanelor în caz de incendiu, conform Ordinului nr.163/2007.

6. Prevenirea incendiilor la punctele de lucru amplasate pe raza administrativă a localității, ocazie cu care s-a pus în vedere administratorilor măsurile de prevenire a incendiilor la utilizarea instalaţiilor de gaz lichefiat, a combustibilului solid la prepararea mâncărurilor, exploatarea instalaţiilor şi aparatelor electrice fără defecţiuni şi improvizaţii, dotarea sediilor și a punctelor de lucru cu mijloace de stingere.

7. Prevenirea şi supravegherea respectării măsurilor de apărare împotriva incendiilor la Căminul Cultural cu ocazia desfăşurării tuturor activităților culturale.

8. Prevenirea şi supravegherea activităţilor ce se desfăşoară la slujbele religioase cu ocazia Sărbătorilor de Crăciun la Biserica Ortodoxă și la Biserica Romano - Catolică.

9. Informarea persoanelor fizice şi juridice privind măsurile speciale care se aplică pe timpul campaniei agricole de recoltare a cerealelor păioase. Activitatea desfăşurată de către şeful serviciului voluntar la toate asociaţiile agricole, exploataţii agricole organizate ca societăţi sau persoane fizice autorizate, cu această ocazie a fost înmânate Măsuri ce se aplică pe timpul campaniei agricole de recoltare a cerealelor păioase, programul de măsuri speciale pe timpul secetos care se aplică pe teritoriul comunei şi Cauzele care pot determina producerea incendiilor şi măsuri de prevenire a incendiilor în timpul folosirii combinelor. Aceste măsuri se află afişate pe afişierul serviciului voluntar.

d) Concluzii din activitate de pregătire şi instruire a personalului.

Instruirea personalului serviciului voluntar s-a desfăşurat lunar. Nu avem loc special de concurs.

e) Relaţiile cu terţii privind apărarea împotriva incendiilor.

În semestrul II al anului 2020 Serviciul Voluntar Pentru Situații de Urgență Socodor nu a avut intervenţii, nefiind solicitată colaborarea cu alte servicii voluntare pentru situaţii de urgenţă. Au avut loc schimb de vizite între reprezentanţii serviciului nostru şi cel din comuna Grăniceri și cu cel din comuna Pilu.

f) Asigurarea dotării, calitatea şi funcţionarea mijloacelor tehnice de apărare împotriva incendiilor.

În privinţa mijloacelor tehnice de apărare împotriva incendiilor este de amintit faptul că nu există în dotare autospeciala de stins incendii.

Pentru viitor se propune achiziționarea unei autospeciale, performantă și rapidă, chiar și una second-hand.

Au fost verificate şi încărcate stingătoarele din dotarea primăriei și a școlii.

În această perioadă, împreună cu angajații de la Serviciul Apă - Canal Socodor și membrii de la serviciul voluntar, s-a procedat la verificarea hidranţilor stradali de la reţeaua de apă. Nu au fost depistate probleme.

g) Eficienţa activităţii desfăşurate de structurile cu atribuţii în domeniul apărării împotriva incendiilor.

În primul rând putem arăta că activitatea de prevenire a incendiilor a dat roade, aceasta se reflectă in faptul că în perioada iulie-decembrie 2020 nu s-au înregistrat incendii la gospodarii pe raza UAT Comuna Socodor.

Incendiile înregistrate anii trecuți au fost la gospodării individuale şi s-au datorat, în principal, următoarelor cauze: coş de fum amplasat necorespunzător faţă de elemente combustibile ale

construcţiei, focul deschis-vegetaţie uscată, depozitarea necorespunzătoare a cenuşii, coş de fum necurăţat.

Este de menţionat faptul că până la data întocmiri prezentului raport nu s-au înregistrat incendii la mirişti în sectorul de competenţă a serviciului voluntar.

Activitatea de informare a persoanelor fizice şi juridice pentru cunoaşterea şi respectarea regulilor şi a măsurilor de apărare împotriva incendiilor prin afişare şi desfăşurată de serviciul voluntar a avut eficienţă în această perioadă.

h) Propuneri de măsuri pentru îmbunătăţirea activităţii.

Pentru îmbunătăţirea activităţii de apărare împotriva incendiilor se propune luarea măsurilor pentru înlăturarea neregulilor prezentate în acest raport , după cum urmează:

Nr. Crt.	Deficienţe/Activităţi	Măsura pentru îndepărtarea deficienţei şi pentru îmbunătăţirea activităţii de apărare împotriva incendiilor	Termen de realizare	Răspunde
1	Deficienţe constatate	Reluarea controlului la gospodării, instituţii şi unităţi de cult unde s-au constatat nereguli. Continuarea controalelor la gospodăriile populaţiei.	Semestrul I anul 2021	Şef. serviciu
2.	Informarea persoanelor fizice şi juridice pentru cunoaşterea şi respectarea regulilor şi a măsurilor de apărare împotriva incendiilor.	Afişare, publicare în ziar local , anunţare în zilele de piaţă, pe pagina de internet a comunei, pe reţelele de socializare etc.	Permanent	Şef serviciu
3.	Dotarea serviciul voluntar cu autospeciala de stins incendii si alte materiale necesare	Cuprinderea în Programul de achiziţii publice, achiziţionarea unor dotări cu materiale pentru serviciul voluntar.	Semestrul I și II al anului 2021	Primar

O atenție deosebită a fost acordată în această perioadă pentru prevenirea infectării persoanelor cu virusul COVID-19. Au fost luate măsurile care se impun, prin adoptarea unui set de măsuri de combatere a virusului, măsuri care au fost aduse la cunoștința cetățenilor. Pe perioada decretării stării de alertă, persoanele aflate în izolare pe raza administrativă a comunei Socodor, la solicitare, au fost sprijinite de către SVSU Socodor prin achiziționarea de produse alimentare și de igienă. Și în perioada ce urmează, serviciul voluntar va monitoriza respectarea cu strictețe a regulilor de prevenire , respectiv păstrarea distanței semnificative, de minim 1,5-2 metri, față de celelalte persoane întâlnite, purtarea corectă a măștii de protecție, informarea locuitorilor despre zonele care se confruntă cu număr mare de cazuri de infectări cu noul coronavirus (COVID-19) și respectarea cu strictețe a regulilor de igienă personală recomandate de autorități.

Cu privire la gestionarea situațiilor de urgență generate de fenomene meteorologice periculoase având ca efect producerea secetei pedologice pe raza UAT Socodor au fost întreprinse măsurile necesare pentru ca toți producătorii agricoli care au culturile afectate de secetă și care au depus cerere în acest sens să poată fi despăgubiți conform procedurilor legale în vigoare.

În luna martie 2020 a fost declarată starea de alertă pe raza U.A.T. – Comuna Socodor, necesară pentru restabilirea stării de normalitate și prevenirea apariției unor focare de infecție cu pericolul izbucnirii unor epidemii și/sau epizootii, generate de necolectarea și transportul deșeurilor de pe raza unității administrativ-teritoriale. Au fost întreprinse măsurile necesare pentru realizarea colectării deșeurilor atât de la persoanele fizice cât și de la persoanele juridice până la sfârșitul anului 2020.

Din nefericire, în semestrul II al anului 2020, au fost depistate un număr de 7 focare de pestă porcină africană, focare eradicate prin uciderea suinelor din cele 7 exploatații. Pentru uciderea suinelor din exploatațiile deținute de către domnul Răzăilă Pavel și domnul Cărăusan Cătălin Adrian au fost achitate de către DSVSA. Despăgubirile promise pentru suinele din celelalte 5 exploatații, respectiv Stanciu Adrian, Crișan Gheorghe, Roșca Silviu Petru, Iordache Daniel Constantin și Igna Dinu nu fost efectuate plățile aferente nici până la această dată.

De remarcat că **despăgubirile neachitate** pentru exploatațiile deținute de către domnul Iordache Daniel Constantin (146 suine ucise) și a domnului Igna Dinu Petru (366 suine) sunt substanțiale, depășind în ambele cazuri 100.000 lei, sunt cu impact financiar și emoțional asupra celor doi fermieri.

Prezentul raport s-a întocmit pe baza constatărilor rezultate din activitățile serviciului voluntar desfăşurate în semestrul II al anului 2020 şi se înaintează Consiliului Local Socodor pentru dezbatere şi pentru stabilirea de măsuri de remediere a deficienţelor în urma propunerilor făcute.

ŞEF SERVICIU
BOȚOC CĂTĂLIN ADRIAN

CONSILIUL LOCAL SOCODOR

Cod Fiscal: 3519330; comuna Socodor, nr.1, Cod Poştal: 317305, judeţul Arad, Tel.: +4 0257 358 100; Fax. +4 0257 358 112; e-mail: socodor@gmail.com, primaria@socodor.ro; Web: www.socodor.ro

Comisia pentru programe de dezvoltare economico–socială, buget-finanţe, administrarea domeniului public şi privat al comunei , agricultură, gospodărie comunală, protecţia mediului, servicii şi comerţ

AVIZUL
Nr. 10 din 28 ianuarie 2021
pentru P.H.C.L. nr. 105/12.01.2021 privind aprobarea raportului de analiză a activității SVSU Socodor pentru semestrul II 2020

Având în vedere Proiectul de hotărâre privind aprobarea raportului de analiză a activității SVSU Socodor pentru semestrul II 2020,

în temeiul prevederilor art. 125 alin. (1) lit. b) din Ordonanța de urgență a Guvernului nr. 57/2019 privind Codul administrativ, cu modificările si completările ulterioare, respectiv al prevederilor art. 5 alin. (1) lit. b) din Regulamentul de organizare și funcționare a consiliului local,

Comisia pentru programe de dezvoltare economico–socială, buget-finanţe, administrarea domeniului public şi privat al comunei , agricultură, gospodărie comunală, protecţia mediului, servicii şi comerţ, nr.1 din cadrul Consiliului Local Socodor, adoptă următorul aviz:

Art. 1. - Se avizează **favorabil**/~~nefavorabil~~ proiectul de hotărâre a consiliului local nr. 105/12.01.2021 privind aprobarea raportului de analiză a activității SVSU Socodor pentru semestrul II 2020, cu ...-.../**fără amendamente**.

Art. 2. - Amendamentele si observațiile membrilor comisiei se regăsesc în anexa care face parte integrantă din prezentul aviz - nu este cazul la prezentul aviz.

Art. 3. - Prezentul aviz se comunică prin grija secretarului comisiei, în termenul recomandat, secretarului general al Comunei Socodor.

Președintele Comisiei : **Unc Dimitrie**_____

Secretarul Comisiei: **Hanza Remus Ovidiu**_____

ROMÂNIA JUDEȚUL ARAD, COMUNA SOCODOR CONSILIUL LOCAL

CONSILIUL LOCAL SOCODOR

Cod Fiscal: 3519330; comuna Socodor, nr.1, Cod Poştal: 317305, judeţul Arad, Tel.: +4 0257 358 100; Fax. +4 0257 358 112; e-mail: socodor@gmail.com, primaria@socodor.ro; Web: www.socodor.ro

Comisia pentru învăţământ, sănătate, cultură, protecţia socială, activităţi sportive şi de agrement

AVIZUL
Nr. 10 din 28 ianuarie 2021
pentru P.H.C.L. nr. 105/12.01.2021 privind aprobarea raportului de analiză a activității SVSU Socodor pentru semestrul II 2020

Având în vedere Proiectul de hotărâre privind aprobarea raportului de analiză a activității SVSU Socodor pentru semestrul II 2020,

în temeiul prevederilor art. 125 alin. (1) lit. b) din Ordonanța de urgență a Guvernului nr. 57/2019 privind Codul administrativ, cu modificările si completările ulterioare, respectiv al prevederilor art. 5 alin. (1) lit. b) din Regulamentul de organizare și funcționare a consiliului local,

Comisia pentru învăţământ, sănătate, cultură, protecţia socială, activităţi sportive şi de agrement, nr.2 din cadrul Consiliului Local Socodor, adoptă următorul aviz:

Art. 1. - Se avizează **favorabil**/~~nefavorabil~~ proiectul de hotărâre a consiliului local nr. 105/12.01.2021 privind aprobarea raportului de analiză a activității SVSU Socodor pentru semestrul II 2020, cu ...-.../**fără amendamente**.

Art. 2. - Amendamentele si observațiile membrilor comisiei se regăsesc în anexa care face parte integrantă din prezentul aviz - nu este cazul la prezentul aviz.

Art. 3. - Prezentul aviz se comunică prin grija secretarului comisiei, în termenul recomandat, secretarului general al Comunei Socodor.

Preşedintele Comisiei : **Crişan Ramona**_____

Secretarul Comisiei: **Mureşan Adrian Marius**_____

ROMANIA JUDEȚUL ARAD, COMUNA SOCODOR CONSILIUL LOCAL

CONSILIUL LOCAL SOCODOR

Cod Fiscal: 3519330; comuna Socodor, nr.1, Cod Poștal: 317305, județul Arad, Tel.: +4 0257 358 100; Fax. +4 0257 358 112; e-mail: socodor@gmail.com, primaria@socodor.ro; Web: www.socodor.ro

Comisia pentru administrație publică locală, juridică, apărarea ordinii și liniștii publice, a drepturilor cetățenilor

AVIZUL
Nr. 10 din 28 ianuarie 2021
pentru P.H.C.L.nr. 105/12.01.2021 privind aprobarea raportului de analiză a activității SVSU Socodor pentru semestrul II 2020

Având în vedere Proiectul de hotărâre privind aprobarea raportului de analiză a activității SVSU Socodor pentru semestrul II 2020,

în temeiul prevederilor art. 125 alin. (1) lit. b) din Ordonanța de urgență a Guvernului nr. 57/2019 privind Codul administrativ, cu modificările si completările ulterioare, respectiv al prevederilor art. 5 alin. (1) lit. b) din Regulamentul de organizare și funcționare a consiliului local,

Comisia pentru administrație publică locală, juridică, apărarea ordinii și liniștii publice, a drepturilor cetățenilor, nr.3 din cadrul Consiliului Local Socodor, adoptă următorul aviz:

Art. 1. - Se avizează **favorabil**/~~nefavorabil~~ proiectul de hotărâre a consiliului local nr. 105/12.01.2021 privind aprobarea raportului de analiză a activității SVSU Socodor pentru semestrul II 2020, cu ...-.../**fără amendamente**.

Art. 2. - Amendamentele si observațiile membrilor comisiei se regăsesc în anexa care face parte integrantă din prezentul aviz - nu este cazul la prezentul aviz.

Art. 3. - Prezentul aviz se comunică prin grija secretarului comisiei, în termenul recomandat, secretarului general al Comunei Socodor.

Președintele Comisiei : **Mureșan Adrian Marius**_____

Secretarul Comisiei: **Nădăban Stelian Traian**_____

ROMANIA JUDEȚUL ARAD, COMUNA SOCODOR CONSILIUL LOCAL

CONSILIUL LOCAL SOCODOR

Cod Fiscal: 3519330; comuna Socodor, nr.1, Cod Poştal: 317305, judeţul Arad, Tel.: +4 0257 358 100; Fax. +4 0257 358 112; e-mail: socodor@gmail.com, primaria@socodor.ro; Web: www.socodor.ro

HOTĂRÂREA Nr.11

din 29 ianuarie 2021

privind aprobarea reţelei şcolare din anul şcolar 2021-2022

Consiliul Local al Comunei Socodor, Judeţul Arad, CIF 3519330, întrunit ÎN ŞEDINȚĂ ORDINARĂ LA DATA DE 29 ianuarie 2021

Având în vedere:

- referatul de aprobare al primarului Comunei Socodor, inițiator al proiectului de hotărâre, nr. 205/22.01.2021;
- referatul de specialitate întocmit de secretarul general al UAT comuna Socodor, nr.206/ 22.01.2021;
- avizele comisiilor de specialitate pe domenii de activitate ale Consiliului Local al Comunei Socodor;
- avizul conform nr.2246/58/22.12.2020 emis de Inspectoratul Școlar Județean Arad;
- prevederile art.19, art.20 și art.61 din Legea nr.1/2011 privind educația națională, cu modificările şi completările ulterioare;
- prevederile art.24 alin.(3) lit. d) din Ordinului M.E.N. nr.5599/21.09.2020 pentru aprobarea Metodologiei privind fundamentarea cifrei de școlarizare pentru învățământul preuniversitar de stat, evidența efectivelor de preșcolari și elevi școlarizați în unitățile de învățământ particular, precum și emiterea avizului conform în vederea organizării rețelei unităților de învățământ preuniversitar pentru anul școlar 2021-2022;
- prevederile art. 129 alin (7) lit. a) din O.U.G.57/2019 privind Codul administrativ, cu modificările şi completările ulterioare,

Votul **„pentru"** a 11 consilieri, fiind îndeplinită condiția de majoritate simplă, cerută de prevederile art.139 alin.1 din O.U.G. nr.57/2019 privind Codul administrativ.

În temeiul art.139 alin.(1) și art.196, alin.1, lit.a) din O.U.G. nr.57/2019 privind Codul administrativ,, cu modificările şi completările ulterioare,

H O T Ă R Ă Ş T E

Art.1. Se aprobă rețeaua școlară a unităților de învățământ preuniversitar propusă pentru anul școlar 2021-2022 de pe raza administrativă a U.A.T. Socodor așa cum este prezentată în anexa care face parte din prezenta hotărâre.

Art.2. Prezenta hotărâre se comunică prin intermediul secretarului Comunei Socodor, în termenul prevăzut de lege, primarului comunei Socodor şi Şcolii Gimnaziale „Iustin Marşieu" Socodor - domnului director Brîndușe Flavius Andrei şi se duce la cunoştinţă publică prin afişare la sediul primăriei şi pe pagina de internet www.socodor.ro şi se comunică cu Instituţia Prefectului-Judeţul Arad, Serviciul Juridic şi Contencios Administrativ.

PREŞEDINTE DE ŞEDINŢĂ,
CRISAN RAMONA
[redacted]

ROMANIA JUDEȚUL ARAD, COMUNA SOCODOR CONSILIUL LOCAL

SECRETAR GENERAL UAT,
CRISAN GHEORGHE
[redacted]

226

PROCEDURI OBLIGATORII ULTERIOARE ADOPTARII HOTARARII CONSILIULUI LOCAL NR. **11/29.01.2021.**[1]			
Nr. crt.	Operaţiuni efectuate	Data ZZ/LL/AN	Semnătura persoanei responsabile să efectueze procedura
0	1	2	[redacted]
1	Adoptarea hotararii[1]) s-a făcut cu majoritate **X simpla** □ absoluta □ calificata[2]	29/01/2021	
2	Comunicarea către primar[2])	29/01/2021	
3	Comunicarea către prefectul judetului[3])	09/02/2021	
4	Aducerea la cunoştinţa publica[4])+[5])	09/02/2021	
5	Comunicarea, numai in cazul celei cu caracter individual[4])+[5])	.../.../.....	
6	Hotărârea devine obligatorie[6]) sau produce efecte juridice[7]), după caz	.../.../.....	

Extrase din Ordonanţa de urgenta a Guvernului nr. 57/2019 privind Codul administrativ, cu modificările si completările ulterioare:

[1]) Art. 139 alin. (1): „In exercitarea atribuţiilor ce ii revin, consiliul local adopta hotărâri, cu majoritate absoluta sau simpla, după caz.

(2) Prin excepţie de la prevederile alin. (1), hotărârile privind dobândirea sau înstrăinarea dreptului de proprietate in cazul bunurilor imobile se adopta de consiliul local cu majoritatea calificata definita la art. 5 lit. dd), de doua treimi din numărul consilierilor locali in funcţie."

[2]) Art. 197 alin. (2): „Hotărârile consiliului local se comunica primarului."

[3]) Art. 197 alin. (1), adaptat: Secretarul general al comunei comunica hotărârile consiliului local al comunei prefectului in cel mult 10 zile lucrătoare de la data adoptării HCL.

[4]) Art. 197 alin. (4): „Hotărârile C.L.Socodor se aduc la cunoştinţa publica si se comunica, in condiţiile legii, prin grija secretarului general al comunei."

[5]) Art. 199 alin. (1): „Comunicarea hotărârilor C.L.Socodor cu caracter individual către persoanele cărora li se adresează se face in cel mult 5 zile de la data comunicării oficiale către prefect."

[6]) Art. 198 alin. (1): „Hotărârile C.L. Socodor cu caracter normativ devin obligatorii de la data aducerii lor la cunoştinţa publica."

[7]) Art. 199 alin. (2): „Hotărârile C.L.Socodor cu caracter individual produc efecte juridice de la data comunicării către persoanele cărora li se adresează."

CONSILIUL LOCAL SOCODOR **ANEXA LA HCL nr.11/29.01.2021**

REȚEAUA UNITĂȚILOR DE ÎNVĂȚĂMÂNT PREUNIVERSITAR FUNCȚIONALĂ PENTRU ANUL ŞCOLAR 2021-2022

Nr .crt.	Județ	Mediu Urban / Rural	Denumirea unității de învățământ **cu personalitate juridică**-Adresa Nr. telefon/fax/e-mail/niveluri de învățământ	Denumirea unității de învățământ **fara personalitate juridică (arondată)**- Adresa Nr. telefon/fax/e-mail/niveluri	Observații
1	ARAD	Rural	**Şcoala Gimnazială „ Iustin Marșieu"** Numele localității SOCODOR , nr. 332, tel. 0257358109 / fax 0257358109 / e-mail generala.socodor@gmail.com / **PRIMAR, GIMNAZIAL**		
2	ARAD	Rural		**Grădinița cu Program Normal** Numele localității SOCODOR, nr.332/a-332/b/ **PREȘCOLAR**	

PREȘEDINTE DE ȘEDINȚĂ,
CRIȘAN RAMONA

[redacted]

ROMANIA JUDEȚUL ARAD, COMUNA SOCODOR CONSILIUL LOCAL

SECRETAR GENERAL,
CRIȘAN GHEORGHE

[redacted]

228

ARAD
INSPECTORATUL ŞCOLAR JUDEŢEAN ARAD
Strada Corneliu Coposu nr.26, Telefon: 0257-280008,Fax 0257-214746,
web : www.isjarad.ro e-mail: inf_arad@isjarad.ro
MINISTERUL EDUCAŢIEI ŞI CERCETĂRII

Nr. 2246 / 58 / 22.12.2020

Către,

PRIMARIA COMUNEI SOCODOR
INTRARE Nr. 3958
IEŞIRE
Data 31 12 2020

PRIMĂRIA ORAŞULUI/COMUNEI SOCODOR

CONSILIUL LOCAL AL ORAŞULUI/COMUNEI SOCODOR

AVIZ CONFORM

Luând act de solicitarea dvs. nr. 3437/23.11.2020 înregistrată la Inspectoratul Şcolar Judeţean Arad cu nr. 2246/03.12.2020 prin care propuneţi reţeaua şcolară a unităţilor de învăţământ preuniversitar pentru anul şcolar 2021 – 2022,

Având în vedere :

- Prevederile legale aplicabile în materia organizării reţelei şcolare a unităţilor de învăţământ preuniversitar stipulate în Legea educaţiei naţionale nr.1/2011 cu modificările şi completările ulterioare şi în Metodologia privind fundamentarea cifrei de şcolarizare pentru învăţământul preuniversitar de stat, evidenţa efectivelor de preşcolari şi elevi şcolarizaţi în unităţile de învăţământ particular, precum şi emiterea avizului conform în vederea organizării reţelei unităţilor de învăţământ preuniversitar pentru anul şcolar 2021 – 2022 aprobată prin Ordinul Ministrului Educaţiei şi Cercetării nr. 5599/21.09.2020 ,

Se emite avizul conform pentru unităţile de învăţământ preuniversitar cuprinse în anexa/anexele la prezentul aviz, care vor funcţiona în anul şcolar 2021 – 2022 pe raza dvs. de competenţă.

Potrivit art. 24 alin.(3) din Metodologia aprobată prin Ordinul M.E.C. nr. 5599/21.09.2020, după acordarea avizului conform de către inspectoratul şcolar judeţean, se aprobă prin hotărâre a consiliului local - în baza avizului conform - reţeaua şcolară pentru anul şcolar 2021-2022.

Hotărârea de aprobare a reţelei şcolare se va transmite inspectoratului şcolar până cel târziu la data de 02.04.2021.

Potrivit art. 27 din Metodologia aprobată prin Ordinul M.E.C..nr. 5599/21.09.2020, în situaţia în care, după începerea cursurilor, efectivele de copii şi elevi ale unor unităţi de învăţământ preuniversitar de stat pentru care s-a acordat avizul conform şi s-a emis hotărâre de consiliu local scad sub limitele prevăzute la art.19, alin(1), din Legea nr.1/2011 cu modificările şi completările ulterioare, unităţile de învăţământ respective îşi continuă activitatea, urmând a intra în proces de reorganizare, începând cu anul şcolar următor.

Cu consideraţie,

INSPECTOR ŞCOLAR GENERAL,
Prof. Marius Göndör
[redacted]

ROMÂNIA INSPECTORATUL ŞCOLAR JUDEŢEAN ARAD MINISTERUL EDUCAŢIEI ŞI CERCETĂRII

REŢEA ŞCOLARĂ, PLAN ŞCOLARIZARE
Laurenţiu Lazea
[redacted]

Anexa 1 la adresa ISJ Arad nr. 2246 /22.12.2020

Reţeaua şcolară a unităţilor de învăţământ preuniversitar de stat, care va funcţiona în anul şcolar 2021-2022, pentru care Inspectoratul Şcolar Judeţean Arad acordă avizul conform

Mediu Urban/ Rural	Denumirea unităţii de învăţământ **cu personalitate juridică**-Adresa Nr. telefon/fax/e-mail/niveluri de învăţământ	Denumirea unităţii de învăţământ **fara personalitate juridică (arondată)**-Adresa Nr. telefon/fax/e-mail/niveluri de învăţământ	**Comuna/Oraşul**
R	**ŞCOALA GIMNAZIALĂ "IUSTIN MARŞIEU" SOCODOR (PRI;GIM)** Socodor, nr. 332, cod 317305 tel:0257-358109; fax:0257-358109; generala.socodor@gmail.com		SOCODOR
R		GRĂDINIŢA CU PROGRAM NORMAL Socodor nr. 4 cod 317305/ PRE	SOCODOR

INSPECTOR ŞCOLAR GENERAL
Prof. Marius Gor[redacted]

DOMENIUL REŢEA ŞCOLARĂ, P[redacted]RE
Laurenţiu Lazea
[redacted]

ROMÂNIA * INSPECTORATUL ŞCOLAR JUDEŢEAN ARAD * MINISTERUL EDUCAŢIEI ŞI CERCETĂRII

230

COMUNA SOCODOR

Cod Fiscal: 3519330; comuna Socodor, nr.1, Cod Poştal: 317305, judeţul Arad, Tel.: +4 0257 358 100; Fax. +4 0257 358 112; e-mail: socodor@gmail.com, primaria@socodor.ro; Web: www.socodor.ro

Nr.204/22.01.2021

PROIECT DE HOTĂRÂRE

privind aprobarea reţelei şcolare din anul şcolar 2021-2022

Consiliul Local al Comunei Socodor, Judeţul Arad, CIF 3519330, întrunit ÎN ŞEDINŢĂ ORDINARĂ LA DATA DE 29 ianuarie 2021

Având în vedere:

- referatul de aprobare al primarului Comunei Socodor, inițiator al proiectului de hotărâre, nr. 205/22.01.2021;
- referatul de specialitate întocmit de secretarul general al UAT comuna Socodor, nr.206/ 22.01.2021;
- avizul conform nr.2246/58/22.12.2020 emis de Inspectoratul Școlar Județean Arad;
- prevederile art.19, art.20 și art.61 din Legea nr.1/2011 privind educația națională, cu modificările şi completările ulterioare;
- prevederile art.24 alin.(3) lit. d) din Ordinului M.E.N. nr.5599/21.09.2020 pentru aprobarea Metodologiei privind fundamentarea cifrei de școlarizare pentru învățământul preuniversitar de stat, evidența efectivelor de preșcolari și elevi școlarizați în unitățile de învățământ particular, precum și emiterea avizului conform în vederea organizării rețelei unităților de învățământ preuniversitar pentru anul școlar 2021-2022;
- prevederile art. 129 alin (7) lit. a) din O.U.G.57/2019 privind Codul administrativ, cu modificările şi completările ulterioare,

În temeiul art.139 alin.(1) și art.196, alin.1, lit.a) din O.U.G. nr.57/2019 privind Codul administrativ,, cu modificările şi completările ulterioare,

H O T Ă R Ă Ş T E

Art.1. Se aprobă rețeaua școlară a unităților de învățământ preuniversitar propusă pentru anul școlar 2021-2022 de pe raza administrativă a U.A.T. Socodor așa cum este prezentată în anexa care face parte din prezenta hotărâre.

Art.2. Prezenta hotărâre se comunică prin intermediul secretarului Comunei Socodor, în termenul prevăzut de lege, primarului comunei Socodor şi Şcolii Gimnaziale „Iustin Marșieu" Socodor - domnului director Brînduşe Flavius Andrei şi se duce la cunoştinţă publică prin afişare la sediul primăriei şi pe pagina de internet www.socodor.ro şi se comunică cu Instituţia Prefectului - Judeţul Arad, Serviciul Juridic şi Contencios Administrativ.

Iniţiatorul proiectului de hotărâre,
Primar,

[redacted]

Avizat,
Secretar general,
Crisan Gheorghe

[redacted]

231

COMUNA SOCODOR

Cod Fiscal: 3519330; comuna Socodor, nr.1, Cod Poştal: 317305, judeţul Arad, Tel.: +4 0257 358 100; Fax. +4 0257 358 112; e-mail: socodor@gmail.com, primaria@socodor.ro; Web: www.socodor.ro

Număr înregistrare: 205 din 22 ianuarie 2021

Referatul de aprobare al primarului Comunei Socodor
privind aprobarea reţelei şcolare din anul şcolar 2021-2022 la nivelul UAT Comuna Socodor

Subsemnatul JURA IOAN DIMITRIE primar al Comunei Socodor, prezint referatul de aprobare a reţelei şcolare din anul şcolar 2021-2022 la nivelul UAT Comuna Socodor.

Având în vedere Avizul conform nr.2246/58/221.12.2020 emis de Inspectoratul Școlar Județean Arad, aviz emis în urma adresei nr.666/02.10.2020 emisă de Școala Gimnazială „Iustin Marșieu" Socodor și anexa unde este prevăzută rețeaua unităților de învățământ preuniversitar propusă pentru anul 2021-2022, a adresei 2292/17.11.2020 emisă de I.S.J. Arad prin care se solicită aprobarea rețelei școlare la nivelul U.A.T. Socodor și în conformitate cu prevederile Legii nr.1/2011 privind educația națională, cu modificările şi completările ulterioare, coroborat cu prevederile Ordinului M.E.N.nr.5599/ 21.09.2020, propun aprobarea rețelei unităților de învățământ preuniversitar propuse pentru anul 2021-2022 în forma solicitată de către domnul Brânduşe Flavius Andrei, directorul Școlii Gimnaziale „Iustin Marșieu" Socodor conform Avizului conform nr.2246/58/221.12.2020 emis de Inspectoratul Școlar Județean Arad.

Primar,
Jura Ioan Dimitrie

[redacted]

232

COMUNA SOCODOR

Cod Fiscal: 3519330; comuna Socodor, nr.1, Cod Poștal: 317305, județul Arad, Tel.: +4 0257 358 100;
Fax. +4 0257 358 112; e-mail: socodor@gmail.com, primaria@socodor.ro; Web: www.socodor.ro

Nr. înregistrare: 206 din 22.01.2021

Raportul secretarului UAT comuna Socodor privind aprobarea rețelei școlare pentru anul școlar 2021-2022

Subsemnatul Crișan Gheorghe, secretar general al Consiliului local al Comunei Socodor, având în vedere Avizul conform nr.224/58/22.12.2020 emis de Inspectoratul Școlar Județean Arad și anexa unde este prevăzută rețeaua unităților de învățământ preuniversitar propusă pentru anul 2021-2022 și în conformitate cu prevederile Legii nr.1/2011 privind educația națională, cu modificările şi completările ulterioare, coroborat cu prevederile Ordinului M.E.C. nr.5599/21.09.2020, **propun aprobarea** rețelei unităților de învățământ preuniversitar propuse pentru anul 2021-2022 în forma solicitată de către domnul Brîndușe Flavius Andrei, directorul Școlii Gimnaziale "Iustin Marșieu" Socodor, conform Avizul conform nr.224/58/22.12.2020 emis Inspectoratul Școlar Județean Arad.

Întocmit,
SECRETAR GENERAL,
CRIȘAN GHEORGHE

[redacted]

CONSILIUL LOCAL SOCODOR

Cod Fiscal: 3519330; comuna Socodor, nr.1, Cod Poştal: 317305, judeţul Arad, Tel.: +4 0257 358 100; Fax. +4 0257 358 112; e-mail: socodor@gmail.com, primaria@socodor.ro; Web: www.socodor.ro

Comisia pentru programe de dezvoltare economico–socială, buget-finanţe, administrarea domeniului public şi privat al comunei , agricultură, gospodărie comunală, protecţia mediului, servicii şi comerţ

AVIZUL
Nr. 11 din 28 ianuarie 2021
pentru P.H.C.L. nr. 204/22.01.2021 privind aprobarea rețelei Școlare pentru anul Școlar 2021-2022

Având în vedere Proiectul de hotărâre privind aprobarea rețelei Școlare pentru anul Școlar 2021-2022,

în temeiul prevederilor art. 125 alin. (1) lit. b) din Ordonanța de urgență a Guvernului nr. 57/2019 privind Codul administrativ, cu modificările si completările ulterioare, respectiv al prevederilor art. 5 alin. (1) lit. b) din Regulamentul de organizare și funcționare a consiliului local,

Comisia pentru programe de dezvoltare economico–socială, buget-finanţe, administrarea domeniului public şi privat al comunei , agricultură, gospodărie comunală, protecţia mediului, servicii şi comerţ, nr.1 din cadrul Consiliului Local Socodor, adoptă următorul aviz:

Art. 1. - Se avizează **favorabil**/~~nefavorabil~~ proiectul de hotărâre a consiliului local nr. 204/22.01.2021 privind aprobarea rețelei Școlare pentru anul Școlar 2021-2022, cu ...-.../**fără amendamente**.

Art. 2. - Amendamentele si observațiile membrilor comisiei se regăsesc în anexa care face parte integrantă din prezentul aviz - nu este cazul la prezentul aviz.

Art. 3. - Prezentul aviz se comunică prin grija secretarului comisiei, în termenul recomandat, secretarului general al Comunei Socodor.

Președintele Comisiei : **Unc Dimitrie**_____

Secretarul Comisiei: **Hanza Remus Ovidiu**_____

ROMÂNIA JUDEȚUL ARAD COMUNA SOCODOR CONSILIUL LOCAL

234

CONSILIUL LOCAL SOCODOR

Cod Fiscal: 3519330; comuna Socodor, nr.1, Cod Poştal: 317305, judeţul Arad, Tel.: +4 0257 358 100; Fax. +4 0257 358 112; e-mail: socodor@gmail.com, primaria@socodor.ro; Web: www.socodor.ro

Comisia pentru învățământ, sănătate, cultură, protecţia socială, activităţi sportive şi de agrement

AVIZUL
Nr. 11 din 28 ianuarie 2021
pentru P.H.C.L. nr. 204/22.01.2021 privind aprobarea rețelei Școlare pentru anul Școlar 2021-2022

Având în vedere Proiectul de hotărâre privind aprobarea rețelei Școlare pentru anul Școlar 2021-2022,

în temeiul prevederilor art. 125 alin. (1) lit. b) din Ordonanța de urgență a Guvernului nr. 57/2019 privind Codul administrativ, cu modificările si completările ulterioare, respectiv al prevederilor art. 5 alin. (1) lit. b) din Regulamentul de organizare și funcționare a consiliului local,

Comisia pentru învățământ, sănătate, cultură, protecţia socială, activităţi sportive şi de agrement, nr.2 din cadrul Consiliului Local Socodor, adoptă următorul aviz:

Art. 1. - Se avizează **favorabil**/~~nefavorabil~~ proiectul de hotărâre a consiliului local nr. 204/22.01.2021 privind aprobarea rețelei Școlare pentru anul Școlar 2021-2022, cu ...-.../**fără amendamente**.

Art. 2. - Amendamentele si observațiile membrilor comisiei se regăsesc în anexa care face parte integrantă din prezentul aviz - nu este cazul la prezentul aviz.

Art. 3. - Prezentul aviz se comunică prin grija secretarului comisiei, în termenul recomandat, secretarului general al Comunei Socodor.

Președintele Comisiei : **Crișan Ramona**_____

Secretarul Comisiei: **Mureșan Adrian Marius**_____

ROMÂNIA JUDEȚUL ARAD COMUNA SOCODOR CONSILIUL LOCAL

CONSILIUL LOCAL SOCODOR

Cod Fiscal: 3519330; comuna Socodor, nr.1, Cod Poștal: 317305, județul Arad, Tel.: +4 0257 358 100; Fax. +4 0257 358 112; e-mail: socodor@gmail.com, primaria@socodor.ro; Web: www.socodor.ro

Comisia pentru administrație publică locală, juridică, apărarea ordinii și liniștii publice, a drepturilor cetățenilor

AVIZUL
Nr. 11 din 28 ianuarie 2021
pentru P.H.C.L. nr. 204/22.01.2021 privind aprobarea rețelei Școlare pentru anul Școlar 2021-2022

Având în vedere Proiectul de hotărâre privind aprobarea rețelei Școlare pentru anul Școlar 2021-2022,

în temeiul prevederilor art. 125 alin. (1) lit. b) din Ordonanța de urgență a Guvernului nr. 57/2019 privind Codul administrativ, cu modificările si completările ulterioare, respectiv al prevederilor art. 5 alin. (1) lit. b) din Regulamentul de organizare și funcționare a consiliului local,

Comisia pentru administrație publică locală, juridică, apărarea ordinii și liniștii publice, a drepturilor cetățenilor, nr.3 din cadrul Consiliului Local Socodor, adoptă următorul aviz:

Art. 1. - Se avizează **favorabil**/~~nefavorabil~~ proiectul de hotărâre a consiliului local nr. 204/22.01.2021 privind aprobarea rețelei Școlare pentru anul Școlar 2021-2022, cu ...-.../**fără amendamente**.

Art. 2. - Amendamentele si observațiile membrilor comisiei se regăsesc în anexa care face parte integrantă din prezentul aviz - nu este cazul la prezentul aviz.

Art. 3. - Prezentul aviz se comunică prin grija secretarului comisiei, în termenul recomandat, secretarului general al Comunei Socodor.

Președintele Comisiei : **Mureșan Adrian Marius**_____

Secretarul Comisiei: **Nădăban Stelian Traian**_____

ROMÂNIA JUDEȚUL ARAD, COMUNA SOCODOR CONSILIUL LOCAL

CONSILIUL LOCAL SOCODOR

Cod Fiscal: 3519330; comuna Socodor, nr.1, Cod Poștal: 317305, județul Arad, Tel.: +4 0257 358 100; Fax. +4 0257 358 112; e-mail: socodor@gmail.com, primaria@socodor.ro; Web: www.socodor.ro

HOTĂRÂREA Nr.12

din 29 ianuarie 2021

privind aprobarea Planului anual de acțiuni privind serviciile sociale administrate și finanțate din bugetul local pentru anul 2021

Consiliul Local al Comunei Socodor, Judeţul Arad, CIF 3519330, întrunit ÎN ŞEDINŢĂ ORDINARĂ LA DATA DE 29 ianuarie 2021

Având în vedere:

- referatul de aprobare al primarului Comunei Socodor, inițiator al proiectului de hotărâre, nr. 230/22.01.2021;
- raportul de specialitate întocmit de doamna Pantea Nicoleta, inspector în cadrul Compartimentului de Asistență Socială din cadrul aparatului de specialitate al primarului comunei Socodor înregistrat cu nr.231/22.01.2021;
- avizele comisiilor de specialitate pe domenii de activitate ale Consiliului Local al Comunei Socodor;
- prevederile art.112 alin.(3) lit.b) și ale art.115 alin.(1), alin.(2) și alin.(3) din Legea asistenței sociale nr.292/2011, cu modificările și completările ulterioare;
- prevederile art.1 alin. 4, ale art.4 alin.2 și conform Anexei nr.3, art.3 alin.(2) lit.b) din HG.797/2017 pentru aprobarea regulamentului-cadru de organizare și funcționare a serviciilor publice de asistență socială și a structurii orientative de personal, cu modificările și completările ulterioare;
- prevederile art. 129 alin (7) litera (b) din O.U.G. nr.57/2019 privind Codul administrativ, cu modificările şi completările ulterioare,

Votul **„pentru"** a 11 consilieri, fiind îndeplinită condiția de majoritate simplă, cerută de prevederile art.139 alin.1 din O.U.G. nr.57/2019 privind Codul administrativ.

În temeiul art.139 alin.(1) și art.196, alin.1, lit.a) din O.U.G. nr.57/2019 privind Codul administrativ,, cu modificările şi completările ulterioare,

H O T Ă R Ă Ș T E

Art.1. Se aprobă planul anual de acțiuni privind serviciile sociale administrate și finanțate din bugetul Comunei Socodor pentru anul 2021, conform anexei nr.1 care face parte integrantă din prezenta hotărâre.

Art.2. Se aprobă planul de acțiuni și măsuri promovate în anul 2021, conform anexei nr.2 la prezenta hotărâre.

Art.3. Cu ducerea la îndeplinirea prezentei hotărâri se încredințează Compartimentul de Asistență Socială din cadrul aparatului specialitate al Primarului comunei Socodor.

Art.4. Prezenta hotărâre se comunică prin intermediul secretarului Comunei Socodor, în termenul prevăzut de lege, primarului comunei Socodor şi Compartimentului de asistență socială, se duce la cunoştinţă publică prin afişare la sediul primăriei şi pe pagina de internet www.socodor.ro şi se comunică cu Instituţia Prefectului-Judeţul Arad, Serviciul Juridic şi Contencios Administrativ.

PREŞEDINTE DE ŞEDINŢĂ,
CRISAN RAMONA
[redacted]

ROMÂNIA JUDEȚUL ARAD, COMUNA SOCODOR CONSILIUL LOCAL

SECRETAR GENERAL UAT,
CRIŞAN GHEORGHE
[redacted]

237

PROCEDURI OBLIGATORII ULTERIOARE ADOPTARII HOTARARII CONSILIULUI LOCAL NR. **12/29.01.2021.**[1]			
Nr. crt.	Operaţiuni efectuate	Data ZZ/LL/AN	Semnătura persoanei responsabile sa efectueze procedura
0	1	2	[redacted]
1	Adoptarea hotararii[1]) s-a făcut cu majoritate **X simpla** □ absoluta □ calificata[2]	29/01/2021	
2	Comunicarea către primar[2])	29/01/2021	
3	Comunicarea către prefectul judetului[3])	09/02/2021	
4	Aducerea la cunoştinţa publica[4])+[5])	09/02/2021	
5	Comunicarea, numai in cazul celei cu caracter individual[4])+[5])	.../.../.....	
6	Hotărârea devine obligatorie[6]) sau produce efecte juridice[7]), după caz	.../.../.....	

Extrase din Ordonanţa de urgenta a Guvernului nr. 57/2019 privind Codul administrativ, cu modificările si completările ulterioare:

[1]) Art. 139 alin. (1): „In exercitarea atribuţiilor ce ii revin, consiliul local adopta hotărâri, cu majoritate absoluta sau simpla, după caz.
(2) Prin excepţie de la prevederile alin. (1), hotărârile privind dobândirea sau înstrăinarea dreptului de proprietate in cazul bunurilor imobile se adopta de consiliul local cu majoritatea calificata definita la art. 5 lit. dd), de doua treimi din numărul consilierilor locali in funcţie."

[2]) Art. 197 alin. (2): „Hotărârile consiliului local se comunica primarului."

[3]) Art. 197 alin. (1), adaptat: Secretarul general al comunei comunica hotărârile consiliului local al comunei prefectului in cel mult 10 zile lucrătoare de la data adoptării HCL.

[4]) Art. 197 alin. (4): „Hotărârile C.L.Socodor se aduc la cunoştinţa publica si se comunica, in condiţiile legii, prin grija secretarului general al comunei."

[5]) Art. 199 alin. (1): „Comunicarea hotărârilor C.L.Socodor cu caracter individual către persoanele cărora li se adresează se face in cel mult 5 zile de la data comunicării oficiale către prefect."

[6]) Art. 198 alin. (1): „Hotărârile C.L. Socodor cu caracter normativ devin obligatorii de la data aducerii lor la cunoştinţa publica."

[7]) Art. 199 alin. (2): „Hotărârile C.L.Socodor cu caracter individual produc efecte juridice de la data comunicării către persoanele cărora li se adresează."

COMUNA SOCODOR

Cod Fiscal: 3519330; comuna Socodor, nr.1, Cod Poștal: 317305, județul Arad, Tel.: +4 0257 358 100;
Fax.+4 0257 358 112; e-mail: socodor@gmail.com,primaria@socodor.ro; Web: www.socodor.ro

Anexa nr.1 la HCL 12/29.01.2021

Plan de acțiune privind serviciile sociale administrate și finanțate pentru anul 2021

CAP. I Administrarea, înființarea și finanțarea serviciilor sociale

A. Serviciile sociale existente la nivel local/județean^3

Nivel local (UAT)

Nr. crt.	Cod serviciu social, conform Nomenclatorului serviciilor sociale*	Denumirea serviciu social	Capacitate **(număr de beneficiari maxim/ lună)**	Grad ocupare** **(Media anuală = Nr total de beneficiari**	Bugetele estimate pe surse de finanțare, pentru serviciile sociale propuse a fi înființate				
					Buget local	Buget județean	Buget de stat	Contribuții persoane beneficiare	Alte surse
1.		Compartimentul de asistență socială	250	100%	850.000 Lei	0		0	0
TOTAL		1	250	100%	850.000 Lei	0		0	0

*Hotărârea nr. 867/2015 pentru aprobarea Nomenclatorului serviciilor sociale, precum și a regulamentelor-cadru de organizare și funcționare a serviciilor sociale

** Grad ocupare - se exprimă procentual și se calculează în relație cu capacitatea. Gadul de ocupare = Media anuală x 100 / capacitate.

B. Servicii sociale propuse spre a fi înființate

Nivel local (UAT)

Denumire serviciu social propus	Cod serviciu social	Categorie beneficiari	Capacitate necesară		Capacitate clădire / spațiu necesar - mp -	Resurse umane necesare (personal de specialitate, de îngrijire și asistență; personal gospodărie, întreținere – reparații, deservire)	Bugetele estimate pe surse de finanțare, pentru serviciile sociale propuse a fi înființate					Justificare
			Nr. beneficiari / zi	Nr. locuri (în paturi)			Buget local	Buget județean	Buget de stat	Contribuții persoane beneficiare	Alte surse	
Centru de zi pentru persoane vârstnice.	8810CZ-V-I	Persoane vârstnice	15-20	0	150	Inspector de Specialitate Kinetoterapeut; Fizioterapeut	10000	0	0	0	0	HCL nr.89/29.11.2018
Serviciu social "Unitati de îngrijire la domiciliu "	8810ID-I	Persoane varstinice; Persoane cu dizabilitati ; Persoane aflate in situatie de dependenta ;	15	0	20	Sef serviciu; Inspector de specialitate ; Infirmiera.	10000	0	0	0	0	HCL NR..90/29.11.2018

239

C. Programul anual de contractare a serviciilor sociale din fonduri publice, în baza prevederilor Legii asistenţei sociale nr. 292/2011, cu modificările şi completările ulterioare, pentru realizarea obiectivului operaţional/direcţiei de acţiune prevăzută în .....^**4.**

^4 Sunt aplicabile prevederile Ordinului preşedintelui Agenţiei Naţionale pentru Achiziţii Publice nr. 281/2016 privind stabilirea formularelor standard ale Programului anual al achiziţiilor publice şi Programului anual al achiziţiilor sectoriale, cu următoarele precizări şi completări:

Indicatori propuşi:

- Număr servicii sociale contractate: 0
- Număr beneficiari din serviciile sociale contractate: 0

Se aplică şi în cazul **programelor de finanţare nerambursabile** pentru activităţi nonprofit de interes general, în baza Legii nr. 350/2005 privind regimul finanţărilor nerambursabile din fonduri publice alocate pentru activităţi nonprofit de interes general, cu modificările şi completările ulterioare.

Indicatori propuşi:

- Număr activităţi nonprofit, de interes general finanţate nerambursabil - 0
- Număr beneficiari de activităţi nonprofit de interes general finanţate nerambursabil - 0

CAP. II

Planificarea activităţilor de informare a publicului cu privire la serviciile sociale existente la nivel local/judeţean în conformitate cu prevederile art. 6 din Hotărârea Guvernului nr. 797/2017

1. **Revizuirea/Actualizarea informaţiilor care se publică pe pagina proprie** de internet/se afişează la sediul serviciului public de asistenţă socială:

a) **Strategia de dezvoltare a serviciilor sociale**;

b) **Planul anual de acţiune** privind serviciile sociale administrate şi finanţate din bugetul consiliului judeţean/consiliului local;

c) **Activitatea proprie şi serviciile aflate în proprie administrare** - formulare/modele de cereri în format editabil, programul instituţiei, condiţii de eligibilitate, informaţiile privind costurile serviciilor sociale acordate, pentru fiecare serviciu furnizat etc. - se actualizează cel puţin lunar;

d) **Informaţii privind serviciile sociale disponibile la nivelul unităţii** administrativ-teritoriale/subdiviziunii administrativ-teritoriale, acordate de furnizori publici ori privaţi:

(i) *lista furnizorilor de servicii sociale din comunitate* şi din judeţ şi a serviciilor sociale acordate de aceştia - se actualizează lunar;

(ii) *serviciile sociale care funcţionează în cadrul*/coordonarea serviciului public de asistenţă socială: nr. cod serviciu, datele privind beneficiarii, costurile şi personalul/tipul de serviciu, înregistrate în anul anterior etc. - se actualizează trimestrial/anual;

(iii) *situaţii statistice care privesc serviciile sociale* organizate şi acordate la nivelul judeţului şi al sectoarelor municipiului Bucureşti - se actualizează cel puţin anual; e) Informaţii privind alte servicii de interes public care nu au organizate compartimente deconcentrate la nivelul unităţii administrativ-teritoriale^

6 - se actualizează cel puţin trimestrial;

^6 Spre exemplu, servicii de ocupare a forţei de muncă.

240

2. **Activităţi de informare a publicului, altele decât activitatea de informare a beneficiarului în cadrul procesului de acordare a serviciilor sociale**, respectiv pe perioada realizării evaluării iniţiale, a anchetelor sociale sau a activităţii de consiliere în cadrul centrelor de zi;
3. Telefonul verde;
4. Campanii de informare şi sensibilizare a comunităţii, organizate de serviciul public de asistenţă socială sau în colaborare cu alte servicii publice de interes local etc.;
5. Campanii de promovare a serviciilor sociale ale serviciului public de asistenţă socială;
6. Organizarea de întâlniri tripartite: furnizorii de servicii sociale, organizaţii de voluntariat, asociaţii ale persoanelor beneficiare etc.;
7. Activităţi de informare şi consiliere realizate prin serviciul de asistenţă comunitară, cum ar fi: conştientizare şi sensibilizare a publicului privind riscul de excluziune socială, respectarea drepturilor sociale şi promovarea măsurilor de asistenţă socială, mediere socială etc.;
8. Mesaje de interes public transmise prin presă.

	Revizuirea/Actualizarea informaţiilor	**DA**	**NU**	**Nr. Total revizuiri/ actualizări la nivel de judeţ**
1.	Strategia de dezvoltare a serviciilor sociale	x		Cf.prev .legale
2.	Planul anual de acţiune	x		Cf.prev.legale
3.	Activitatea proprie şi serviciile aflate în proprie administrare	x		Cf.prev.legale
4.	Informaţii privind serviciile sociale disponibile	x		Cf.prev.legale
	- lista furnizorilor de servicii sociale actualizată lunar	x		Cf.prev.legale
	- serviciile sociale care funcţionează în comunitate	x		Cf.prev.legale
	- situaţii statistice	x		Cf.prev.legale
5.	Informaţii privind alte servicii de interes public actualizate cel puţin trimestrial	x		Cf.prev.legale
6.	Activităţi de informare a publicului	x		Cf.prev.legale
7.	Telefonul verde		x	
8.	Campanii de informare şi sensibilizare a comunităţii	x		Cf.prev.legale
9.	Campanii de promovare a serviciilor sociale	x		Cf.prev.legale
10.	Organizarea de întâlniri tripartite		x	
11.	Activităţi de informare şi consiliere	x		Cf.prev.legale
12.	Mesaje de interes public transmise prin presă	x		Cf.prev.legale

2441

CAP. III

Programul de formare şi îndrumare metodologică a personalului care lucrează în domeniul serviciilor sociale

1. **Propuneri de activităţi de formare profesională continuă** în vederea creşterii performanţei personalului din structurile proprii/instruire etc.:

a) cursuri de perfecţionare

	Număr de persoane	Buget estimat
Personalul de specialitate	1	2.500

Indicatori propuşi:

- Număr cursuri de perfecţionare (pentru îndeplinirea standardelor de calitate)
- Tematica cursurilor de perfecţionare

b) cursuri de calificare

	Număr de persoane	Buget estimat
…..	0	0

Indicatori propuşi:

- Număr cursuri de calificare (ex.: ECDL, managementul proiectelor cu finanţare nerambursabilă, achiziţii, etc.)
- Tematica cursurilor de calificare

c) sesiuni de instruire pentru:

c.1. personalul din centre conform cerinţelor standardelor de calitate - 0;

c.2. asistenţi personali: 0;

c.3. îngrijitori informali^**7: 0**;

c.4. voluntari^**8: 0**;

Indicatori propuşi:.

- Număr sesiuni de instruire
- Tematica sesiunilor de instruire

	Număr de persoane	Buget estimat	Tematica
personalul din centre	0	0	0
asistenţi personali	14	7.000	„Instruirea asistentului personal al persoanei cu handicap- Aspecte practice şi legislative de actualitate”
îngrijitori informali	0	0	0
voluntari	0	0	0

242

d) **organizarea de întâlniri de tip peer review**, inclusiv prin structurile asociative ale municipiilor, oraşelor, comunelor, prin asociaţii profesionale, prin asociaţii de dezvoltare intercomunitară etc.:

Teme de interes	Număr de persoane	Buget estimat
	0	0

Indicatori propuşi:

- Număr de întâlniri de supervizare - 0

e) **participarea la sesiunile de formare organizate prin programe de interes naţional^9**;

Indicatori propuşi:

- Număr de sesiuni de formare organizate prin programe de interes naţional la care s-a participat - 0
- Număr de participanţi la sesiuni de formare organizate prin programe de interes naţional - 0

f) altele: 0

2.Încheierea de contracte de supervizare profesională/Revizuirea fişelor de post în vederea asigurării coordonării profesionale sau încheierea de contracte de supervizare în servicii sociale:

a) pentru asistenţi sociali^**10**: nr. 0; buget estimat 0;
b) pentru psihologi: nr. 0; buget estimat 0;
c) etc.
a) structura, misiunea şi activităţile organizaţiei-gazdă;
b) drepturile şi responsabilităţile voluntarului;
c) regulamentele interne care reglementează implicarea voluntarului.

	Număr contracte de supervizare	Număr fişe de post revizuite
Pentru asistenţi sociali	0	0
Pentru psihologi	0	0
Pentru alte categorii profesionale	0	0
TOTAL	0	0

243

	Încheierea de contracte de supervizare profesională/Revizuirea fişelor de post	**DA**	**NU**	**Nr. Total contracte încheiate/ revizuite/ la nivel de judeţ**
1	Structura, misiunea şi activităţile organizaţiei-gazdă sunt formulate		x	
2	Drepturile şi responsabilităţile voluntarului sunt prevăzute în documente		x	
3	Regulamentele interne care reglementează implicarea voluntarului sunt elaborate		x	

Primar
Jura Ioan Dimitrie

Secretar
Crişan Gheorghe

Întocmit,
Inspector
Pantea Nicoleta

PREŞEDINTE DE ŞEDINŢĂ,
CRIŞAN RAMONA

[redacted]

ROMÂNIA
JUDEȚUL ARAD, COMUNA SOCODOR
CONSILIUL LOCAL

SECRETAR GENERAL,
CRIŞAN GHEORGHE

[redacted]

244

COMUNA SOCODOR

Cod Fiscal: 3519330; comuna Socodor, nr.1, Cod Poştal: 317305, judeţul Arad, Tel.: +4 0257 358 100; Fax. +4 0257 358 112; e-mail: socodor@gmail.com, primaria@socodor.ro; Web: www.socodor.ro

Anexa nr.2 la HCL 12/29.01.2021

PLANUL LOCAL DE ACŢIUNI PRIVIND MĂSURILE SOCIALE PROMOVATE ŞI PROPUSE PENTRU REALIZAREA PROGRAMULUI SOCIAL ÎN ANUL 2021

OBIECTIV GENERAL

- ✓ Monitorizarea şi creşterea calităţii serviciilor oferite şi a gradului de perfecţionare profesională a personalului de lucru în asistenţa socială;
- ✓ Asigurarea continuităţii serviciilor sociale utile pe plan local şi extinderea acestora;
- ✓ Îmbunătăţirea activităţii desfăşurată în unităţile de asistenţă socială;
- ✓ Perfecţionarea personalului de lucru din asistenţa socială;
- ✓ Elaborarea unor proiecte de parteneriat cu ONG urile şi extinderea serviciilor promovate;

Nr.	Obiective specifice	Finanţare: Resurse locale propuse a fi implicate	Titlul proiectului	Instituţiile/ departamentele propuse a fi implicate
1	Măsuri de protecţie şi asistenta acordate persoanelor cu handicap grav – Lg.448/2006	Bugetul local Bugetul de stat	Angajarea de asistenţi personali si acordarea de indemnizaţii pentru persoanele cu handicap Asigurarea altor drepturi şi facilităţi	Primăria şi Consiliul Local Socodor Direcţia Generala de Asistenta Sociala si Protecţia Copilului Arad
2	Măsuri de asistenţă şi protecţie sociala pentru familiile / persoanele fără venituri sau cu venituri reduse - Legea 416 / 2001- actualizată	Bugetul de stat	Acordarea ajutorului social şi acordarea beneficiarilor de ajutor social a ajutorului pentru încălzirea locuinţei în perioada sezonului rece	Primăria Socodor Agenţia Judeţeana de Plaţi si Inspecţie Sociala Arad
3	Măsuri de asistenţă şi protecţie sociala stabilite pentru situaţii deosebite şi acordate în baza Legii 416/2001	Bugetul local	Acordarea ajutoarelor de urgenţă în bani sau în natură (materiale de construcţii, alimente, haine) Acordarea de ajutoare de înmormântare	Primăria şi Consiliului Local Socodor

245

4	Măsuri de asistenţă şi protecţie socială pentru familiile / persoanele fără venituri sau cu venituri reduse - Legea 5/2003	Bugetul de stat	Sprijinirea populaţiei în vederea completării formularelor pentru acordarea ajutorului pentru încălzire în perioada sezonului rece	Primăria Socodor, Agenţia Judeţeană de Plăţi şi Inspecţie Socială Arad
5	Măsuri de asistenţă şi protecţie socială privind acordarea alocaţiilor pentru susţinerea familiei, a alocaţiei de stat pentru copii.	Bugetul de stat	Sprijinirea populaţiei în vederea completării formularelor pentru acordarea alocaţiei de susţinere a familiei, a alocaţiilor pentru copii, a ajutoarelor de încălzire a locuinţei, etc.	Primăria Comunei Socodor Agenţia Judeţeană de Plăţi şi Inspecţie Socială Arad
6	Măsuri de asistenţă şi protecţia a copilului privind instituirea măsurii speciale a plasamentului familial sau în instituţiile statului	Bugetul stat	Sprijinirea familiei în vederea completării cererii pentru acordarea alocaţiei de plasament	Primăria Comunei Socodor Direcţia Generală de Asistenţă Socială şi Protecţia Copilului Arad Agenţia Judeţeana de Plaţi şi Inspecţie Socială Arad
7	Acordarea de reduceri şi scutiri de taxe şi impozite locale pentru persoanele cu handicap, grav şi accentuat conform Legii 227/2015	Bugetul local	Facilităţi fiscale pentru persoanele cu handicap	Consiliul Local Socodor Primăria comunei Socodor
8	Măsuri de informare şi consiliere privind combaterea violenţei în familie, medierea conflictelor familiale.	Bugetul local	Combaterea violenţei în familie	Primăria Comunei Socodor Poliţia Locală
9	Informarea şi sensibilizarea opiniei publice cu privire la problema persoanelor aflate în dificultate şi a vârstnicilor .	Bugetul local Sponsorizări	Acţiuni umanitare cu ocazia sărbătorilor legale	Consiliul Local Socodor şi Primăria Agenţi economici, Culte religioase
10	Susţinerea furnizorilor de servicii care prestează activităţi în folosul comunităţii prin angajarea persoanelor şomere - Legea 76 / 2002	Agenţia forţelor de munca Chişineu-Criş	Servicii în folosul comunităţii	• Consiliul Local Socodor • Primăria • Agenţia de şomaj Ch.Criş
11	Asigurarea de burse şcolare pentru copii care provin din familiilor cu venituri reduse, Stimulent educaţional	Bugetul local	Sprijinirea familiilor în completarea cererii şi declaraţiilor de venit a familiilor.	• Primăria Comunei Socodor şi Consiliu Local Socodor
12	Promovarea unor acţiuni de conştientizare a fenomenului social care să sprijine integrarea persoanelor cu dizabilităţi	Bugetul local	Integrare sociala	• Consiliul Local Socodor • Primăria Comunei Socodor • Instituţii locale
13	Măsuri de asistenţă în domeniul protecţiei copilului	Bugetul de stat	Sprijinirea familiei în vederea completării formularelor pentru acordarea indemnizaţiei	Primăria Comunei Socodor Agenţia Judeţeana de Plăţi şi

246

			pentru creşterea copilului în vârsta de până la 2 ani sau, în cazul copilului cu handicap, de până la 3 ani şi a acordării sprijinului lunar a persoanelor încadrate în categoria persoanelor cu handicap grav sau accentuat până la împlinirea vârstei de 2 ani a copilului Stimulentului de Inserţie Sprijinului Lunar.	Inspecţie Socială Arad
14	Măsuri de asistenţă şi protecţie socială pentru copiii ai căror părinţi sunt plecaţi în străinătate	Bugetul local	Identificarea şi monitorizarea cazurilor	Primăria Comunei Socodor -DGASPC Arad
15	Măsuri de asistenţă şi sprijin pentru victimele violenţei domestice	Buget local	- consiliere şi sprijinire în obţinerea certificatelor medico legale	Primăria Comunei Socodor
16	Măsuri pentru persoane vârstnice: înfiinţarea Centrului de zi pentru persoane vârstnice şi Serviciul de îngrijire la domiciliu	Buget local şi fonduri externe nerambursabile	- consiliere, socializare activitate de tip Club; - asigurarea igienei persoanei şi a locuinţei în care trăieşte, hrana, medicamente etc.	Primăria Comunei Socodor
17	Acordarea de ajutoare de urgenţă	Bugetul local	Conform HCL.77/31.10.2018	Primăria Comunei Socodor Consiliul Local Socodor
18	Măsuri de asistenţă şi sprijin pentru acordarea de tichete educaţionale, tichete pentru masă caldă, produse de igienă şi alimentare, măşti de protecţie pentru prevenirea COVID 19	Bugetul de stat Bugetul UE	Conform OUG 84/2020, OUG 115/2020, OUG 133/2020	Primăria Comunei Socodor Instituţia Prefectului - Judeţul Arad Direcţia de Sănătate Publică Ministerul Investiţiilor şi Proiectelor Europene
19	Măsuri de asistenţă şi sprijin pentru persoanele vârstnice şi persoanele aflate în izolare la domiciliu pe perioada stării de urgenţă şi a stării de alertă	Bugetul local	Decretul nr. 195/2020 privind instituirea stării de urgenţă pe teritoriul României Conform HCL.77/31.10.2018	Primăria Comunei Socodor Consiliul Local Socodor

Aplicarea Planului de acţiune se va face în condiţiile unei verificări periodice a nevoilor beneficiarilor de asistenţă socială, aşa cum este de fapt prevăzut şi în legislaţia de specialitate aflată în vigoare. De cele mai multe ori, beneficiarul unei măsuri de protecţie socială aduce în discuţie apariţia şi a altor posibile probleme, astfel încât acesta devine beneficiarul mai multor acţiuni şi măsuri de protecţie socială.

Preşedinte de şedinţă,
CRIŞAN RAMONA
[redacted]

Secretar general,
CRIŞAN GHEORGHE
[redacted]

247

COMUNA SOCODOR

Cod Fiscal: 3519330; comuna Socodor, nr.1, Cod Poștal: 317305, județul Arad, Tel.: +4 0257 358 100; Fax. +4 0257 358 112; e-mail: socodor@gmail.com, primaria@socodor.ro; Web: www.socodor.ro

Nr.229/22.01.2021

PROIECT DE HOTĂRÂRE

privind aprobarea Planului anual de acțiuni privind serviciile sociale administrate și finanțate din bugetul local pentru anul 2021

Consiliul Local al Comunei Socodor, Judeţul Arad, CIF 3519330, întrunit ÎN ȘEDINȚĂ ORDINARĂ LA DATA DE 29 ianuarie 2021

Având în vedere:

- referatul de aprobare al primarului Comunei Socodor, inițiator al proiectului de hotărâre, nr. 230/22.01.2021;
- raportul de specialitate întocmit de doamna Pantea Nicoleta, inspector în cadrul Compartimentului de Asistență Socială din cadrul aparatului de specialitate al primarului comunei Socodor înregistrat cu nr.231/22.01.2021;
- prevederile art.112 alin.(3) lit.b) și ale art.115 alin.(1), alin.(2) și alin.(3) din Legea asistenței sociale nr.292/2011, cu modificările și completările ulterioare;
- prevederile art.1 alin. 4, ale art.4 alin.2 și conform Anexei nr.3, art.3 alin.(2) lit.b) din HG.797/2017 pentru aprobarea regulamentului-cadru de organizare și funcționare a serviciilor publice de asistență socială și a structurii orientative de personal, cu modificările și completările ulterioare;
- prevederile art. 129 alin (7) litera (b) din O.U.G. nr.57/2019 privind Codul administrativ, cu modificările şi completările ulterioare,

În temeiul art.139 alin.(1) și art.196, alin.1, lit.a) din O.U.G. nr.57/2019 privind Codul administrativ,, cu modificările şi completările ulterioare,

H O T Ă R Ă Ș T E

Art.1. Se aprobă planul anual de acțiuni privind serviciile sociale administrate și finanțate din bugetul Comunei Socodor pentru anul 2021, conform anexei nr.1 care face parte integrantă din prezenta hotărâre.

Art.2. Se aprobă planul de acțiuni și măsuri promovate în anul 2021, conform anexei nr.2 la prezenta hotărâre.

Art.3. Cu ducerea la îndeplinirea prezentei hotărâri se încredințează Compartimentul de Asistență Socială din cadrul aparatului specialitate al Primarului comunei Socodor.

Art.4. Prezenta hotărâre se comunică prin intermediul secretarului Comunei Socodor, în termenul prevăzut de lege, primarului comunei Socodor şi Compartimentului de asistență socială, se duce la cunoştinţă publică prin afişare la sediul primăriei şi pe pagina de internet www.socodor.ro şi se comunică cu Instituţia Prefectului-Judeţul Arad, Serviciul Juridic şi Contencios Administrativ.

Iniţiatorul proiectului de hotărâre,
Primar,
Jura Ioan Dimitrie

[redacted]

Avizat,
Secretar general,
Crișan Gheorghe

[redacted]

248

COMUNA SOCODOR

Cod Fiscal: 3519330; comuna Socodor, nr.1, Cod Poștal: 317305, județul Arad, Tel.: +4 0257 358 100; Fax. +4 0257 358 112; e-mail: socodor@gmail.com, primaria@socodor.ro; Web: www.socodor.ro

Număr înregistrare: 230 din 22 ianuarie 2021

Referatul de aprobare al primarului Comunei Socodor

privind Planul anual de acțiuni privind serviciile sociale administrate și finanțate din bugetul local pentru anul 2021

Subsemnatul Jura Ioan Dimitrie primar al Comunei Socodor, prezint referatul de aprobare la proiectului de hotărâre referitor la Planul anual de acțiuni privind serviciile sociale administrate și finanțate din bugetul local pentru anul 2021.

Având în vedere prevederile art. 41 și art.112-113 din Legea asistenței sociale nr.292/2011, cu modificările și completările ulterioare și prevederile art.1 alin 4 și art.4 alin.2 din HG.797/2017- Hotărâre pentru aprobarea regulamentului-cadru de organizare și funcționare a serviciilor publice de asistență socială și a structurii orientative de personal, prin prezenta propun spre aprobare Consiliului Local Socodor următoarele:

- Planul de acțiune privind serviciile sociale administrate și finanțate din bugetul local/de stat în anul 2021 conform Anexa 1 la proiectul de hotărâre;
- Planul de acțiuni și măsuri promovate în anul 2021 conform Anexei 2 la proiectul de hotărâre;

Primar,
Jura Ioan Dimitrie

[redacted]

PRIMAR

COMUNA SOCODOR

Cod Fiscal: 3519330; comuna Socodor, nr.1, Cod Poștal: 317305, județul Arad, Tel.: +4 0257 358 100; Fax. +4 0257 358 112; e-mail: socodor@gmail.com, primaria@socodor.ro; Web: www.socodor.ro

Nr.înregistrare: 231 din 22 ianuarie 2021

Referat de specialitate
privind aprobarea Planului anual de acțiuni privind serviciile sociale administrate și finanțate din bugetul local pentru anul 2021

Subsemnata, Pantea Nicoleta, angajată a Primăriei comunei Socodor, având funcția de inspector în cadrul compartimentului de asistență socială, prin prezenta rog Consiliul Local Socodor, să aprobe proiectul de hotărâre privind Planul anual de acțiuni privind serviciile sociale administrate și finanțate din bugetul local pentru anul 2021.

Având în vedere prevederile art.112 alin.(3) lit.b) și ale art.115 alin.(1), alin.(2) și alin.(3) din Legea asistenței sociale nr.292/2011, cu modificările și completările ulterioare și prevederile art.1 alin. 4, ale art.4 alin.2 și conform Anexei nr.3, art.3 alin.(2) lit.b) din HG.797/2017 pentru aprobarea regulamentului-cadru de organizare și funcționare a serviciilor publice de asistență socială și a structurii orientative de personal, cu modificările și completările ulterioare, Compartimentul Asistenţă Socială din cadrul aparatului de specialitate al primarului comunei Socodor, are obligaţia de a prezenta spre aprobare Consiliului Local, planul anual de acțiuni privind serviciile sociale administrate și finanțate din bugetul local pentru anul 2021.

Față de cele arătate mai sus, prin prezenta propun spre aprobare Consiliului Local Socodor următoarele:

- Planul de acțiune privind serviciile sociale administrate și finanțate din bugetul local/de stat în anul 2021 conform Anexa 1 la proiectul de hotărâre;
- Planul de acțiuni și măsuri promovate în anul 2021 conform Anexei 2 la proiectul de hotărâre.

INSPECTOR,
PANTEA NICOLETA

[redacted]

CONSILIUL LOCAL SOCODOR

Cod Fiscal: 3519330; comuna Socodor, nr.1, Cod Poştal: 317305, judeţul Arad, Tel.: +4 0257 358 100; Fax. +4 0257 358 112; e-mail: socodor@gmail.com, primaria@socodor.ro; Web: www.socodor.ro

Comisia pentru programe de dezvoltare economico–socială, buget-finanţe, administrarea domeniului public şi privat al comunei , agricultură, gospodărie comunală, protecţia mediului, servicii şi comerţ

AVIZUL
Nr. 12 din 28 ianuarie 2021
pentru P.H.C.L. nr. 229/22.01.2021 privind aprobarea Planului de acțiune privind serviciile sociale pentru anul 2021

Având în vedere Proiectul de hotărâre privind aprobarea Planului de acțiune privind serviciile sociale pentru anul 2021,

în temeiul prevederilor art. 125 alin. (1) lit. b) din Ordonanța de urgență a Guvernului nr. 57/2019 privind Codul administrativ, cu modificările si completările ulterioare, respectiv al prevederilor art. 5 alin. (1) lit. b) din Regulamentul de organizare și funcționare a consiliului local,

Comisia pentru programe de dezvoltare economico–socială, buget-finanţe, administrarea domeniului public şi privat al comunei , agricultură, gospodărie comunală, protecţia mediului, servicii şi comerţ, nr.1 din cadrul Consiliului Local Socodor, adoptă următorul aviz:

Art. 1. - Se avizează **favorabil**/~~nefavorabil~~ proiectul de hotărâre a consiliului local nr. 229/22.01.2021 privind aprobarea Planului de acțiune privind serviciile sociale pentru anul 2021, cu ...-.../**fără amendamente**.

Art. 2. - Amendamentele si observațiile membrilor comisiei se regăsesc în anexa care face parte integrantă din prezentul aviz - nu este cazul la prezentul aviz.

Art. 3. - Prezentul aviz se comunică prin grija secretarului comisiei, în termenul recomandat, secretarului general al Comunei Socodor.

Preşedintele Comisiei : **Unc Dimitrie**_____

Secretarul Comisiei: **Hanza Remus Ovidiu**_____

ROMÂNIA JUDEȚUL ARAD COMUNA SOCODOR CONSILIUL LOCAL

CONSILIUL LOCAL SOCODOR

Cod Fiscal: 3519330; comuna Socodor, nr.1, Cod Poştal: 317305, judeţul Arad, Tel.: +4 0257 358 100; Fax. +4 0257 358 112; e-mail: socodor@gmail.com, primaria@socodor.ro; Web: www.socodor.ro

Comisia pentru învățământ, sănătate, cultură, protecţia socială, activităţi sportive şi de agrement

AVIZUL
Nr. 12 din 28 ianuarie 2021
pentru P.H.C.L. nr. 229/22.01.2021 privind aprobarea Planului de acțiune privind serviciile sociale pentru anul 2021

Având în vedere Proiectul de hotărâre privind aprobarea Planului de acțiune privind serviciile sociale pentru anul 2021,

în temeiul prevederilor art. 125 alin. (1) lit. b) din Ordonanța de urgență a Guvernului nr. 57/2019 privind Codul administrativ, cu modificările si completările ulterioare, respectiv al prevederilor art. 5 alin. (1) lit. b) din Regulamentul de organizare și funcționare a consiliului local,

Comisia pentru învățământ, sănătate, cultură, protecţia socială, activităţi sportive şi de agrement, nr.2 din cadrul Consiliului Local Socodor, adoptă următorul aviz:

Art. 1. - Se avizează **favorabil**/~~nefavorabil~~ proiectul de hotărâre a consiliului local nr. 229/22.01.2021 privind aprobarea Planului de acțiune privind serviciile sociale pentru anul 2021, cu ...-.../**fără amendamente**.

Art. 2. - Amendamentele si observațiile membrilor comisiei se regăsesc în anexa care face parte integrantă din prezentul aviz - nu este cazul la prezentul aviz.

Art. 3. - Prezentul aviz se comunică prin grija secretarului comisiei, în termenul recomandat, secretarului general al Comunei Socodor.

Președintele Comisiei : **Crișan Ramona**_____ [redacted]

Secretarul Comisiei: **Mureșan Adrian Marius**_____ [redacted]

ROMANIA JUDEȚUL ARAD COMUNA SOCODOR CONSILIUL LOCAL

CONSILIUL LOCAL SOCODOR

Cod Fiscal: 3519330; comuna Socodor, nr.1, Cod Poștal: 317305, județul Arad, Tel.: +4 0257 358 100; Fax. +4 0257 358 112; e-mail: socodor@gmail.com, primaria@socodor.ro; Web: www.socodor.ro

Comisia pentru administrație publică locală, juridică, apărarea ordinii și liniștii publice, a drepturilor cetățenilor

AVIZUL
Nr. 12 din 28 ianuarie 2021
pentru P.H.C.L. nr. 229/22.01.2021 privind aprobarea Planului de acțiune privind serviciile sociale pentru anul 2021

Având în vedere Proiectul de hotărâre privind aprobarea Planului de acțiune privind serviciile sociale pentru anul 2021,

în temeiul prevederilor art. 125 alin. (1) lit. b) din Ordonanța de urgență a Guvernului nr. 57/2019 privind Codul administrativ, cu modificările si completările ulterioare, respectiv al prevederilor art. 5 alin. (1) lit. b) din Regulamentul de organizare și funcționare a consiliului local,

Comisia pentru administrație publică locală, juridică, apărarea ordinii și liniștii publice, a drepturilor cetățenilor, nr.3 din cadrul Consiliului Local Socodor, adoptă următorul aviz:

Art. 1. - Se avizează **favorabil**/~~nefavorabil~~ proiectul de hotărâre a consiliului local nr. 229/22.01.2021 privind aprobarea Planului de acțiune privind serviciile sociale pentru anul 2021, cu ...-.../**fără amendamente**.

Art. 2. - Amendamentele si observațiile membrilor comisiei se regăsesc în anexa care face parte integrantă din prezentul aviz - nu este cazul la prezentul aviz.

Art. 3. - Prezentul aviz se comunică prin grija secretarului comisiei, în termenul recomandat, secretarului general al Comunei Socodor.

Președintele Comisiei : **Mureșan Adrian Marius**_____

Secretarul Comisiei: **Nădăban Stelian Traian**_____

ROMÂNIA JUDEȚUL ARAD COMUNA SOCODOR CONSILIUL LOCAL

CONSILIUL LOCAL SOCODOR

Cod Fiscal: 3519330; comuna Socodor, nr.1, Cod Poştal: 317305, judeţul Arad, Tel.: +4 0257 358 100; Fax. +4 0257 358 112; e-mail: socodor@gmail.com, primaria@socodor.ro; Web: www.socodor.ro

HOTĂRÂREA Nr.13

din 29 ianuarie 2021

privind aprobarea plăţii cotizaţiei Comunei Socodor pe anul 2021 la bugetul Asociaţiei de Dezvoltare Intercomunitară Sistem Integrat de Gestionare a Deşeurilor Judeţul Arad

Consiliul Local al Comunei Socodor, Judeţul Arad, CIF 3519330, întrunit ÎN ŞEDINŢĂ ORDINARĂ LA DATA DE 29 ianuarie 2021

Având în vedere:

- referatul de aprobare al primarului Comunei Socodor, iniţiator al proiectului de hotărâre, înregistrat cu nr.208/22.01.2021;
- raportul compartimentului de specialitate nr. 209/22.01.2021;
- raportul comisiilor de specialitate pe domenii de activitate ale Consiliului Local al Comunei Socodor;
- adresa nr. 201 din 18.01.2021 a ADI SIGD cu privire la cuantumul cotizaţiei aferentă anului 2020;
- prevederile Legii nr. 51/2006 a serviciilor comunitare de utilităţi, republicată (r^1), cu modificările și completările ulterioare;
- Legea nr. 101/2006 a serviciului de salubrizare a localităţilor, republicată (r^1), cu modificările și completările ulterioare;
- prevederile art.129, alin.7, lit.n) și alin.(14) din O.U.G. nr.57/2019 privind Codul administrativ, cu modificările și completările ulterioare;

Votul exprimat de către cei 11 consilieri prezenţi la şedinţă, din cei 11 în funcţie, din care toţi cei **11 consilieri au votat "pentru"**.

În temeiul art.139 alin.(1) și art.196 alin.(1) lit.a) din Ordonanța de Urgență a Guvernului nr.57/2019 privind Codul administrativ,

H O T Ă R Ă Ş T E :

Art.1: Se aprobă plata cotizaţiei Consiliului Local Socodor aferentă **anului 2021**, la bugetul Asociaţiei de Dezvoltare Intercomunitară Sistem Integrat de Gestionare a Deşeurilor Judeţul Arad.

Art.2: Se împuterniceşte domnul Heinzl Carol Marcel, reprezentant al comunei Socodor, cetăţean român, născut la data de 01.12.1960 în Arad, judeţul Arad, domiciliat în Municipiul Arad, strada Simion Popa nr.28, bloc 224, ap.19, posesor al CI seria AR, nr.879414, eliberată de SCLEP Arad la data de 26.09.2018, cu mandat special, să aprobe pentru anul 2021, în Adunarea Generală a Asociaţilor din cadrul Asociaţiei de Dezvoltare Intercomunitară Sistem Integrat de Gestionare a Deşeurilor Judeţul Arad, în numele şi pe seama Consiliului Local Socodor, cuantumul anual al cotizaţiei în **sumă de 4.536 lei**, prevăzută pentru Consiliul Local Socodor și proiectul bugetului de venituri și cheltuieli al Asociației, conform anexelor atașate prezentei hotărâri.

254

Art.3: Prezenta hotărâre se comunică prin intermediul secretarului Comunei Socodor, în termenul prevăzut de lege, primarului comunei Socodor şi Asociaţiei de Dezvoltare Intercomunitară Sistem Integrat de Gestionare a Deşeurilor Judeţul Arad şi se duce la cunoştinţă publică prin afişare la sediul primăriei şi pe pagina de internet www.socodor.ro şi se comunică cu Instituţia Prefectului-Judeţul Arad, Serviciul Juridic şi Contencios Administrativ.

PREŞEDINTE DE ŞEDINŢĂ,
CONSILIER
CRISAN RAMONA
[redacted]

ROMÂNIA JUDEȚUL ARAD, COMUNA SOCODOR CONSILIUL LOCAL

SECRETAR,
CONTRASEMNEAZĂ
CRISAN GHEORGHE
[redacted]

PROCEDURI OBLIGATORII ULTERIOARE ADOPTARII HOTARARII CONSILIULUI LOCAL NR. **13/29.01.2021.**[1]			
Nr. crt.	Operaţiuni efectuate	Data ZZ/LL/AN	Semnătura persoanei responsabile sa efectueze
0	1	2	
1	Adoptarea hotararii[1]) s-a făcut cu majoritate **X simpla** □ absoluta □ calificata[2]	29/01/2021	[redacted]
2	Comunicarea către primar[2])	29/01/2021	
3	Comunicarea către prefectul judetului[3])	09/02/2021	
4	Aducerea la cunoştinţa publica[4])+[5])	09/02/2021	
5	Comunicarea, numai in cazul celei cu caracter individual[4])+[5])	.../.../.....	
6	Hotărârea devine obligatorie[6]) sau produce efecte juridice[7]), după caz	.../.../.....	

Extrase din Ordonanţa de urgenta a Guvernului nr. 57/2019 privind Codul administrativ, cu modificările si completările ulterioare:
[1]) Art. 139 alin. (1): „In exercitarea atribuţiilor ce ii revin, consiliul local adopta hotărâri, cu majoritate absoluta sau simpla, după caz.
(2) Prin excepţie de la prevederile alin. (1), hotărârile privind dobândirea sau înstrăinarea dreptului de proprietate in cazul bunurilor imobile se adopta de consiliul local cu majoritatea calificata definita la art. 5 lit. dd), de doua treimi din numărul consilierilor locali in funcţie."
[2]) Art. 197 alin. (2): „Hotărârile consiliului local se comunica primarului."
[3]) Art. 197 alin. (1), adaptat: Secretarul general al comunei comunica hotărârile consiliului local al comunei prefectului in cel mult 10 zile lucrătoare de la data adoptării HCL.
[4]) Art. 197 alin. (4): „Hotărârile C.L.Socodor se aduc la cunoştinţa publica si se comunica, in condiţiile legii, prin grija secretarului general al comunei."
[5]) Art. 199 alin. (1): „Comunicarea hotărârilor C.L.Socodor cu caracter individual către persoanele cărora li se adresează se face in cel mult 5 zile de la data comunicării oficiale către prefect."
[6]) Art. 198 alin. (1): „Hotărârile C.L. Socodor cu caracter normativ devin obligatorii de la data aducerii lor la cunoştinţa publica."
[7]) Art. 199 alin. (2): „Hotărârile C.L.Socodor cu caracter individual produc efecte juridice de la data comunicării către persoanele cărora li se adresează."

255

Asociaţia De Dezvoltare Intercomunitară
Sistem Integrat de Gestionare a Deşeurilor

Arad, B-dul Revoluţiei, nr. 81, jud. Arad, cod poştal 310130
E-mail: adisigdarad@yahoo.com Tel/Fax: +40 257 230 188

Nr. 201 / 18.01.2021

Către,
Consiliul Local

Având în vedere:
- O.G. nr. 26/2000 cu privire la asociaţii şi fundaţii, cu modificările şi completările ulterioare,
- Legea nr. 500/2002 privind finanţele publice, cu modificările şi completările ulterioare,
- Legea nr. 273/2006, privind finanţele publice locale, cu modificările şi completările ulterioare,
- art. 16 alin. 2, lit. c şi k din Statutul Asociaţiei,
- propunerea cuantumului cotizaţiei fiecărui membru al Asociaţiei aferent anului 2021,
- propunerea Bugetului de Venituri şi Cheltuieli al Asociaţiei aferent anului 2021,

prin prezenta vă înaintăm, în format pe hârtie şi electronic pe e-mail, propunerea cuantumului cotizaţiei fiecărui membru al Asociaţiei, propunerea Bugetului de Venituri şi Cheltuieli al Asociaţiei aferente anului 2021 şi proiectul de hotărâre.

Vă rugăm să introduceţi, documentele mai sus menţionate, pe ordinea de zi a şedinţei Consiliului Local, în vederea aprobării acestora, urmând ca ulterior să fie supuse aprobării Adunării Generale a Asociaţiei.

Hotărârea Consiliului Local, ne va fi comunicată pe fax. 0257230188 sau la adresa de e-mail: adisigdarad@yahoo.com şi un exemplar original prin poştă sau personal la sediul Asociaţiei de Dezvoltare Intercomunitară Sistem Integrat de Gestionare a Deşeurilor Judeţul Arad, b-dul. Revoluţiei nr. 81, etaj I, loc Arad.

Anexăm:

- Lista cuprinzând propunerea cuantumului cotizaţiilor membrilor Asociaţiei;
- Bugetul de venituri şi cheltuieli al Asociaţiei;
- Proiectul de hotărâre privind aprobarea cuantumului cotizaţiei Dv., mandatarea unei persoane care să voteze în numele şi pe seama Dv. în şedinţa AGA cuantumul cotizaţiei şi Bugetul de venituri şi cheltuieli al Asociaţiei pentru anul 2021,
- Hotărârile AGA nr. 231 şi nr. 232 din 08.12.2020.

Cu respect,

Director adjunct,
Simona STAN

[redacted]

Asociaţia De Dezvoltare Intercomunitară
Sistem Integrat de Gestionare a Deşeurilor

Arad, B-dul Revoluţiei, nr. 81, jud. Arad, cod poştal 310130
E-mail: adisigdarad@yahoo.com Tel/Fax: +40 257 230 188

HOTĂRÂREA NR. 232
din 08.12.2020

Adunarea Generală a Asociaţilor

Având în vedere:

- Prevederile art. 19 pct. 5 din Statutul Asociaţiei de Dezvoltare Intercomunitară Sistem Integrat de Gestionare a Deşeurilor;
- Propunerea bugetului de venituri şi cheltuielile a Asociaţiei întocmit pentru exerciţiu financiar, anul 2021;
- Dispoziţiile art. 16 alin. 2, lit. c din Statutul Asociaţiei prin care se stabileşte ca atribuţiune a Adunării Generale a Asociaţilor aprobarea Proiectului bugetului de venituri şi cheltuieli al Asociaţiei întocmit pentru exerciţiu financiar, anul 2021;
- Referatul nr. 53/08.12.2020, emis de către Consiliul Director al Asociaţiei, prin care se solicită aprobarea Propunerii bugetului de venituri şi cheltuieli al Asociaţiei aferent anului 2020;
- Analiza şi dezbaterile din şedinţa Adunării Generale a Asociaţilor din 08.12.2020 consemnate în Procesul verbal al şedinţei nr. 90/08.12.2020;

În temeiul prerogativelor din Actul Constitutiv şi al Statutului Asociaţiei

HOTĂRĂŞTE:

Art. 1 Se numeşte dl. Ciprian-Gheorghe OTLĂCAN secretar al Adunării Generale al Asociaţilor.

Art. 2 Se aprobă Propunerea bugetului de venituri şi cheltuieli al Asociaţiei aferent anului 2021, conform anexei.

Art. 3 Se împuterniceşte cu ducerea la îndeplinire a prezentei hotărâri Aparatul Tehnic al Asociaţiei.

PREŞEDINTE,
Răzvan Olimpiu CADAR
[redacted]

SECRETAR,
Ciprian-Gheorghe OTLĂCAN
[redacted]

Asociaţia De Dezvoltare Intercomunitară
Sistem Integrat de Gestionare a Deşeurilor

Arad, B-dul Revoluţiei, nr. 81, jud. Arad, cod poştal 310130
E-mail: adisigdarad@yahoo.com Tel/Fax: +40 257 230 188

Nr. 2710 / 27.11.2020

NOTĂ DE FUNDAMENTARE PRIVIND PROPUNEREA BUGETULUI DE VENITURI ŞI CHELTUIELI AL ASOCIALȚIEI PENTRU ANUL 2021

I.VENITURI:

În conformitate cu art. 7 din Statutul Asociaţiei, sursele de venit ale Asociaţiei sunt:

- Contribuțiile asociaților la formarea patrimoniului inițial, cotizațiile asociaților și alte contribuţii de la bugetele locale ale UAT-urilor membre;
- Dobânzile rezultate din plasarea sumelor disponibile, în condițiile legii;
- Donații, sponsorizări, penalităti de întarziere la plata cotizațiilor .

În conformitate cu art. 24 alin 4 din Statutul Asociaţiei A.D.I.S.I.G.D. Arad, la calculul cuantumului propus al cotizații anuale, Consiliul Director va lua în considerare sumele necesare pentru acoperirea cheltuielilor de funcționare a Aparatului Tehnic al Asociației:

În conformitate cu art. 11 din Statutul Asociaţiei, cotizația anuală va fi plătită de către membrii Asociației în patru rate egale trimestriale, la începutul fiecărui trimestru. Neachitarea la termen a cotizațiilor stabilite atrage după sine plata penalităților de întarziere.

Modul de calcul la stabilirea cotizaţiilor pentru anul 2021 este după cum urmează: respectiv Consiliile Locale 2,00 lei/persoană și pentru Consiliul Judeţean Arad 420.000,00 lei, aceste cotizaţii fiind fixate în conformitate cu numărul de locuitori al fiecărei localităţi membre a Asociaţiei de Dezvoltare Intercomunitară Sistem Integrat de Gestionare a Deşeurilor – Judeţul Arad. Situaţia privind numărul populaţiei fiecărei localităţi ne-a fost comunicată de către Direcţia Judeţeană de Statistică, prin email la data de 27.09.2019, înregistrată la A.D.I.S.I.G.D. Arad cu nr. 2600/27.09.2019.
Propunerea Bugetului de venituri și cheltuieli pentru anul 2021 supusă aprobării, a fost intocmnită cu scopul de a asigura utilizarea resureselor financiare in concorcodanță cu obiectivele si angajamentele financiare ale Asociației.

258

II.CHELTUIELI

1.Cheltuieli de personal :

Nivelului previzionat a cheltuielilor cu salariile s-a determinat, plecând de la structura personalului și a organigramei aflata in vigoare.

Salarii nete 17 angajați : lei
60912,24 lei / luna X 12 luni = **730.947,00 lei** - salarii /an

Contribuții angajati : 518.535,00 lei
(43.211,25 lei x 12 luni)

Contribuția asiguratorie de muncă: 28.116,00 lei
(2343 lei x 12 luni)

Cenzori (3 persoane) = 7.431 lei
(2.477 lei X 3 pers. / an)

Având în vedere soluționarea definitivă a litigiului pe rolul Tribunalului Arad sub nr.1759/108/2019 precum si discutiile purtate în vederea stingerii amiabile a conflictului juridic dintre Asociatie si d nul Tolea Adrian Florin, va propunem spre aprobare alocarea sumei de **47940**,00 lei brut reprezentant plata salariilor restante.

TOTAL CHELTUIELI DE PERSONAL = 1.332.969 lei

2.Cheltuielile curente (bunuri si servicii)

a). Cheltuieli privind combustibilul – 80.000 lei
La calculul acestor cheltuieli s-a ținut cont de următoarele:
- innoirea parcului auto cu inca 2 autoturisme si contractul cu Rompetrol aflat in desfasurare
-necesitatea întâlnirilor permanente dintre Aparatul Tehnic al Asociației și UAT-urile membre A.D.I. S.I.G.D. Arad în vederea monitorizării proiectului, aprobarea cotizaţiilor, a Bugetului de Venituri și Cheltuieli, modificări de Statut / Act Constitutiv, Acte Adiţionale la Acord, Aprobarea Indicatorilor tehnico –economici (susținere proiect în ședințele de consilii locale/Județean);
- deplasări în teritoriu pentru rezolvarea problemelor specifice fiecărei UAT, membră A.D.I. S.I.G.D. - Arad, apărute la implementarea / monitorizarea proiectului SMIDS 16826.
- nivelul cheltuielilor cu combustibilul suferă o creștere față de bugetul aprobat la nivelul anului 2020.Fiecare masina va detine un card cu limita de combustibil/luna,iar cardul folosit pt deplasari va avea limita de 150 litri/luna

b). Cheltuieli privind piesele de schimb auto = 20.000,00 lei

La calculul acestor cheltuieli s-a ținut cont de următoarele:

- numărul mare al membrilor Asociației (79);
- distanța mare dintre Municipiul Arad și aceste localități;
- 2 autoturismele au fost achiziționate în anul 2017 iar celelalte 2 sunt mult mai vechi achiziția fiind facută în 2010 (Duster) și anul 2011 (Dacia Sandero) iar perioada de garanție a expirat, s-au prevăzut sume în buget pentru piesele de schimb pentru eventuale defecțiuni.
- Numărul de autoturisme preconizat că le va deține Asociația (6 autoturisme)
- Creșterea cheltuielilor cu piesele de schimb avand în vedere necesitatea întreținerii în mod continu în stare bună de funcționare a autoturismelor.

c). Cheltuieli privind materialele consumabile = 15.000,00 lei

Papetărie, hârtie xerox, rechizite = 10.000,00 lei

Alte cheltuieli privind materialele consumabile = 5.000,00 lei

d). Cheltuieli privind obiecte de inventar = 20.000,00 lei

Cheltuielile privind obiectele de inventar în bugetul propus pentru anul 2021 au ramas la nivelul celor aprobate initial la nivelul din 2020 datorita necesitatii achizitionarii mobilierului pentru arhiva care urmeaza sa fie amenajata. De asemenea, se impune inlocuirea scaunelor pentru sala de sedinte.

In categoria alte obiecte de inventar au fost incluse eventualele cheltuieli neprevazute necesare reamenajarii spatiului in care Asociatia isi desfasoara activitatea.

e). Cheltuieli privind materialele nestocate = 10.000,00 lei

Cartușe toner / an = 6.000,00 lei

Alte cheltuieli privind materialele nestocate = 4.000,00 lei

La estimarea acestei cheltuieli am ținut cont de ce au nevoie cele 2 imprimante atât de cartușe toner color cât și alb negru unitate de imagine.

Precum și de cheltuielile pricinuite de pandemia aflată în desfășurare și care ne obligă la cheltuieli suplimentare.

f). Cheltuieli privind apa, energia, încălzirea = 30.000,00 lei

Până la finalul lunii octombrie totalul cheltuielilor cu utilitățile au fost de 16457,22 lei. Am majorat această cheltuială preconizând costurile cu facturile de utilitati pe intreg anul 2020 și luând în considerare și o majorare a giga caloriei.

g). Cheltuieli privind reparațiile și întreținerea = 10.000,00 lei

Cheltuielile se datoreaza amenajarii unei sali de sedinte si a unui spatiu alocat arhivei precum și lucrări de intretinere necesare ce nu s-au realizat în 2020 acestea fiind programate pentru anul ce va urma.

h). Cheltuieli cu primele de asigurare = 10.000,00 lei

RCA Auto 12 luni + CASCO
Reprezintă asigurarea obligatorie pentru autoturismele din dotarea Asociației.

i). Cheltuieli pentru pregatirea profesionala = 25.000,00 lei

La cheltuielile cu pregătirea profesională s-a estimat suma de 25.000,00 lei pentru o eventuală participare a angajaților la diverse cursuri de specialitate pe domenii specifice salubrizării, ,economice și juridice organizare atât de F.A.D.I cât și de alte societăti ,având în vedere modificările legislative multiple.

j). Cheltuieli privind comisioanele și onorariile = 7.000,00 lei
Această cheltuială a fost prevăzută in cazul in care intervin noi procese sau litigii ,sau orice alte servicii furnizate de anumiti experti.

k).Cheltuieli privind protocol, reclama, publicitate = 20.000,00 lei
Am inclus in aceasta categorie cheltuielile generate de publicarea in mass media a diverselo anunturi precum si cele ocazionate de diversele intalniri si sedinte cu partenerii si colaboratorii. S-a discutat la nivelul Serviciului Monitorizare de implicarea ADISIGD în campanii de conștientizare a populației cu privire la importanța colectări selective,alături de UAT urile interesate.

l). Cheltuieli cu deplasările interne = 15.000,00 lei

Transport	=	1.000,00 lei
Cazare	=	10.000,00 lei
Diurnă	=	1.000,00 lei
Alte cheltuieli neprevăzute	=	3.000,00 lei

S-au luat in calcul deplasările în țară ale colectivului A.D.I în vederea schimbului de experientă cu colegii din alte județe. Necesitatea participării la intălnirile cu A.M P.O.S Mediu, Minister sau oricare altă instituție.

m). Cheltuieli poștale și taxe telecomunicații, internet = 20.000,00 lei

Telefonie mobile	=	15.500,00 lei
Telefonie fixa	=	3.000,00 lei
Taxe poștale	=	1.500,00 lei

n). Cheltuieli cu serviciile bancare și asimilate = 2,500.00 lei
Sumele includ comisioane bancare și de întreținere cont.

o). Cheltuieli cu lucrările și serviciile executate de terți = 265.215,45 lei

Abonament Conta. 400,00 lei / 1 an	=	400,00 lei
Abonament Legis	=	2.000,00 lei
Semnătura digitală, Comp. Juridic și Comp. Economic	=	1.000,00 lei
Cheltuieli privind colectarea deseurilor	=	2.300,00 lei

261

Cheltuieli modificare Statut și Act Constitutiv A.D.I. S.I.G.D Arad	=	10.000,00 lei
Protecția muncii 200,00 lei X 12 luni	=	2.400,00 lei
Medicina muncii 200,00 lei X 12 luni	=	2.400,00 lei
P.S.I 200,00 lei X 12 luni	=	2.400,00 lei
Service auto ,ITP auto, Revizie tehnică	=	10.000,00 lei
Audit financiar	=	10.000,00 lei
Site-on line	=	9.000,00 lei
Mentenanță PC-uri multifunctionala	=	8.000,00 lei
Servicii curatenie	=	17.000,00 lei
Servicii de consultanta, achizitii si implementare OUG 74	=	185.000,00 lei
Alte cheltuieli cu serviciile executate de terți	=	3.315,45 lei

Pentru desfășurarea activității, în conformitate cu prevederile legale, Asociația are achiziționate următoarele servicii: abonament program contabilitate, Legis, semnătură digitală, Protecția Muncii, Medicina Muncii, PSI.
Totodată, în conformitate cu Ordinul 1969/2007, Asociația are obligația de a achiziționa servicii de audit financiar care sunt efectuate de către auditori financiari, persoane fizice/juridice autorizate.
La estimarea serviciilor mai sus menționate s-a ținut cont de contractele aflate în derulare, cheltuielile din anii precedenții și testarea pieței libere.
Pentru cele șase mașini din prevăzute în dotarea Asociației se impun periodic revizii tehnice și ITP-uri.
Având în vedere că, Consiliul Județean Arad nu mai asigură servicii de curățenie pentru spațiu în care ne desfăşurăm activitatea ,am achizitionat direct acest serviciu, drept urmare suma de 17.000,00 lei inclusă in prezenta propunere asigură acoperirea acestor cheltuieli. Mentenanța Pc-uri și rețea de calculatoare am estimat 8.000,00 lei pe an în baza contractelor ce le avem în derulare .

p). Cheltuieli privind impozitele si taxele	**=**	**5. 000,00 lei**
Impozit auto 250,00 lei / an *6 masini	=	1.500,00 lei
Alte impozite și taxe	=	3.500,00 lei
q). Alte cheltuieli de exploatare	**=**	**10.500,00 lei**

2.TOTAL CHELTUIELI CURENTE = 565.215,45 lei

3.Cheltuieli de capital

Pentru a putea indeplini functia de monitorizare si control pe parcursul anului 2021 Serviciul monitorizare ar avea nevoie de inca 2 autoturisme astfel încât să poata acoperi toate cele 5 zone din aria de delegare.Pentru a nu ingreuna fluxul de numerar al asociației și datorită incertitudini încasărilor de cotizațiidin partea UAT urilor membre am considerat mai avantajos

achiziționarea a 2 autoturisme în sistem leasing astfel încat valoarea lor finală să nu depăsasca suma de **90.000 lei**

Sumele propuse pentru anul 2021 prezentate mai sus au la bază calcule estimative in baza cheltuielilor inregistrate în anii precedenți.

3.TOTAL CHELTUIELI DE CAPITAL = 90.000 lei

CHELTUIELI TOTALE 1 + 2 +3 = 1.988.184,46 lei

Consililul Director:

Presedinte
Cadar Razvan
Membrii
Falcă Gheorghe
Antal Petru

Aparatul Tehnic ADI:

Director Executiv
Adrian Tolea

Director Adjunct
Simona Stan

Întocmit:

Comp.Financiar Contabil
Ec. Morar Cristina
Ec. Albota Oana
Ec.Petrila Cosmin

Asociația de Dezvoltare Intercomunitară
Sistem Integrat de Gestionare a Deșeurilor
Arad, B-dul Revoluției, nr. 81, jud. Arad, cod poștal 310130
E-mail: adisigdarad@yahoo.com Tel/Fax: +40 257 230 188

PROPUNERE BUGET VENITURI ȘI CHELTUIELI
PENTRU ANUL 2021

Anexa 2
Propunere Buget 2021

		Buget rectificat pt 2020	Buget realizat la 31 Octombrie 2020	Propunere Buget 2021
I.	VENITURI DIN COTIZAȚII	1,849,873.37	1,151,386.75	1,721,725.03
I.1	Venituri din cotizații restante :			
	- venituri din cotizatii restante	488,173.37		361,539.03
I.2	Venituri din cotizatii an curent	1,361,700.00	1,151,386.75	1,360,186.00
II	Venituri din dobânzi și alte incasari (penalitati)		9,612.23	
III	Venituri neincasate		-	
IV	Disponibil an precedent			-
V	Disponibil la banca si casa	407,898.20	508,459.43	508,459.43
VI	Angajamente legale estimate	297,429.62	-	242,000.00
	TOTAL VENITURI	1,960,341.95	1,160,998.98	1,988,184.46
I	Total cheltuieli salariale	1,261,226.00	924,745.00	1,332,969
	Cheltuieli cu salariile personalului castigate in instanta			47,940.00
	- salarii nete	717,327.00	530,374.00	730,947.01
	- contributii salariale	508,878.00	374,270.00	518,535.00
	- c.a.m	27,590.00	20,101.00	28,116.00
	- cenzori	7,431.00	-	7,431.00
II	Total Cheltuieli curente	597,115.95	182,068.50	565,215.45
1.	6022-Combustibil	55,000.00	32,304.60	80,000.00
2.	6024-Cheltuieli privind piesele de schimb auto	25,000.00	12,432.34	20,000.00
3.	6028-Cheltuieli privind materialele consumabile/ Birotica	15,000.00	6,088.25	15,000.00
4.	603-Chelt. privind obiectele de inventar	5,000.00	438.28	20,000.00
5.	604-Chelt. privind materialele nestocate	10,000.00	2,071.55	10,000.00
6.	605-Cheltuieli privind energie, apa, încălzire	30,000.00	16,457.22	30,000.00
7.	611-Cheltuieli cu întreținerea și reparațiile	10,000.00	-	10,000.00
	613-Cheltuieli cu primele de asigurare	10,000.00	1,912.22	10,000.00
8	615.-"Cheltuieli cu pregătirea personalului"	30,000.00	12,927.54	25,000.00
9	622-Cheltuieli privind comisioanele si onorariile	10,000.00	-	7,000.00
11	623-Cheltuieli de protocol, reclama, publicitate	4,000.00	528.02	20,000.00
12	625-Cheltuielile cu deplasările	20,000.00	7,907.02	15,000.00
13	626-Cheltuieli poștale și taxe de telecomunicatii	20,000.00	14,943.29	20,000.00
14	627-Comisioane bancare	1,500.00	1,118.02	2,500.00
15	Cheltuieli cu lucrările și serviciile executate de terti	326,615.95	65,728.97	265,215.45
16	635-Alte impozite,taxe,sconturi acordate	5,000.00	1,036.27	5,000.00
17	658-Alte cheltuieli de exploatare	20,000.00	6,174.91	10,500.00
III	Cheltuieli de capital	102,000.00	7,799.99	90,000.00
	TOTAL CHELTUIELI	1,960,341.95	1,114,613.49	1,988,184.46

Din care :

Cheltuieli cu lucrările şi serviciile executate de terţi	Buget aprobat pt 2020	Buget realizat 2020	Buget propus pt 2021
	326,615.95	65,728.97	265,215.45
Program Contabilitate	400.00	-	400.00
Program Legis	2,000.00	1,259.91	2,000.00
Semnatura Digitala	1,000.00	260.00	1,000.00
Cheltuieli servicii salubritate	1,500.00	1,227.80	2,300.00
Cheltuieli de modificare Statut si Act Constitutiv	10,000.00	-	10,000.00
Cheltuieli pregatire profesionala	-	-	-
Protectia muncii	2,400.00	-	2,400.00
PSI	2,400.00	-	2,400.00
Medicina muncii	2,400.00	1,413.00	2,400.00
Service Auto,ITP,Revizie tehnica	10,000.00	4,553.76	10,000.00
Audit Financiar	10,000.00	7,497.00	10,000.00
Site-on line	-	-	9,000.00
Mentenanta PC multifunctionala	8,000.00	4,500.00	8,000.00
Servicii Curatenie	14,000.00	8,897.50	17,000.00
Servicii consultanţă achiziţii şi implementare Oug.74	238,457.00	35,700.00	185,000.00
Alte servicii executate de terti	24,058.95	420.00	3,315.45

Consiliul Direct [redacted] Director Executiv **Director adjunct,**

Preşedinte:
D-nul Razvan Oli[redacted] [redacted] Simona Lucia Stan[redacted]

Membri:
D-nul Petru Antal
D-nul Falca Gheo[redacted]

Intocmit:
Morar Cristina
Albota Oana
Petrila Cosmin

Asociaţia De Dezvoltare Intercomunitară
Sistem Integrat de Gestionare a Deşeurilor

Arad, B-dul Revoluţiei, nr. 81, jud. Arad, cod poştal 310130
E-mail: adisigdarad@yahoo.com Tel/Fax: +40 257 230 188

HOTĂRÂREA NR. 231
din 08.12.2020

Adunarea Generală a Asociaţilor

Având în vedere:

- Prevederile art. 19 pct. 5 din Statutul Asociaţiei de Dezvoltare Intercomunitară Sistem Integrat de Gestionare a Deşeurilor;
- Propunerea cuantumului cotizaţiei fiecărui membru al Asociaţiei aferent anului 2021;
- Dispoziţiile art. 16 alin. 2, lit. k din Statutul Asociaţiei prin care se stabileşte ca atribuţiune a Adunării Generale a Asociaţilor aprobarea cotizaţiei anuale;
- Referatul nr. 52/08.12.2020, emis de către Consiliul Director al Asociaţiei, prin care se propune aprobarea modului de calcul şi cuantumul propus pentru cotizaţia fiecărui membru al Asociaţiei, aferent anului 2019;
- Analiza şi dezbaterile din şedinţa Adunării Generale a Asociaţilor din 08.12.2020 consemnate în Procesul verbal al şedinţei nr. 90/08.12.2020;
- În temeiul prerogativelor din Actul Constitutiv şi al Statutului Asociaţiei

HOTĂRĂŞTE:

Art. 1 Se numeşte dl. Ciprian-Gheorghe OTLĂCAN secretar al Adunării Generale al Asociaţilor.

Art. 2 Se aprobă propunerea cuantumului cotizaţiei fiecărui membru al Asociaţiei aferent anului 2021, conform anexei.

Art. 3 La calculul cuantumului fiecărui membru se ţine cont de numărul populaţiei fiecărei localităţi la data de referinţă 01.01.2020, transmis de către Direcţia Judeţeană de Statistică conform anexei.

Art. 4 Se împuterniceşte cu ducerea la îndeplinire a prezentei hotărâri Aparatul Tehnic al Asociaţiei.

PREŞEDINTE,
Răzvan Olimpiu CADAR

[redacted]

SECRETAR,
Ciprian-Gheorghe OTLĂCAN

[redacted]

Asociaţia de Dezvoltare Intercomunitară
Sistem Integrat de Gestionare a Deşeurilor
Arad, B-dul Revoluţiei, nr. 81, jud. Arad, cod poştal 310130
E-mail: adisigdarad@yahoo.com Tel/Fax: +40 257 230 188

PROPUNEREA CUANTUMULUI COTIZAŢIILOR MEMBRILOR A.D.I. S.I.G.D. ARAD

PENTRU ANUL 2021 **Anexa nr. 1**

Nr. Crt.	Denumire CJ/ CL membre A.D.I. S.I.G.D. Arad/ Nume Prenume persoană mandatată să voteze în A.G.A. A.D.I. S.I.G.D. Arad	Număr locuitori/ CL	Propunere Cotizatie 2021	Obligaţia de plată pe Trim. I la 31.03.2021	Obligaţia de plată pe Trim. II la 30.06.2021	Obligaţia de plată pe Trim. III la 31.09.2021	Obligaţia de plată pe Trim. IV la 31.12.2021
	C.J. ARAD		**420,000.00**	105,000.00	105,000.00	105,000.00	105,000.00
1	MUN. ARAD	176,064.00	**352,128.00**	88,032.00	88,032.00	88,032.00	88,032.00
2	CHIŞINEU CRIŞ	8,201.00	**16,402.00**	4,100.50	4,100.50	4,100.50	4,100.50
3	CURTICI	8,806.00	**17,612.00**	4,403.00	4,403.00	4,403.00	4,403.00
4	INEU	9,543.00	**19,086.00**	4,771.50	4,771.50	4,771.50	4,771.50
5	LIPOVA	11,175.00	**22,350.00**	5,587.50	5,587.50	5,587.50	5,587.50
6	NĂDLAC	7,856.00	**15,712.00**	3,928.00	3,928.00	3,928.00	3,928.00
7	PÎNCOTA	8,208.00	**16,416.00**	4,104.00	4,104.00	4,104.00	4,104.00
8	PECICA	14,092.00	**28,184.00**	7,046.00	7,046.00	7,046.00	7,046.00
9	SÎNTANA	15,633.00	**31,266.00**	7,816.50	7,816.50	7,816.50	7,816.50
10	SEBIŞ	6,320.00	**12,640.00**	3,160.00	3,160.00	3,160.00	3,160.00
11	ALMAŞ	2,524.00	**5,048.00**	1,262.00	1,262.00	1,262.00	1,262.00
12	APATEU	3,386.00	**6,772.00**	1,693.00	1,693.00	1,693.00	1,693.00
13	ARCHIŞ	1,483.00	**2,966.00**	741.50	741.50	741.50	741.50
14	BATA	1,073.00	**2,146.00**	536.50	536.50	536.50	536.50
15	BELIU	2,959.00	**5,918.00**	1,479.50	1,479.50	1,479.50	1,479.50
16	BIRCHIŞ	1,791.00	**3,582.00**	895.50	895.50	895.50	895.50
17	BÎRSA	1,807.00	**3,614.00**	903.50	903.50	903.50	903.50
18	BÎRZAVA	2,440.00	**4,880.00**	1,220.00	1,220.00	1,220.00	1,220.00
19	BOCSIG	3,421.00	**6,842.00**	1,710.50	1,710.50	1,710.50	1,710.50
20	BRAZII	1,203.00	**2,406.00**	601.50	601.50	601.50	601.50
21	BUTENI	3,339.00	**6,678.00**	1,669.50	1,669.50	1,669.50	1,669.50
22	CĂRAND	1,075.00	**2,150.00**	537.50	537.50	537.50	537.50
23	CERMEI	2,671.00	**5,342.00**	1,335.50	1,335.50	1,335.50	1,335.50
24	CHISINDIA	1,247.00	**2,494.00**	623.50	623.50	623.50	623.50
25	CONOP	2,199.00	**4,398.00**	1,099.50	1,099.50	1,099.50	1,099.50
26	COVĂSÎNŢ	2,703.00	**5,406.00**	1,351.50	1,351.50	1,351.50	1,351.50
27	CRAIVA	2,896.00	**5,792.00**	1,448.00	1,448.00	1,448.00	1,448.00
28	DEZNA	1,109.00	**2,218.00**	554.50	554.50	554.50	554.50
29	DIECI	1,459.00	**2,918.00**	729.50	729.50	729.50	729.50
30	DOROBANŢI	1,584.00	**3,168.00**	792.00	792.00	792.00	792.00
31	FÎNTÎNELE	3,684.00	**7,368.00**	1,842.00	1,842.00	1,842.00	1,842.00
32	FELNAC	3,167.00	**6,334.00**	1,583.50	1,583.50	1,583.50	1,583.50
33	FRUMUŞENI	2,744.00	**5,488.00**	1,372.00	1,372.00	1,372.00	1,372.00

34	GHIOROC	4,019.00	**8,038.00**	2,009.50	2,009.50	2,009.50	2,009.50
35	GRĂNICERI	2,495.00	**4,990.00**	1,247.50	1,247.50	1,247.50	1,247.50
36	GURAHONT	3,766.00	**7,532.00**	1,883.00	1,883.00	1,883.00	1,883.00
37	HĂLMAGIU	2,490.00	**4,980.00**	1,245.00	1,245.00	1,245.00	1,245.00
38	HĂLMĂGEL	1,090.00	**2,180.00**	545.00	545.00	545.00	545.00
39	HĂŞMAŞ	1,205.00	**2,410.00**	602.50	602.50	602.50	602.50
40	IGNEŞTI	672.00	**1,344.00**	336.00	336.00	336.00	336.00
41	IRATOŞU	2,521.00	**5,042.00**	1,260.50	1,260.50	1,260.50	1,260.50
42	LIVADA	3,903.00	**7,806.00**	1,951.50	1,951.50	1,951.50	1,951.50
43	MACEA	7,233.00	**14,466.00**	3,616.50	3,616.50	3,616.50	3,616.50
44	MIŞCA	3,817.00	**7,634.00**	1,908.50	1,908.50	1,908.50	1,908.50
45	MONEASA	846.00	**1,692.00**	423.00	423.00	423.00	423.00
46	OLARI	1,998.00	**3,996.00**	999.00	999.00	999.00	999.00
47	PĂULIŞ	4,317.00	**8,634.00**	2,158.50	2,158.50	2,158.50	2,158.50
48	PEREGU MARE	1,804.00	**3,608.00**	902.00	902.00	902.00	902.00
49	PETRIŞ	1,325.00	**2,650.00**	662.50	662.50	662.50	662.50
50	PILU	2,177.00	**4,354.00**	1,088.50	1,088.50	1,088.50	1,088.50
51	PLEŞCUŢA	1,074.00	**2,148.00**	537.00	537.00	537.00	537.00
52	SĂVÎRŞIN	2,871.00	**5,742.00**	1,435.50	1,435.50	1,435.50	1,435.50
53	SECUSIGIU	6,228.00	**12,456.00**	3,114.00	3,114.00	3,114.00	3,114.00
54	SELEUŞ	2,944.00	**5,888.00**	1,472.00	1,472.00	1,472.00	1,472.00
55	SEMLAC	4,218.00	**8,436.00**	2,109.00	2,109.00	2,109.00	2,109.00
56	SINTEA MARE	3,857.00	**7,714.00**	1,928.50	1,928.50	1,928.50	1,928.50
57	SOCODOR	2,268.00	**4,536.00**	1,134.00	1,134.00	1,134.00	1,134.00
58	ŞAGU	4,230.00	**8,460.00**	2,115.00	2,115.00	2,115.00	2,115.00
59	ŞEITIN	3,117.00	**6,234.00**	1,558.50	1,558.50	1,558.50	1,558.50
60	ŞEPREUŞ	2,812.00	**5,624.00**	1,406.00	1,406.00	1,406.00	1,406.00
61	ŞICULA	4,232.00	**8,464.00**	2,116.00	2,116.00	2,116.00	2,116.00
62	ŞILINDIA	858.00	**1,716.00**	429.00	429.00	429.00	429.00
63	ŞIMAND	4,411.00	**8,822.00**	2,205.50	2,205.50	2,205.50	2,205.50
64	ŞIRIA	9,033.00	**18,066.00**	4,516.50	4,516.50	4,516.50	4,516.50
65	ŞIŞTAROVĂŢ	346.00	**692.00**	173.00	173.00	173.00	173.00
66	ŞOFRONEA	2,892.00	**5,784.00**	1,446.00	1,446.00	1,446.00	1,446.00
67	TAUŢ	1,510.00	**3,020.00**	755.00	755.00	755.00	755.00
68	TÎRNOVA	6,156.00	**12,312.00**	3,078.00	3,078.00	3,078.00	3,078.00
69	USUSĂU	1,400.00	**2,800.00**	700.00	700.00	700.00	700.00
70	VĂRĂDIA	1,605.00	**3,210.00**	802.50	802.50	802.50	802.50
71	VINGA	7,131.00	**14,262.00**	3,565.50	3,565.50	3,565.50	3,565.50
72	VÎRFURILE	2,494.00	**4,988.00**	1,247.00	1,247.00	1,247.00	1,247.00
73	VLADIMIRESCU	14,162.00	**28,324.00**	7,081.00	7,081.00	7,081.00	7,081.00
74	ZĂBRANI	4,480.00	**8,960.00**	2,240.00	2,240.00	2,240.00	2,240.00
75	ZĂDĂRENI	2,881.00	**5,762.00**	1,440.50	1,440.50	1,440.50	1,440.50
76	ZĂRAND	2,853.00	**5,706.00**	1,426.50	1,426.50	1,426.50	1,426.50
77	ZERIND	1,456.00	**2,912.00**	728.00	728.00	728.00	728.00
78	ZIMANDUL NOU	5,034.00	**10,068.00**	2,517.00	2,517.00	2,517.00	2,517.00
	TOTAL:	**470,093.00**	**1,360,186.00**	**340046.5**	**340046.5**	**340046.5**	**340046.5**

Total 1,360,186.00

***Notă*: Modul de calcul pentru stabilirea cotizaţiilor aferente anului 2021 este de 2.00 lei/ persoană înmulţit cu numărul populaţiei din fiecare localitate**

Numărul populaţiei fiecărei localităţi ne-a fost comunicat de către Direcţia Judeţeană de Statistică, anexată la prezenta propunere

Consiliul Director
Preşedinte:
Cadar Razvan Olimpiu
Membrii:
Antal Petru
Falca Gheorghe

[redacted]

or Executiv
ea Adrian Florin

[redacted]

Director Adjunct
Stan Simona
Intocmit
Ec.Morar Cristina
Ec.Albota Oana
Ec.Petrila Cosmin

[redacted]

COMUNA SOCODOR

Cod Fiscal: 3519330; comuna Socodor, nr.1, Cod Poștal: 317305, județul Arad, Tel.: +4 0257 358 100; Fax. +4 0257 358 112; e-mail: socodor@gmail.com, primaria@socodor.ro; Web: www.socodor.ro

Nr.207/22.01.2021

PROIECT DE HOTĂRÂRE

privind aprobarea plăţii cotizaţiei Comunei Socodor pe anul 2021 la bugetul Asociaţiei de Dezvoltare Intercomunitară Sistem Integrat de Gestionare a Deşeurilor Judeţul Arad

Consiliul Local al Comunei Socodor, Judeţul Arad, CIF 3519330, întrunit ÎN ȘEDINȚĂ ORDINARĂ LA DATA DE 29 ianuarie 2021

Având în vedere:

- referatul de aprobare al primarului Comunei Socodor, inițiator al proiectului de hotărâre, înregistrat cu nr.208/22.01.2021;
- raportul compartimentului de specialitate nr. 209/22.01.2021;
- adresa nr. 201 din 18.01.2021 a ADI SIGD cu privire la cuantumul cotizației aferentă anului 2021;
- prevederile Legii nr. 51/2006 a serviciilor comunitare de utilităţi, republicată (r^1), cu modificările și completările ulterioare;
- Legea nr. 101/2006 a serviciului de salubrizare a localităţilor, republicată (r^1), cu modificările și completările ulterioare;
- prevederile art.129, alin.7, lit.n) și alin.(14) din O.U.G. nr.57/2019 privind Codul administrativ, cu modificările și completările ulterioare;

În temeiul art.139 alin.(1) și art.196 alin.(1) lit.a) din Ordonanța de Urgență a Guvernului nr.57/2019 privind Codul administrativ,

H O T Ă R Ă Ş T E :

Art.1: Se aprobă plata cotizaţiei Consiliului Local Socodor aferentă **anului 2021**, la bugetul Asociaţiei de Dezvoltare Intercomunitară Sistem Integrat de Gestionare a Deşeurilor Judeţul Arad.

Art.2: Se împuterniceşte domnul Heinzl Carol Marcel, reprezentant al comunei Socodor, cetăţean român, născut la data de 01.12.1960 în Arad, judeţul Arad, domiciliat în Municipiul Arad, strada Simion Popa nr.28, bloc 224, ap.19, posesor al CI seria AR, nr.879414, eliberată de SCLEP Arad la data de 26.09.2018, cu mandat special, să aprobe pentru anul 2021, în Adunarea Generală a Asociaților din cadrul Asociaţiei de Dezvoltare Intercomunitară Sistem Integrat de Gestionare a Deşeurilor Judeţul Arad, în numele şi pe seama Consiliului Local Socodor, cuantumul anual al cotizației în **sumă de 4.536 lei**, prevăzută pentru Consiliul Local Socodor și proiectul bugetului de venituri și cheltuieli al Asociației, conform anexelor atașate prezentei hotărâri.

Art.3: Prezenta hotărâre se comunică prin intermediul secretarului Comunei Socodor, în termenul prevăzut de lege, primarului comunei Socodor şi Asociaţiei de Dezvoltare Intercomunitară Sistem Integrat de Gestionare a Deşeurilor Judeţul Arad şi se duce la cunoştinţă publică prin afişare la sediul primăriei şi pe pagina de internet www.socodor.ro şi se comunică cu Instituţia Prefectului-Județul Arad, Serviciul Juridic şi Contencios Administrativ.

ROMANIA

Iniţiatorul proiectului de hotărâre,

[redacted]

Avizat,
Secretar general,
[redacted]

270

COMUNA SOCODOR

Cod Fiscal: 3519330; comuna Socodor, nr.1, Cod Poştal: 317305, judeţul Arad, Tel.: +4 0257 358 100; Fax. +4 0257 358 112; e-mail: socodor@gmail.com, primaria@socodor.ro; Web: www.socodor.ro

Număr înregistrare: 208 din 22 ianuarie 2021

Referatul de aprobare al primarului Comunei Socodor

privind aprobarea plăţii cotizaţiei Comunei Socodor pe anul 2021 la bugetul Asociaţiei de Dezvoltare Intercomunitară Sistem Integrat de Gestionare a Deşeurilor Judeţul Arad

Subsemnatul Jura Ioan Dimitrie primar al Comunei Socodor, prezint referatul de aprobare al primarului Comunei Socodor pentru plata cotizaţiei Comunei Socodor pe anul 2021 la bugetul Asociaţiei de Dezvoltare Intercomunitară Sistem Integrat de Gestionare a Deşeurilor Judeţul Arad.

Având în vedere adresa nr.201/18.01.2021 primită de la Asociaţia de Dezvoltare Intercomunitară Sistem Integrat de Gestionare a Deşeurilor Judeţul Arad şi ţinând cont de prevederile acordului - Document de poziţie privind modul de implementare a proiectului "Sistem integrat de gestionare a deşeurilor judeţul Arad" coroborat cu prevederile OUG 57/2019 privind Codul administrativ, cu modificările şi completările ulterioare, ale Legii nr. 101/2006 a serviciului de salubrizare a localităţilor şi ale Legii nr. 51/2006 a serviciilor comunitare de utilităţi, republicată, cu modificările şi completările ulterioare, propun aprobarea plăţii cotizaţiei Consiliului Local Socodor aferentă anului 2021, în sumă de 4.536 lei, la bugetul Asociaţiei de Dezvoltare Intercomunitară Sistem Integrat de Gestionare a Deşeurilor Judeţul Arad. Plata se va efectua numai după aprobarea bugetului local pentru anul 2021.

Solicit împuternicirea domnului Heinzl Carol Marcel, reprezentant al comunei Socodor, cu mandat special, să aprobe pentru anul 2021, în Adunarea Generală a Asociaţilor din cadrul Asociaţiei de Dezvoltare Intercomunitară Sistem Integrat de Gestionare a Deşeurilor Judeţul Arad, în numele şi pe seama Consiliului Local Socodor cuantumul anual al cotizaţiei în sumă de 4.536 lei, prevăzută pentru Consiliul Local Socodor şi proiectul bugetului de venituri şi cheltuieli al Asociaţiei, conform anexelor ataşate proiectului de hotărâre.

Primar,

Jura Ioan Dimitrie

[redacted]

271

COMUNA SOCODOR

Cod Fiscal: 3519330; comuna Socodor, nr.1, Cod Poştal: 317305, judeţul Arad, Tel.: +4 0257 358 100; Fax. +4 0257 358 112; e-mail: socodor@gmail.com, primaria@socodor.ro; Web: www.socodor.ro

Nr. înregistrare: 209 din 22.01.2021

Raportul compartimentului financiar contabil, impozite şi taxe

privind aprobarea plăţii cotizaţiei Comunei Socodor pe anul 2021 la bugetul Asociaţiei de Dezvoltare Intercomunitară Sistem Integrat de Gestionare a Deşeurilor Judeţul Arad

Subsemnata Ilieşi Brigitta Claudia, inspector de specialitate în cadrul primăriei Comunei Socodor, având în vedere adresa nr.201/18.01.2021 primită de la Asociaţia de Dezvoltare Intercomunitară Sistem Integrat de Gestionare a Deşeurilor Judeţul Arad şi ţinând cont de prevederile acordului - Document de poziţie privind modul de implementare a proiectului „Sistem integrat de gestionare a deşeurilor judeţul Arad" coroborat cu prevederile OUG 57/2019 privind Codul administrativ, cu modificările şi completările ulterioare, ale Legii nr. 101/2006 a serviciului de salubrizare a localităţilor şi ale Legii nr. 51/2006 a serviciilor comunitare de utilităţi, republicată, cu modificările şi completările ulterioare, propun aprobarea plăţii cotizaţiei Consiliului Local Socodor aferentă anului 2021, în sumă de **4.536 lei**, la bugetul Asociaţiei de Dezvoltare Intercomunitară Sistem Integrat de Gestionare a Deşeurilor Judeţul Arad. Plata se va efectua numai după aprobarea bugetului local pentru anul 2021.

COMPARTIMENTUL FINANCIAR-CONTABIL,
INSPECTOR, ILIEŞI BRIGITTA CLAUDIA

[redacted]

CONSILIUL LOCAL SOCODOR

Cod Fiscal: 3519330; comuna Socodor, nr.1, Cod Poştal: 317305, judeţul Arad, Tel.: +4 0257 358 100; Fax. +4 0257 358 112; e-mail: socodor@gmail.com, primaria@socodor.ro; Web: www.socodor.ro

Comisia pentru programe de dezvoltare economico–socială, buget-finanţe, administrarea domeniului public şi privat al comunei , agricultură, gospodărie comunală, protecţia mediului, servicii şi comerţ

AVIZUL
Nr. 13 din 28 ianuarie 2021
pentru P.H.C.L. nr. 207/22.01.2021 privind aprobarea plății cotizaţiei Consiliului Local Socodor aferentă anului 2021, la bugetul Asociaţiei de Dezvoltare Intercomunitară Sistem Integrat de Gestionare a Deşeurilor Judeţul Arad

Având în vedere Proiectul de hotărâre privind aprobarea plății cotizaţiei Consiliului Local Socodor aferentă anului 2021, la bugetul Asociaţiei de Dezvoltare Intercomunitară Sistem Integrat de Gestionare a Deşeurilor Judeţul Arad,

în temeiul prevederilor art. 125 alin. (1) lit. b) din Ordonanța de urgență a Guvernului nr. 57/2019 privind Codul administrativ, cu modificările si completările ulterioare, respectiv al prevederilor art. 5 alin. (1) lit. b) din Regulamentul de organizare și funcționare a consiliului local,

Comisia pentru programe de dezvoltare economico–socială, buget-finanţe, administrarea domeniului public şi privat al comunei , agricultură, gospodărie comunală, protecţia mediului, servicii şi comerţ, nr.1 din cadrul Consiliului Local Socodor, adoptă următorul aviz:

Art. 1. - Se avizează **favorabil**/~~nefavorabil~~ proiectul de hotărâre a consiliului local nr. 207/22.01.2021 privind aprobarea plății cotizaţiei Consiliului Local Socodor aferentă anului 2021, la bugetul Asociaţiei de Dezvoltare Intercomunitară Sistem Integrat de Gestionare a Deşeurilor Judeţul Arad, cu ...-.../**fără amendamente**.

Art. 2. - Amendamentele si observațiile membrilor comisiei se regăsesc în anexa care face parte integrantă din prezentul aviz - nu este cazul la prezentul aviz.

Art. 3. - Prezentul aviz se comunică prin grija secretarului comisiei, în termenul recomandat, secretarului general al Comunei Socodor.

Preşedintele Comisiei : **Unc Dimitrie**_____

Secretarul Comisiei: **Hanza Remus Ovidiu**_____

ROMÂNIA JUDEȚUL ARAD COMUNA SOCODOR CONSILIUL LOCAL

CONSILIUL LOCAL SOCODOR

Cod Fiscal: 3519330; comuna Socodor, nr.1, Cod Poştal: 317305, judeţul Arad, Tel.: +4 0257 358 100; Fax. +4 0257 358 112; e-mail: socodor@gmail.com, primaria@socodor.ro; Web: www.socodor.ro

Comisia pentru învăţământ, sănătate, cultură, protecţia socială, activităţi sportive şi de agrement

AVIZUL
Nr. 13 din 28 ianuarie 2021
pentru P.H.C.L. nr. 207/22.01.2021 privind aprobarea plăţii cotizaţiei Consiliului Local Socodor aferentă anului 2021, la bugetul Asociaţiei de Dezvoltare Intercomunitară Sistem Integrat de Gestionare a Deşeurilor Judeţul Arad

Având în vedere Proiectul de hotărâre privind aprobarea plăţii cotizaţiei Consiliului Local Socodor aferentă anului 2021, la bugetul Asociaţiei de Dezvoltare Intercomunitară Sistem Integrat de Gestionare a Deşeurilor Judeţul Arad,

în temeiul prevederilor art. 125 alin. (1) lit. b) din Ordonanța de urgență a Guvernului nr. 57/2019 privind Codul administrativ, cu modificările si completările ulterioare, respectiv al prevederilor art. 5 alin. (1) lit. b) din Regulamentul de organizare și funcționare a consiliului local,

Comisia pentru învăţământ, sănătate, cultură, protecţia socială, activităţi sportive şi de agrement, nr.2 din cadrul Consiliului Local Socodor, adoptă următorul aviz:

Art. 1. - Se avizează **favorabil**/~~nefavorabil~~ proiectul de hotărâre a consiliului local nr. 207/22.01.2021 privind aprobarea plăţii cotizaţiei Consiliului Local Socodor aferentă anului 2021, la bugetul Asociaţiei de Dezvoltare Intercomunitară Sistem Integrat de Gestionare a Deşeurilor Judeţul Arad, cu ...-.../**fără amendamente**.

Art. 2. - Amendamentele si observațiile membrilor comisiei se regăsesc în anexa care face parte integrantă din prezentul aviz - nu este cazul la prezentul aviz.

Art. 3. - Prezentul aviz se comunică prin grija secretarului comisiei, în termenul recomandat, secretarului general al Comunei Socodor.

Preşedintele Comisiei : **Crişan Ramona** _____

Secretarul Comisiei: **Mureşan Adrian Marius**_____

ROMANIA JUDEȚUL ARAD COMUNA SOCODOR CONSILIUL LOCAL

CONSILIUL LOCAL SOCODOR

Cod Fiscal: 3519330; comuna Socodor, nr.1, Cod Poștal: 317305, județul Arad, Tel.: +4 0257 358 100; Fax. +4 0257 358 112; e-mail: socodor@gmail.com, primaria@socodor.ro; Web: www.socodor.ro

Comisia pentru administrație publică locală, juridică, apărarea ordinii și liniștii publice, a drepturilor cetățenilor

AVIZUL
Nr. 13 din 28 ianuarie 2021
pentru P.H.C.L. nr. 207/22.01.2021 privind aprobarea plății cotizaţiei Consiliului Local Socodor aferentă anului 2021, la bugetul Asociaţiei de Dezvoltare Intercomunitară Sistem Integrat de Gestionare a Deşeurilor Judeţul Arad

Având în vedere Proiectul de hotărâre privind aprobarea plății cotizaţiei Consiliului Local Socodor aferentă anului 2021, la bugetul Asociaţiei de Dezvoltare Intercomunitară Sistem Integrat de Gestionare a Deşeurilor Judeţul Arad,

în temeiul prevederilor art. 125 alin. (1) lit. b) din Ordonanța de urgență a Guvernului nr. 57/2019 privind Codul administrativ, cu modificările si completările ulterioare, respectiv al prevederilor art. 5 alin. (1) lit. b) din Regulamentul de organizare și funcționare a consiliului local,

Comisia pentru administrație publică locală, juridică, apărarea ordinii și liniștii publice, a drepturilor cetățenilor, nr.3 din cadrul Consiliului Local Socodor, adoptă următorul aviz:

Art. 1. - Se avizează **favorabil**/~~nefavorabil~~ proiectul de hotărâre a consiliului local nr. 207/22.01.2021 privind aprobarea plății cotizaţiei Consiliului Local Socodor aferentă anului 2021, la bugetul Asociaţiei de Dezvoltare Intercomunitară Sistem Integrat de Gestionare a Deşeurilor Judeţul Arad, cu ...-.../**fără amendamente**.

Art. 2. - Amendamentele si observațiile membrilor comisiei se regăsesc în anexa care face parte integrantă din prezentul aviz - nu este cazul la prezentul aviz.

Art. 3. - Prezentul aviz se comunică prin grija secretarului comisiei, în termenul recomandat, secretarului general al Comunei Socodor.

Președintele Comisiei : **Mureșan Adrian Marius**_____

Secretarul Comisiei: **Nădăban Stelian Traian**_____

ROMANIA JUDEȚUL ARAD, COMUNA SOCODOR CONSILIUL LOCAL

CONSILIUL LOCAL SOCODOR

Cod Fiscal: 3519330; comuna Socodor, nr.1, Cod Poștal: 317305, județul Arad, Tel.: +4 0257 358 100; Fax. +4 0257 358 112; e-mail: socodor@gmail.com, primaria@socodor.ro; Web: www.socodor.ro

HOTĂRÂREA Nr.14
din 29 ianuarie 2021

privind aprobarea plăţii cotizaţiei Comunei Socodor pe anul 2021 la bugetul Asociaţiei Grup de Acțiune Locală „ Micro - Regiunea Văilor Crișurilor Alb și Negru"

Consiliul Local al Comunei Socodor, Judeţul Arad, CIF 3519330, întrunit ÎN ȘEDINȚĂ ORDINARĂ LA DATA DE 29 ianuarie 2021

Având în vedere:

- referatul de aprobare al primarului Comunei Socodor, inițiator al proiectului de hotărâre, înregistrat cu nr.211/22.01.2021;
- raportul compartimentului de specialitate nr. 212/22.01.2021;
- raportul comisiilor de specialitate pe domenii de activitate ale Consiliului Local al Comunei Socodor;
- adresa nr.1 din 21.01.2021 a GAL MVC cu privire la cuantumul cotizației aferentă anului 2021;
- prevederile Statului Asociaţiei Grup de Acțiune Locală „Micro - Regiunea Văilor Crișurilor Alb și Negru";
- prevederile art.129, alin.(14) din O.U.G. nr.57/2019 privind Codul administrativ, cu modificările și completările ulterioare;

Votul exprimat de către cei 11 consilieri prezenţi la şedinţă, din cei 11 în funcţie, din care toți cei **11 consilieri au votat "pentru"**.

În temeiul art.139 alin.(1) și art.196 alin.(1) lit.a) din Ordonanța de Urgență a Guvernului nr.57/2019 privind Codul administrativ,

H O T Ă R Ă Ş T E :

Art.1: Se aprobă plata cotizaţiei Consiliului Local Socodor aferentă anului 2021 în cuantum de **5.000 lei**, la bugetul Asociaţiei Grup de Acțiune Locală „Micro - Regiunea Văilor Crișurilor Alb și Negru".

Art.2: Prezenta hotărâre se comunică prin intermediul secretarului Comunei Socodor, în termenul prevăzut de lege, primarului comunei Socodor şi Asociaţiei Grup de Acțiune Locală „Micro - Regiunea Văilor Crișurilor Alb și Negru" şi se duce la cunoştinţă publică prin afişare la sediul primăriei şi pe pagina de internet www.socodor.ro şi se comunică cu Instituţia Prefectului-Judeţul Arad, Serviciul Juridic şi Contencios Administrativ.

PREŞEDINTE DE ŞEDINŢĂ,
CONSILIER
CRISAN RAMONA
[redacted]

ROMÂNIA JUDEȚUL ARAD, COMUNA SOCODOR CONSILIUL LOCAL

SECRETAR ,
CONTRASEMNEAZĂ
CRISAN GHEORGHE
[redacted]

276

PROCEDURI OBLIGATORII ULTERIOARE ADOPTARII HOTARARII CONSILIULUI LOCAL NR. **14/29.01.2021.**[1]			
Nr. crt.	Operaţiuni efectuate	Data ZZ/LL/AN	Semnătura persoanei responsabile să efectueze procedura
0	1	2	[redacted]
1	Adoptarea hotararii[1]) s-a făcut cu majoritate **X simpla** □ absoluta □ calificata[2]	29/01/2021	
2	Comunicarea către primar[2])	29/01/2021	
3	Comunicarea către prefectul judetului[3])	09/02/2021	
4	Aducerea la cunoştinţa publica[4])+[5])	09/02/2021	
5	Comunicarea, numai in cazul celei cu caracter individual[4])+[5])	.../.../.....	
6	Hotărârea devine obligatorie[6]) sau produce efecte juridice[7]), după caz	.../.../.....	

Extrase din Ordonanţa de urgenta a Guvernului nr. 57/2019 privind Codul administrativ, cu modificările si completările ulterioare:

[1]) Art. 139 alin. (1): „In exercitarea atribuţiilor ce ii revin, consiliul local adopta hotărâri, cu majoritate absoluta sau simpla, după caz.

(2) Prin excepţie de la prevederile alin. (1), hotărârile privind dobândirea sau înstrăinarea dreptului de proprietate in cazul bunurilor imobile se adopta de consiliul local cu majoritatea calificata definita la art. 5 lit. dd), de doua treimi din numărul consilierilor locali in funcţie."

[2]) Art. 197 alin. (2): „Hotărârile consiliului local se comunica primarului."

[3]) Art. 197 alin. (1), adaptat: Secretarul general al comunei comunica hotărârile consiliului local al comunei prefectului in cel mult 10 zile lucrătoare de la data adoptării HCL.

[4]) Art. 197 alin. (4): „Hotărârile C.L.Socodor se aduc la cunoştinţa publica si se comunica, in condiţiile legii, prin grija secretarului general al comunei."

[5]) Art. 199 alin. (1): „Comunicarea hotărârilor C.L.Socodor cu caracter individual către persoanele cărora li se adresează se face in cel mult 5 zile de la data comunicării oficiale către prefect."

[6]) Art. 198 alin. (1): „Hotărârile C.L. Socodor cu caracter normativ devin obligatorii de la data aducerii lor la cunoştinţa publica."

[7]) Art. 199 alin. (2): „Hotărârile C.L.Socodor cu caracter individual produc efecte juridice de la data comunicării către persoanele cărora li se adresează."

Asociatia Grup de Actiune Locala "Micro-Regiunea Vailor Crisurilor Alb si Negru"
Sediu: sat Socodor, nr. 337, Comuna Socodor, jud. Arad, C.P. 317305
e-mail: gal@gal-mvc.ro
website: http://www.gal-mvc.ro
tel./fax: +40 257350894, mobil: +40 799882417

ASOCIATIA GRUP DE ACTIUNE LOCALA
"MICRO-REGIUNEA VAILOR CRISURILOR ALB SI NEGRU"
Adresa:Comuna Socodor, nr.337, jud. Arad
CIF: 28992731
Tel: 0257/350894

PRIMARIA COMUNEI SOCODOR
INTRARE/IEŞIRE Nr. 168
Data 21.01.2021

Nr.1/21.01.2021

NOTIFICARE DE PLATA COTIZATIE

Catre Comuna Socodor,

ASOCIATIA GRUP DE ACTIUNE LOCALA "MICRO-REGIUNEA VAILOR CRISURILOR ALB SI NEGRU"va reamintim prin prezenta ca in calitate de membru al Asociatiei (conform capitolul VI, art. 33 din Statutul Asociatiei Grup de Actiune Locala "Micro-Regiunea Vailor Crisurilor Alb si Negru"), aveti obligatia de a va achita cotizatia anuala, pe anul in curs **2021** in cuantum de **5.000,00 lei/an,** intr-un timp cat mai scurt.

Totodata va aducem la cunostinta, conform Statului Asociatiei, cap. VI – art. 33, faptul ca aveti obligatia de a va plati cotizatia anuala in valoare de 5.000 lei pentru APL, cotizatie care se achita pana la data de **30 septembrie a anului in curs**.

Cotizatiile pot fi platite fie numerar, fie prin virament bancar in contul asociatiei deschis la **First Bank,** sucursala Arad, **cont IBAN: RO18 PIRB 0200 7323 4600 2000**, titular de cont: Asociatia Grup de Actiune Locala "Micro-Regiunea Vailor Crisurilor Alb si Negru", CIF: 28992731.

Reprezentant legal,
Axente Cristian Gheorghe

[redacted]

COMUNA SOCODOR

Cod Fiscal: 3519330; comuna Socodor, nr.1, Cod Poştal: 317305, judeţul Arad, Tel.: +4 0257 358 100; Fax. +4 0257 358 112; e-mail: socodor@gmail.com, primaria@socodor.ro; Web: www.socodor.ro

Nr.210/22.01.2021

PROIECT DE HOTĂRÂRE

privind aprobarea plăţii cotizaţiei Comunei Socodor pe anul 2021 la bugetul Asociaţiei Grup de Acțiune Locală „ Micro - Regiunea Văilor Crișurilor Alb și Negru"

Consiliul Local al Comunei Socodor, Judeţul Arad, CIF 3519330, întrunit ÎN ȘEDINȚĂ ORDINARĂ LA DATA DE 29 ianuarie 2021

Având în vedere:

- referatul de aprobare al primarului Comunei Socodor, inițiator al proiectului de hotărâre, înregistrat cu nr.211/22.01.2021;
- raportul compartimentului de specialitate nr. 212/22.01.2021;
- adresa nr.1 din 21.01.2021 a GAL MVC cu privire la cuantumul cotizației aferentă anului 2021;
- prevederile Statului Asociaţiei Grup de Acțiune Locală „Micro - Regiunea Văilor Crișurilor Alb și Negru";
- prevederile art.129, alin.(14) din O.U.G. nr.57/2019 privind Codul administrativ, cu modificările și completările ulterioare;

În temeiul art.139 alin.(1) și art.196 alin.(1) lit.a) din Ordonanța de Urgență a Guvernului nr.57/2019 privind Codul administrativ,

H O T Ă R Ă Ş T E :

Art.1: Se aprobă plata cotizaţiei Consiliului Local Socodor aferentă anului 2021 în cuantum de **5.000 lei**, la bugetul Asociaţiei Grup de Acțiune Locală „Micro - Regiunea Văilor Crișurilor Alb și Negru".

Art.2: Prezenta hotărâre se comunică prin intermediul secretarului Comunei Socodor, în termenul prevăzut de lege, primarului comunei Socodor şi Asociaţiei Grup de Acțiune Locală „Micro - Regiunea Văilor Crișurilor Alb și Negru" şi se duce la cunoştinţă publică prin afişare la sediul primăriei şi pe pagina de internet www.socodor.ro şi se comunică cu Instituţia Prefectului-Judeţul Arad, Serviciul Juridic şi Contencios Administrativ.

Iniţiatorul proiectului de hotărâre,
Primar,
Jura Ioan Dimitrie

[redacted]

Avizat,
Secretar general,
Crișan Gheorghe

[redacted]

COMUNA SOCODOR

Cod Fiscal: 3519330; comuna Socodor, nr.1, Cod Poștal: 317305, județul Arad, Tel.: +4 0257 358 100; Fax. +4 0257 358 112; e-mail: socodor@gmail.com, primaria@socodor.ro; Web: www.socodor.ro

Număr înregistrare: 211 din 22 ianuarie 2021

Referatul de aprobare al primarului Comunei Socodor

privind plata cotizației Comunei Socodor pe anul 2021 la bugetul Asociației Grup de Acțiune Locală „ Micro - Regiunea Văilor Crișurilor Alb și Negru"

Subsemnatul Jura Ioan Dimitrie primar al Comunei Socodor, prezint referatul de aprobare al primarului Comunei Socodor pentru plata cotizației Comunei Socodor pe anul 2021 la bugetul Asociației Grup de Acțiune Locală „ Micro - Regiunea Văilor Crișurilor Alb și Negru".

Având în vedere notificarea de plată nr.1/21.01.2021 primită de la Asociația Grup de Acțiune Locală „ Micro - Regiunea Văilor Crișurilor Alb și Negru", statutul de membru fondator în cadrul Grupului de Acțiune Locală și coroborat cu prevederile OUG 57/2019 privind Codul administrativ, propun aprobarea plății cotizației Consiliului Local Socodor aferentă anului 2021 în cuantum de **5.000 lei**, la bugetul Asociației Grup de Acțiune Locală „ Micro - Regiunea Văilor Crișurilor Alb și Negru" Plata se va efectua numai după aprobarea bugetului local pentru anul 2021.

Primar,
Jura Ioan Dimitrie

[redacted]

COMUNA SOCODOR

Cod Fiscal: 3519330; comuna Socodor, nr.1, Cod Poştal: 317305, judeţul Arad, Tel.: +4 0257 358 100; Fax. +4 0257 358 112; e-mail: socodor@gmail.com, primaria@socodor.ro; Web: www.socodor.ro

Nr. înregistrare: 212 din 22.01.2021

Raportul compartimentului financiar contabil, impozite și taxe

privind aprobarea plăţii cotizaţiei Comunei Socodor pe anul 2021 la bugetul Asociaţiei Grup de Acțiune Locală „ Micro - Regiunea Văilor Crișurilor Alb și Negru"

Subsemnata Ilieși Brigitta Claudia, inspector de specialitate în cadrul primăriei Comunei Socodor, având în vedere notificarea de plată nr.1/21.01.2021 primită de la Asociaţia Grup de Acțiune Locală „ Micro - Regiunea Văilor Crișurilor Alb și Negru" și ținând cont de prevederile acordului de funcționare a Grupului de acțiune Locală din care Comuna Socodor face parte în calitate de membru fondator, coroborat cu prevederile OUG 57/2019 privind Codul administrativ, cu modificările şi completările ulterioare, propun aprobarea plății cotizaţiei Consiliului Local Socodor aferentă anului 2021 în sumă de **5.000 lei**, la bugetul Asociaţiei Grup de Acțiune Locală „ Micro - Regiunea Văilor Crișurilor Alb și Negru". Plata se va efectua numai după aprobarea bugetului local pentru anul 2021.

Precizez că, comuna Socodor, a beneficiat de finanțări nerambursabile derulate prin Grupul de Acțiune Locală „ Micro - Regiunea Văilor Crișurilor Alb și Negru" atât în exercițiul financiar 2007-2013 cât și în exercițiul financiar 2014-2020 și pregătește alte proiecte pentru obținerea de finanțări nerambursabile pentru viitorul exercițiu financiar 2021-2017.

COMPARTIMENTUL FINANCIAR-CONTABIL,
INSPECTOR, ILIEȘI BRIGITTA CLAUDIA

[redacted]

281

CONSILIUL LOCAL SOCODOR

Cod Fiscal: 3519330; comuna Socodor, nr.1, Cod Poștal: 317305, județul Arad, Tel.: +4 0257 358 100; Fax. +4 0257 358 112; e-mail: socodor@gmail.com, primaria@socodor.ro; Web: www.socodor.ro

Comisia pentru programe de dezvoltare economico–socială, buget-finanţe, administrarea domeniului public şi privat al comunei , agricultură, gospodărie comunală, protecţia mediului, servicii şi comerţ

AVIZUL
Nr. 14 din 28 ianuarie 2021
pentru P.H.C.L. nr. 210/22.01.2021 privind aprobarea plății cotizaţiei Consiliului Local Socodor aferentă anului 2021, la bugetul Asociației Grup de Acțiune Locală „Micro - Regiunea Văilor Crișurilor Alb și Negru"

Având în vedere Proiectul de hotărâre privind aprobarea plății cotizaţiei Consiliului Local Socodor aferentă anului 2021, la bugetul Asociației Grup de Acțiune Locală „Micro - Regiunea Văilor Crișurilor Alb și Negru",

în temeiul prevederilor art. 125 alin. (1) lit. b) din Ordonanța de urgență a Guvernului nr. 57/2019 privind Codul administrativ, cu modificările si completările ulterioare, respectiv al prevederilor art. 5 alin. (1) lit. b) din Regulamentul de organizare și funcționare a consiliului local,

Comisia pentru programe de dezvoltare economico–socială, buget-finanţe, administrarea domeniului public şi privat al comunei , agricultură, gospodărie comunală, protecţia mediului, servicii şi comerţ, nr.1 din cadrul Consiliului Local Socodor, adoptă următorul aviz:

Art. 1. - Se avizează **favorabil**/~~nefavorabil~~ proiectul de hotărâre a consiliului local nr. 210/22.01.2021 privind aprobarea plății cotizaţiei Consiliului Local Socodor aferentă anului 2021, la bugetul Asociației Grup de Acțiune Locală „Micro - Regiunea Văilor Crișurilor Alb și Negru", cu ...-.../**fără amendamente**.

Art. 2. - Amendamentele si observațiile membrilor comisiei se regăsesc în anexa care face parte integrantă din prezentul aviz - nu este cazul la prezentul aviz.

Art. 3. - Prezentul aviz se comunică prin grija secretarului comisiei, în termenul recomandat, secretarului general al Comunei Socodor.

Președintele Comisiei : **Unc Dimitrie**_____

Secretarul Comisiei: **Hanza Remus Ovidiu**_____

ROMÂNIA JUDEȚUL ARAD COMUNA SOCODOR CONSILIUL LOCAL

282

CONSILIUL LOCAL SOCODOR

Cod Fiscal: 3519330; comuna Socodor, nr.1, Cod Poştal: 317305, judeţul Arad, Tel.: +4 0257 358 100; Fax. +4 0257 358 112; e-mail: socodor@gmail.com, primaria@socodor.ro; Web: www.socodor.ro

Comisia pentru învățământ, sănătate, cultură, protecţia socială, activităţi sportive şi de agrement

AVIZUL
Nr. 14 din 28 ianuarie 2021
pentru P.H.C.L. nr. 210/22.01.2021 privind aprobarea plății cotizaţiei Consiliului Local Socodor aferentă anului 2021, la bugetul Asociației Grup de Acțiune Locală „Micro - Regiunea Văilor Crișurilor Alb și Negru"

Având în vedere Proiectul de hotărâre privind aprobarea plății cotizaţiei Consiliului Local Socodor aferentă anului 2021, la bugetul Asociației Grup de Acțiune Locală „Micro - Regiunea Văilor Crișurilor Alb și Negru",

în temeiul prevederilor art. 125 alin. (1) lit. b) din Ordonanța de urgență a Guvernului nr. 57/2019 privind Codul administrativ, cu modificările si completările ulterioare, respectiv al prevederilor art. 5 alin. (1) lit. b) din Regulamentul de organizare și funcționare a consiliului local,

Comisia pentru învățământ, sănătate, cultură, protecţia socială, activităţi sportive şi de agrement, nr.2 din cadrul Consiliului Local Socodor, adoptă următorul aviz:

Art. 1. - Se avizează **favorabil**/~~nefavorabil~~ proiectul de hotărâre a consiliului local nr. 210/22.01.2021 privind aprobarea plății cotizaţiei Consiliului Local Socodor aferentă anului 2021, la bugetul Asociației Grup de Acțiune Locală „Micro - Regiunea Văilor Crișurilor Alb și Negru", cu ...-.../**fără amendamente**.

Art. 2. - Amendamentele si observațiile membrilor comisiei se regăsesc în anexa care face parte integrantă din prezentul aviz - nu este cazul la prezentul aviz.

Art. 3. - Prezentul aviz se comunică prin grija secretarului comisiei, în termenul recomandat, secretarului general al Comunei Socodor.

Președintele Comisiei : **Crișan Ramona**_____

Secretarul Comisiei: **Mureșan Adrian Marius**_____

ROMANIA JUDEȚUL ARAD, COMUNA SOCODOR CONSILIUL LOCAL

CONSILIUL LOCAL SOCODOR

Cod Fiscal: 3519330; comuna Socodor, nr.1, Cod Poștal: 317305, județul Arad, Tel.: +4 0257 358 100; Fax. +4 0257 358 112; e-mail: socodor@gmail.com, primaria@socodor.ro; Web: www.socodor.ro

Comisia pentru administrație publică locală, juridică, apărarea ordinii și liniștii publice, a drepturilor cetățenilor

AVIZUL
Nr. 14 din 28 ianuarie 2021
pentru P.H.C.L. nr. 210/22.01.2021 privind aprobarea plății cotizației Consiliului Local Socodor aferentă anului 2021, la bugetul Asociației Grup de Acțiune Locală „Micro - Regiunea Văilor Crișurilor Alb și Negru"

Având în vedere Proiectul de hotărâre privind aprobarea plății cotizației Consiliului Local Socodor aferentă anului 2021, la bugetul Asociației Grup de Acțiune Locală „Micro - Regiunea Văilor Crișurilor Alb și Negru",

în temeiul prevederilor art. 125 alin. (1) lit. b) din Ordonanța de urgență a Guvernului nr. 57/2019 privind Codul administrativ, cu modificările si completările ulterioare, respectiv al prevederilor art. 5 alin. (1) lit. b) din Regulamentul de organizare și funcționare a consiliului local,

Comisia pentru administrație publică locală, juridică, apărarea ordinii și liniștii publice, a drepturilor cetățenilor, nr.3 din cadrul Consiliului Local Socodor, adoptă următorul aviz:

Art. 1. - Se avizează **favorabil**/~~nefavorabil~~ proiectul de hotărâre a consiliului local nr. 210/22.01.2021 privind aprobarea plății cotizației Consiliului Local Socodor aferentă anului 2021, la bugetul Asociației Grup de Acțiune Locală „Micro - Regiunea Văilor Crișurilor Alb și Negru", cu ...-.../**fără amendamente**.

Art. 2. - Amendamentele si observațiile membrilor comisiei se regăsesc în anexa care face parte integrantă din prezentul aviz - nu este cazul la prezentul aviz.

Art. 3. - Prezentul aviz se comunică prin grija secretarului comisiei, în termenul recomandat, secretarului general al Comunei Socodor.

Președintele Comisiei : **Mureșan Adrian Marius**_____

Secretarul Comisiei: **Nădăban Stelian Traian**_____

ROMANIA JUDEȚUL ARAD, COMUNA SOCODOR CONSILIUL LOCAL

284

CONSILIUL LOCAL SOCODOR

Cod Fiscal: 3519330; comuna Socodor, nr.1, Cod Poștal: 317305, județul Arad, Tel.: +4 0257 358 100; Fax. +4 0257 358 112; e-mail: socodor@gmail.com, primaria@socodor.ro; Web: www.socodor.ro

HOTĂRÂREA Nr.15

din 29 ianuarie 2021

privind aprobarea indicatorilor tehnico-economici pentru obiectivul de investiție „Modernizare centură ocolitoare a comunei Socodor și racord cu străzile 27, 29,10 și 46, comuna Socodor, județul Arad"

Consiliul Local al Comunei Socodor, Judeţul Arad, CIF 3519330, întrunit ÎN ȘEDINȚĂ ORDINARĂ LA DATA DE 29 ianuarie 2021

Având în vedere:

- referatul de aprobare al primarului Comunei Socodor, inițiator al proiectului de hotărâre, înregistrat cu nr.214/22.01.2021;
- raportul compartimentului de specialitate nr. 215/22.01.2021;
- raportul comisiilor de specialitate pe domenii de activitate ale Consiliului Local al Comunei Socodor;
- prevederile DALI întocmit de SC Viaduct SRL pentru obiectivul „Modernizare centură ocolitoare a comunei Socodor și racord cu străzile 27, 29,10 și 46, comuna Socodor, județul Arad";
- Devizului general al proiectului „Modernizare centură ocolitoare a comunei Socodor și racord cu străzile 27, 29,10 și 46, comuna Socodor, județul Arad";
- prevederile art. 1, alin. (2), art. 9, art. 10 din H.G. nr. 907/2016 privind etapele de elaborare și conținutul-cadru al documentațiilor tehnico-economice aferente obiectivelor/proiectelor de investiții finanțate din fonduri publice, cu modificările și completările ulterioare;
- prevederile art. 44 alin.(1) din Legea nr.273/2006 privind finanţele publice locale, cu modificările şi completările ulterioare;
- prevederile art.129 alin.(2), lit. b), alin.(4), lit. d) și ale alin.(7), lit. m) din O.U.G. nr.57/2019 privind Codul administrativ, cu modificările și completările ulterioare;

Votul exprimat de către cei 11 consilieri prezenţi la şedinţă, din cei 11 în funcţie, din care toți cei **11 consilieri au votat "pentru",** fiind îndeplinită condiția de majoritate absolută, cerută de prevederile art.139 alin.1 din O.U.G. nr.57/2019 privind Codul administrativ, cu modificările și completările ulterioare.

În temeiul art.139 alin.(1) și art.196, alin.1, lit. a) din O.U.G. nr.57/2019 privind Codul administrativ, cu modificările și completările ulterioare,

H O T Ă R Ă Ș T E

Art.1. Se aprobă DALI, pentru obiectivul de investiție **„Modernizare centură ocolitoare a comunei Socodor și racord cu străzile 27, 29,10 și 46, comuna Socodor, județul Arad"** întocmit în conformitate cu prevederile HG nr.907/2016, investiție care va fi finanțată din bugetul local al comunei Socodor și din alte sume atrase, respectiv de la bugetul de stat prin Compania Națională de Investiții (CNI) și/sau fonduri externe nerambursabile.

Art.2. Se aprobă indicatorii tehnico-economici pentru obiectivul de investiție **„Modernizare centură ocolitoare a comunei Socodor și racord cu străzile 27, 29,10 și 46, comuna Socodor, județul Arad"**, conform anexei nr.1 la prezenta hotărâre.

285

Art.3. Se aprobă devizul general al obiectivului „**Modernizare centură ocolitoare a comunei Socodor și racord cu străzile 27, 29,10 și 46, comuna Socodor, județul Arad"**, conform anexei nr.2 la prezenta hotărâre.

Art.4. Prezenta hotărâre se comunică, prin intermediul secretarului comunei, în termenul prevăzut de lege, primarului comunei Socodor, compartimentului contabilitate impozite și taxe din cadrul Primăriei Socodor, Companiei Naționale de Investiții şi se duce la cunoştinţă publică prin afişare la sediul primăriei şi pe pagina de internet www.socodor.ro şi se comunică cu Instituţia Prefectului - Județul Arad, Serviciul Juridic şi Contencios Administrativ.

PREŞEDINTE DE ŞEDINŢĂ,
CONSILIER
CRIŞAN RAMONA
[redacted]

ROMÂNIA JUDEȚUL ARAD, COMUNA SOCODOR CONSILIUL LOCAL

SECRETAR ,
CONTRASEMNEAZĂ
CRIŞAN GHEORGHE
[redacted]
SECRETAR

PROCEDURI OBLIGATORII ULTERIOARE ADOPTARII HOTARARII CONSILIULUI LOCAL NR. **15/29.01.2021.**[1]			
Nr. crt.	Operațiuni efectuate	Data ZZ/LL/AN	Semnătura persoanei responsabile sa efectueze
0	1	2	[redacted]
1	Adoptarea hotararii[1]) s-a făcut cu majoritate □ simpla **X absoluta** □ calificata[2]	29/01/2021	
2	Comunicarea către primar[2])	29/01/2021	
3	Comunicarea către prefectul judetului[3])	10/02/2021	
4	Aducerea la cunoștința publica[4])+[5])	10/02/2021	
5	Comunicarea, numai in cazul celei cu caracter individual[4])+[5])	.../.../.....	
6	Hotărârea devine obligatorie[6]) sau produce efecte juridice[7]), după caz	.../.../.....	

Extrase din Ordonanța de urgenta a Guvernului nr. 57/2019 privind Codul administrativ, cu modificările si completările ulterioare:
[1]) Art. 139 alin. (1): „In exercitarea atribuțiilor ce ii revin, consiliul local adopta hotărâri, cu majoritate absoluta sau simpla, după caz.
(2) Prin excepție de la prevederile alin. (1), hotărârile privind dobândirea sau înstrăinarea dreptului de proprietate in cazul bunurilor imobile se adopta de consiliul local cu majoritatea calificata definita la art. 5 lit. dd), de doua treimi din numărul consilierilor locali in funcție."
[2]) Art. 197 alin. (2): „Hotărârile consiliului local se comunica primarului."
[3]) Art. 197 alin. (1), adaptat: Secretarul general al comunei comunica hotărârile consiliului local al comunei prefectului in cel mult 10 zile lucrătoare de la data adoptării HCL.
[4]) Art. 197 alin. (4): „Hotărârile C.L.Socodor se aduc la cunoștința publica si se comunica, in condițiile legii, prin grija secretarului general al comunei."
[5]) Art. 199 alin. (1): „Comunicarea hotărârilor ... cu caracter individual către persoanele cărora li se adresează se face in cel mult 5 zile de la data comunicării oficiale către prefect."
[6]) Art. 198 alin. (1): „Hotărârile ... cu caracter normativ devin obligatorii de la data aducerii lor la cunoștința publica."
[7]) Art. 199 alin. (2): „Hotărârile ... cu caracter individual produc efecte juridice de la data comunicării către persoanele cărora li se adresează."

INDICATORII TEHNICO – ECONOMICI PENTRU OBIECTIVUL DE INVESTIŢII
"MODERNIZARE CENTURA OCOLITOARE ŞI RACORD CU STRAZILE 27, 29, 10 SI 46 ÎN COMUNA SOCODOR, JUDEŢUL ARAD"

I.	**Valoare totala investiţie (incl. TVA)**	**4.362.111 lei**
	-din care C+M :	4.118.150 lei
	-din care supusă procedurii de achiziţie:	4.130.050 lei
II.	**Caracteristici tehnice (drum) :**	-categoria drumului: drum de centura ocolitoare si racorduri -viteza de proiectare: 40 km/h; -Categoria de importanţă: „C" (normala); -Clasa tehnică al drumului: III
	Amplasament	-pe teritoriul administrativ al U.A.T. Socodor făcand legătura între DN 79 A şi DA 1 ;
	Elementele geometrice **CENTURA** - în plan: ◊ Lungimea:	-traseul proiectat al centurii se menţine peste traseul drumului asfaltat existent care se afla in stare de degradare 3,060 km
	Elementele geometrice **STRAZI** - în plan: ◊ Lungimea:	-traseul proiectat al strazilor se menţine peste traseul existent al strazilor care sunt de pamant ; 0,730 km
	- profil transversal **CENTURA**: ◊ Laţime carosabil: ◊ Lăţime platformă: ◊ Acostamente: - profil transversal **STRAZI**: ◊ Laţime carosabil: ◊ Lăţime platformă: ◊ Acostamente:	5,50 m ; 7,00 m ; 2 *0,75 m din care: 2 *0,25 m banda de incadrare cu structura identica cu a drumului; 2 *0,50 m acostamente din material pietros; 4,00 m ; 5,00 m ; 2 *0,50 m din material pietros;
	Panta transversală în aliniament:	-pe partea carosabilă 2,5% sub formă de acoperiş şi pantă unică pe acostamente 4%

287

	a) Structura rutiera:	
	CENTURA	-4,0 cm beton asfaltic B.A. 16, conform SR EN 13108-1; - 6,0 cm beton asfaltic deschis B.A.D. 22,4, conform 13108-1; - frezare strat de mixtura asfaltica existent aprox. 10 cm -12 cm reprofilare strat de piatra sparta si corectare panta -45 cm structura existent - caseta balast pentru largire drum ;
	STRAZI	-4,0 cm beton asfaltic B.A. 16, conform SR EN 13108-1; - 6,0 cm beton asfaltic deschis B.A.D. 22,4, conform 13108-1; -15,0 cm strat de piatra sparta -30,0 cm strat de balast -25,0 cm strat de piatra bruta
	Principalele lucrări care se vor executa:	- frezarea asfaltului existent de pe centura pe o adancime de aprox. 10 cm, utilizand acest material la impanarea acostamentelor pietruite; -se vor executa casete pentru largirea drumului de centura, pe o singura parte a drumului si/sau pe ambele parti (conform situatiei din teren) ; - reprofilarea stratului de piatră spartă cu adaos de material pietros (realizare forma in pana în secţiune transversală a corecturii pantei de la 3 % la 2,5 % - curăţirea stratului din piatră spartă în vederea amorsării; - amorsarea suprafeţei carosabile cu emulsie bituminoasă; - aşternerea stratului de legătură din beton asfaltic BAD 22,5; - curaţirea stratului de legătură, implicit şi amorsarea; - aşternerea unui strat de uzură din mixtură asfaltică BA16 . - santurile existente se vor curate/decolmata si e partea stg. a drumului (unde se realizeaza largirea) vor fii retrasate; - se vor executa podete transversale si laterale noi din tuburi PEHD dim.Ø 500 si Ø 600; - podete existente (executate anterior) si aflate in stare buna se vor largi;
III.	**Durata de realizare:**	: 24 luni, din care 6 luni pentru realizarea C+M
IV	**Finanţarea investiţiei:**	Prin fonduri de la Bugetul de Stat Şi Bugetul local

PREŞEDINTE DE ŞEDINŢĂ,
CRIŞAN RAMONA
[redacted]

ROMÂNIA JUDEȚUL ARAD, COMUNA SOCODOR CONSILIUL LOCAL

SECRETAR GENERAL,
CRIŞAN GUBORGUE
[redacted]
AVIZAT
SECRETAR

288

ANEXA 2 LA HCL 16/29.01.2021

Intocmit in conformitate cu H.G.907/29,11,2016

ANEXA 7
18.01.2021

Proiectant,
S.C.VIADUCT S.R.L.
RO11682361;J02/171/199

DEVIZ GENERAL ESTIMATIV

al obiectului de investitii:

MODERNIZARE CENTURA OCOLITOARE SI RACORD CU STRAZILE 27,29,10 SI 46 ,
IN COMUNA SOCODOR, JUD. ARAD

Nr. Crt.	Denumirea capitolelor şi subcapitolelor de cheltuieli	Valoare (fără TVA)	TVA [19%]	Valoare cu TVA
		lei	lei	lei
1	2	3	4	5
CAPITOLUL 1	**Cheltuieli pentru oţinerea şi amenajarea terenului**			
1.1	Obţinerea terenului	0	0	0
1.2	Amenajarea terenului	0	0	0
1.3	Amenaj. pt protecţia mediului şi aduc.la stare initiala	0	0	0
1,4	Cheltuieli pentru relocare/protectia utiltatilor	10000	1900	11900
Total capitol 1		**10000**	**1900**	**11900**
CAPITOLUL 2	**Cheltuieli pentru asigurarea utilităţilor necesare obiectivului de investitii**			
2,1	Pe amplas.inv.si /chelt.aferente racord.la retelele de utilit	0	0	0
Total capitol 2		**0**	**0**	**0**
CAPITOLUL 3	**Cheltuieli pentru proiectare şi asistenţă tehnică**			
3.1	Studii	3000	0	3000
	3,1,1, Studii de teren(topo, geo)	*3000*	*0*	*3000*
	3,1,2, Raport privind impactul asupra mediului	*0*	*0*	*0*
	3,1,3, Alte studii specifice	*0*	*0*	*0*
3.2	Doc.-suport si chelt.pt obtin.de avize,acorduri si autor.	0	0	0
3,3	Expertiza tehnica	3000	570	3570
3,4	Certific. performant.energetice si auditul energ.al clad.	0	0	0
3,5	Proiectare	56300	10697	66997
	3,5,1,Tema de proiectare	*0*	0	0
	3,5,2,Studiul de prefezabilitate	*0*	0	0
	3,5,3,Studiul de fezabilitate/doc.de avizare a lucrarilor de interventie	*14500*	2755	17255
	3.5.4. Documentaţiile tehnice necesare in vederea obţinerii avizelor/acordurilor/autorizaţiilor	*0*	0	0
	3.5.5. Verificarea tehnică de calitate a proiectului tehnic şi a detaliilor de execuţie	*3800*	*722*	*4522*
	3.5.6. Proiect tehnic şi detalii de execuţie	*38000*	*7220*	*45220*
3,6	Organizarea procedurilor de achiziţie:	0	0	0
3,7	Consultanţă	0	0	0
	3,7,1, Managementul de proiect pentru obiectivul de investitii	*0*	*0*	*0*
	3,7,2, Auditul financiar	*0*	*0*	*0*
3,8	Asistenţă tehnică (max.1,5%)	48449	9205	57654
	3,8,1, Asistenta tehnica din partea proiectantului	*10382*	*1973*	*12354*
	3,8,1,1-pe perioada de executie a lucrarilor	10382	1973	12354
	3,8,1,2-pt.participarea proiectantului la fazele incluse in programul de control al lucrarilor de executie,avizat de I.S.C.	0	0	0
	3,8,2- Dirigentie de santier,asigurata de personal tehnic de specialitate, autorizat in conditiile legii 1%	*38067*	*7233*	*45300*
Total capitol 3		**110749**	**20472**	**131221**

Nr. Crt.	Denumirea capitolelor şi subcapitolelor de cheltuieli	Valoare* (fără TVA) lei	TVA [19%] lei	Valoare cu TVA lei
1	2	3	4	5
CAPITOLUL 4 Cheltuieli pentru investitia de baza				
4.1	Lucrari de constructii si instalatii	3460630	657520	4118150
4.2	Montaj utilaje, echipamente tehnologice si functionale	0	0	0
4,3	Utilaje, echipamente tehnologice si functionale care necesita montaj	0	0	0
4,4	Utilaje, echipamente tehnologice si functionale care nu necesita montaj si echipamente de transport	0	0	0
4,5	Dotari(porti, plasa,stalpi tenis, fileu)	0	0	0
4,6	Active necorporale	0	0	0
Total capitol 4		**3460630**	**657520**	**4118150**
CAPITOLUL 5 Alte cheltuieli				
5.1	Organizare de santier 0,25% (max.2,5%)	0	0	0
	5,1,1,Lucrări constr.şi instal.aferente org.de şantier	*0*	*0*	*0*
	5,1,2,Cheltuieli conexe organizarii santierului	*0*	*0*	*0*
5.2	Comisioane, cote, taxe, costul creditului	39067	0	39067
	5,2,1, Comisioanele si dobanzile aferente credit.bancii finantatoare	*0*	*0*	*0*
	5,2,2, Cota aferenta ISC pt. controlul calit.lucr. de constr.0,5%	*17303*	*0*	*17303*
	5,2,3, Cota aferenta ISC pt. controlul statului in amenaj.teritoriu,urbanism si pt.autoriz.lucr.de constr.0,1%	*3461*	*0*	*3461*
	5,2,4, Cota aferenta Casei Sociale a Constructorului-CSC 0,5%	*17303*	*0*	*17303*
	5,2,5.Taxe pt.acorduri,avize conforme si AC/AD	*1000*	*0*	*1000*
5.3	Cheltuieli diverse şi neprevăzute 1,5% (max.10% din cap 1.2, 1.3, 2, 3, 4)	51909	9863	61772
5.4	Cheltuieli pentru informare si publicitate	0	0	0
Total capitol 5		**90976**	**9863**	**100839**
CAPITOLUL 6 Cheltuieli pt probe tehnologice si teste				
6.1	Pregătirea personalului de exploatare	0	0	0
6.2	Probe tehnologice şi teste	0	0	0
Total capitol 6		**0**	0	**0**
TOTAL GENERAL		**3672356**	**689755**	**4362111**
din care Cheltuieli pt. investitia de baza 4.1+4.3+4.4+4.5		**3460630**	**657520**	**4118150**
din care C+M (1.2+1.3+1.4+2+ 4.1+4.2+5.1.1)		**3470630**	**659420**	**4130050**

Data: Ianuarie 2021
Beneficiar/Investitor
COMUNA SOCODOR
Primar, JURA Ioan Dimitrie

Intocmit,
(numele) RADU Elisabeta
(functia) Administrator
.....
(semnatura)

SOCIETATE COMERCIALĂ C.I.F. RO11682381 VIADUCT S.R.L. Ind. Arad

PREŞEDINTE DE ŞEDINŢĂ
[redacted]

ROMÂNIA JUDEŢUL ARAD, COMUNA SOCODOR CONSILIUL LOCAL

SECRETAR,
[redacted]

D.A.L.I.

DENUMIREA LUCRARII:

"MODERNIZARE CENTURA OCOLITOARE SI RACORD CU STRAZILE 27, 29, 10 SI 46 IN COMUNA SOCODOR"

BENEFICIAR:
COMUNA SOCODOR

PROIECTANT:
S.C.VIADUCT S.R.L.

Nr. Ord. Reg. Com.: J02/171/1999
Atribut fiscal: RO, CIF: 11082381
Sediul: str. Izvorului, nr. 33, Sebis, jud.Arad
Capital social: 20 000 lei
Tel./Fax : 0257 311 055

SR EN ISO 9001:2015

SR EN ISO 14001:2015

PROIECT NR.9/2020

PROIECTANT:SC VIADUCT SRL
SEBIS, Str.Izvorului Nr.33,
Judeţul Arad,
Tel/fax : 0257 311 055
Mobil: 0745 590 184
E-mail: viaduct_srl@yahoo.com

MEMORIU TEHNIC

În vederea eliberării Certificatului de Urbanism

DATE GENERALE

1.1. Denumirea obiectivului:
„MODERNIZARE CENTURA OCOLITOARE SI RACORD CU STRAZILE 27, 29, 10 SI 46 IN COMUNA SOCODOR"

Sursa de finanţare:
Finanţare prin Fondul de Dezvoltare şi Investiţii /Buget Local şi alte surse legal constituite - alocări de la Bugetul C.J. Arad.

1.2. Persoana juridică achizitoare:
COMUNA SOCODOR, judeţul Arad

1.3. Amplasament
In judeţul Arad, pe domeniul public aparţinător comunei SOCODOR, in extravilanul localitii, A- centura: pe traseul existent al traseului „DA 1", iar
B-racordarea cu strazile 27,29,10 si 46 au amplasamentul în intravilanul localităţii.

1.4 Regimul tehnic
Folosinţa actuală ,

A- Drum agricol care face legătura cu alte drumuri agricole, precum şi cu drumul national;
B- intravilan străzi rurale de folosinţă locală , care asigură accesul la locuinţe şi pentru servicii curente sau ocazionale în zonele cu trafic local.

Situaţia existentă
A – drum agricol care pe primii 1,9 km este asfaltat, iar pe restul traseului este pietruit pe o laţime de 3 m, avand platforme de întalnire;
B-strazile propuse pentru amenajare, sunt de pamant, fara asigurarea accesului spre centură.

Situaţia propusă

A- drumul agricol „DA 1", prin modernizarea (lărgirea) drumului să devină centura ocolitoare al localităţii Socodor;
B- străzile propuse pentru amenajare să devină străzi modernizate, care o să asigure accesul la centura ocolitoare.

Caracteristicile principale ale obiectivelor proiectate sunt:

A-centura ocolitoare

- lungime drum : 3,025 km;
- categoria de importanţă: C;
- tip structură rutieră: nerigidă (suplă);
- lăţime parte carosabilă: 5,50 m;
- lăţime platformă: 7,00 m;
- acostamente: 2 * 0,75 m.

B- Străzile 27, 29, 10 si 46

- lungime străzi : 0,730 km;
- categoria de importanţă: C;
- clasa tehnică: III,- mediul rural
- tip structură rutieră: nerigidă (suplă);
- lăţime parte carosabilă: 4,00 m;
- lăţime platformă: 5,00 m;
- acostamente: 2 * 0,50 m.

Soluţia tehnică pentru străzile proiectate :
- imbrăcăminte bituminoasă rutieră din două straturi;
- straturi de fundaţii din piatră spartă şi balast;
- consolidare terasamente (străzi) din blocaj de piatră.

Pe întreaga lungime a centurii ocolitoare şi străzilor proiectate, se vor prevedea:

- lucrări de săpături şi umpluturi realizate cu utilaje mecanice;
- reprofilarea mecanică parte carosabilă ;
- realizarea structurii rutiere din balast, piatra sparta, beton asfaltic cu mijloace mecanice;
- realizarea acostamentelor din material pietros;
- descărcarea apelor dirijate pe şanţuri/canale existente din pământ şi decolmatate precum şi proiectate (in cazul retrasării) din pamant neamenajate;
- menţinerea podeţelor cu stare de viabilitate bună cu posibilitatea lărgirii lor/ înlocuirii în cazul cerinţelor conform situaţiilor de pe teren;
- transportul materialelor adiacente;
- semnalizarea pe orizontală şi pe verticală a traseului conform Stas în vigoare.

2. Necesitate şi oportunitatea lucrării

Prezentele obiective de investiţii reprezintă principalele caracteristici şi indicatori tehnico-economici ai investiţiilor rezultaţi în baza soluţiilor tehnice propuse pentru asigurarea utilizării raţionale şi eficiente a cheltuielilor pentru satisfacerea nevoilor populaţiei şi operatorilor economici, astfel investiţia are un impact asupra proprietarilor de mijloace de transport şi de utilaje agricole, facilitând accesul în partea de Sud în spre partea de Nord a localităţii, fără a mai fi nevoiţi să tranziteze intravilanul comunei Socodor.
Prin realizarea investiţiei vor fi create locuri noi de muncă şi bine plătite pe de o parte respectiv vor creşte semnificativ veniturile bugetului local al comunei Socodor.

Lucrările proiectate nu introduc efecte negative suplimentare faţă de situaţia existentă asupra solului, drenajului, microclimatului, apelor de suprafaţă, vegetaţiei, faunei, peisajului sau din punct de vedere acustic.

Nu sunt afectate obiective de interes cultural sau istoric.
Prin executarea lucrărilor proiectate vor apărea unele influenţe favorabile asupra factorilor de mediu cât si din punct de vedere economic si social .

3. ELEMENTELE CARACTERISTICE ALE LUCRARII

Ob.A – Centura ocolitoare

- L= 3,025 km;
- Carosabil 5,50, o bandă pentru fiecare sens de circulaţie.

Ob.B – Strazi

- L= 0,73 km;

Carosabil 4,0 m, o bandă pentru ambele sensuri de circulaţie.

4. CRITERII DE PROIECTARE

Se va ţine cont de recomandările expertului tehnic din expertiza tehnică.

Pe baza studiilor necesare proiectării (ridicări topografice şi studii geo) instrucţiunilor tehnice în vigoare se va urmării următoarele:

4.1. Sporirea capacităţii portante al zestrei existente şi îmbunătăţirea suprafeţei existente prin proiectarea sistemului rutier ;

4.2. Îmbunătăţirea elementelor geometrice în profil longitudinal si transversal conform legislaţiei în vigoare, urmărind ca axa străzilor proiectate să urmărească pe cât posibil traseul existent astfel încât să nu fie nevoie de lucrări de exproprieri şi volumul de mişcarea terasamentelor să fie minimă;

4.3. Sporirea siguranţei circulaţiei rutiere prin amplasarea indicatoarelor de circulaţie şi executarea marcajelor;

4.4. Creşterea gradului de confort pentru pietonii comunei.

PROIECTANT,

S.C. VIADUCT S.R.L. ,

ADMINISTRATOR,

RADU Elisabet [redacted]

S.R.L. Sebis-Jud. Arad

Intocmit,

Ing. RADU Neculae

[redacted]

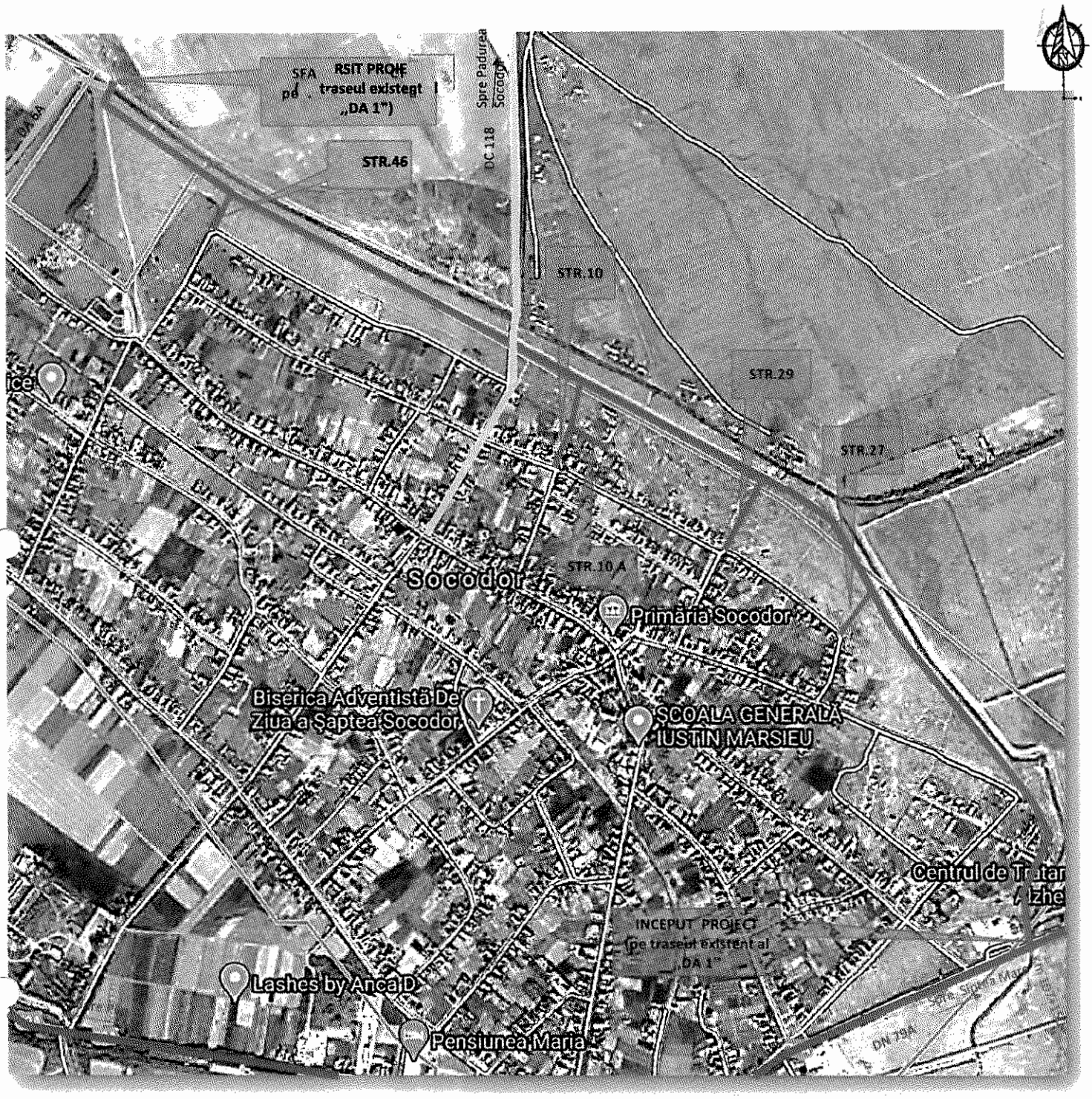

LEGENDA

AMPLASAMENTUL INVESTITIEI PROPUSE
CENTURA OCOLITOARE
RACORD STRAZI

DRUM NATIONAL (asfaltat)
DRUM COMUNAL (asfaltat)
DRUM AGRICOL (asfaltat)

JUDETUL ARAD, COMUNA SOCODOR

VERIFICATOR	NUME	SEMNATURA	CERINTA		
	S.C. VIADUCT S.R.L. Sebis, str.Izvorului nr.33 I: RO 11682361 Nr.ORC:J02/171/23.04.1999			Beneficiar: **COMUNA SOCODOR**	Nr. proiect 9/2020
	Nume	Semnatura	SCARA 1/10000	Titlu proiect: **MODERNIZARE CENTURA OCOLITOARE SI RACORD CU STRAZILE 27,29,10 SI 46 IN COMUNA SOCODOR**	Faza: D.A.L.I.
SEF PROIECT	Ing.RADU N.				
PROIECTAT	Ing.RADU N.		data	Titlu plansa: **PLAN DE INCADRARE IN ZONA**	Nr. Pl. 1
DESENAT	Th. RADU E.		2020		

PROFIL TRANSVERSAL TIP 1

SECTOR RACORD cu DN

se aplică pe Centură între km 0+000 (marg.carosabil DN) si km 0+015

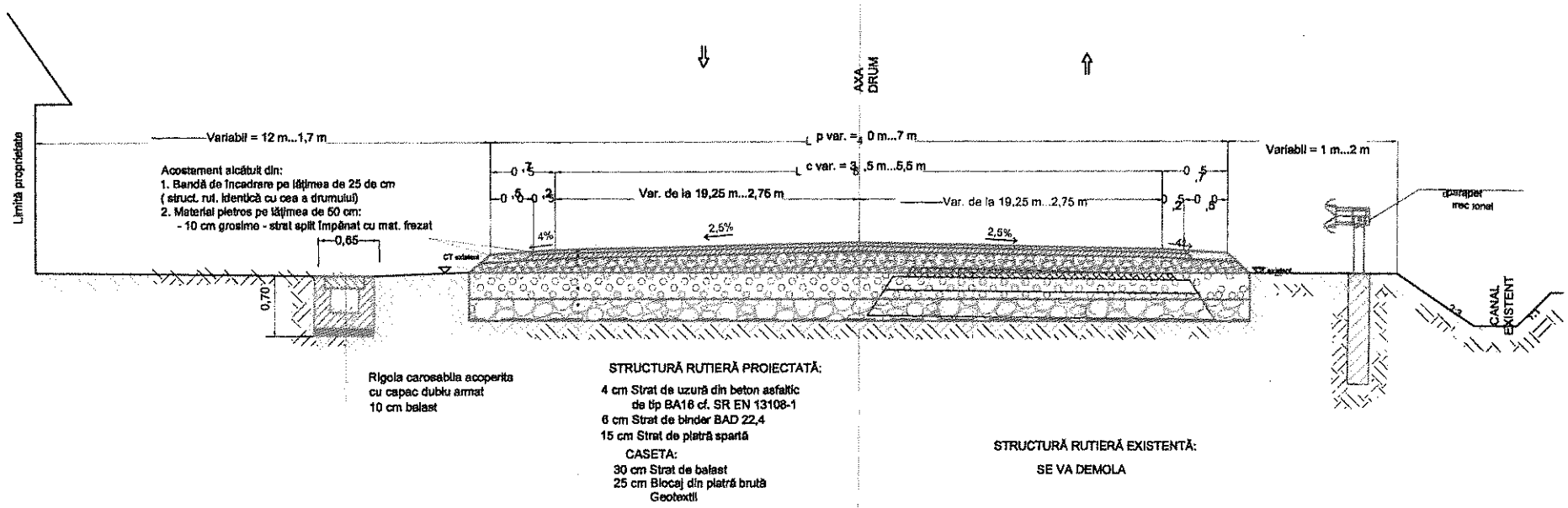

NOTA:

Pe partea dreaptă, pe sectorul de drum cuprins între 0+010 și 0+025, se vor monta parapete metalice (siguranța circulației) pe o lungime de L = 15 m.

Pe partea stângă a centurii colectarea apelor meteorice de pe partea carosabilă este asigurată prin rigole carosabile, acestea fiind dirijate spre camera de potmol

VERIFICATOR/ EXPERT	NUME	SEMNATURA	CERINTA		
SC VIADUCT SRL C.U.I. RO 11682361; J02/171/04.07.1999 str. Izvorului, nr.33, Sebis, jud.Arad				BENEFICIAR: COMUNA SOCODOR	Nr.pr. 9/2020
SPECIFICATIE:	NUME	SEMNATURA	Scara 1:50	TITLU PROIECT: "MODERNIZARE CENTURĂ OCOLITOARE ȘI RACORD CU STRĂZILE 27,29,10 ȘI 46 ÎN COMUNA SOCODOR"	Faza: D.A.L.I.
ŞEF PROIECT:	ing.RADU Neculae				
PROIECTAT:	ing.RADU Neculae		Data: 2020	TITLU PLANSA: "Obiectul: A - CENTURA" PROFIL TRANSVERSAL TIP 1	Nr.pl. 2/1
DESENAT:	th. RADU Elisabeta				

296

PROFIL TRANSVERSAL TIP 2
se aplică pe Centură între km 0+015 - 1+930

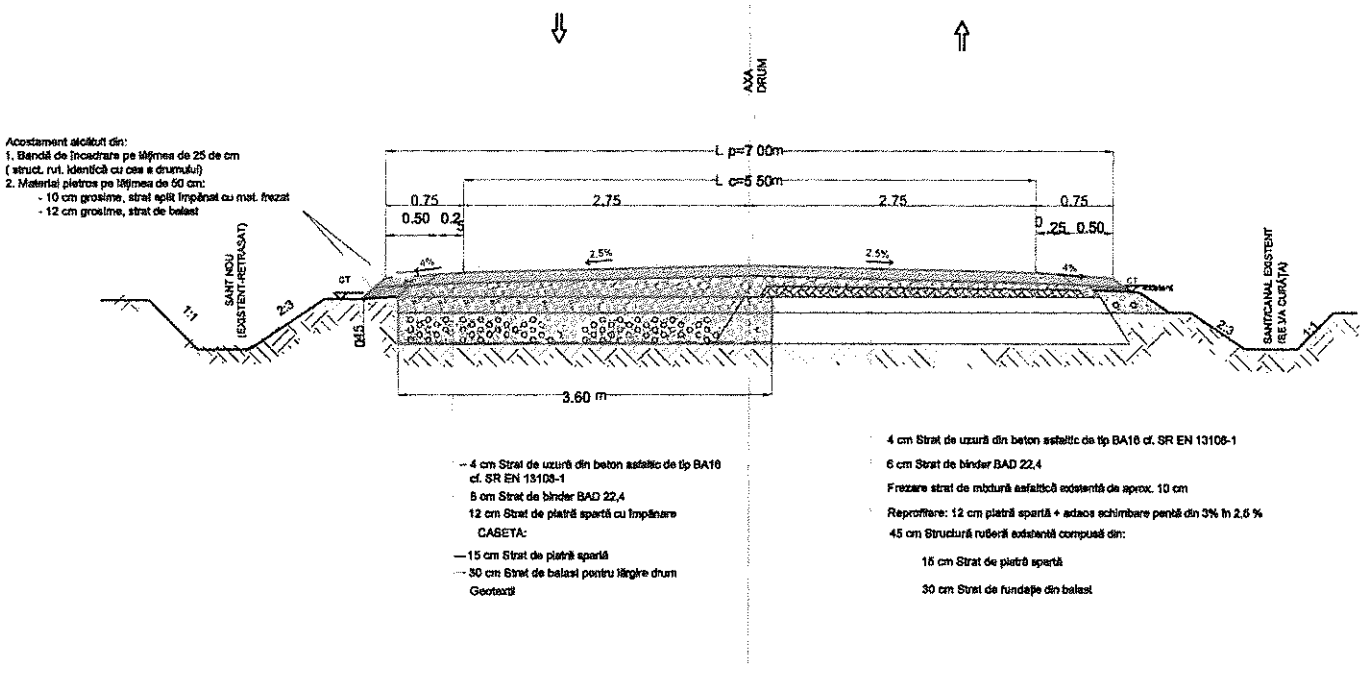

NOTA:

Pe partea stângă a centurii, între km 0+021 - 0+090, colectarea apelor meteorice de pe partea carosabilă este asigurată prin rigole carosabile.

VERIFICATOR/ EXPERT	NUME	SEMNATURA	CERINTA	
SC VIADUCT SRL C.U.I. RO 11682361; J02/171/04.07.1999 str. Izvorului, nr.33, Sebis, jud.Arad			BENEFICIAR: COMUNA SOCODOR	Nr.pr. 9/2020
SPECIFICATIE:	NUME	SEMNATURA	Scara 1:50	TITLU PROIECT: "REALIZARE CENTURĂ OCOLITOARE ȘI RACORD CU STRĂZI E 27,29,10 ȘI 46 ÎN COMUNA SOCODOR"	Faza: D.A.L.I.
SEF PROIECT:	ing.RADU Neculae				
PROIECTAT:	ing.RADU Neculae		Data: 2020	TITLU PLANȘA: "Obiectul: A - CENTURA" *PROFIL TRANSVERSAL TIP 2*	Nr.pl. 2/2
DESENAT:	th. RADU Elisabeta				

SOCIETATEA COMERCIALĂ C.I.F. RO11682361 VIADUCT S.R.L. Arad

297

PROFIL TRANSVERSAL TIP 3

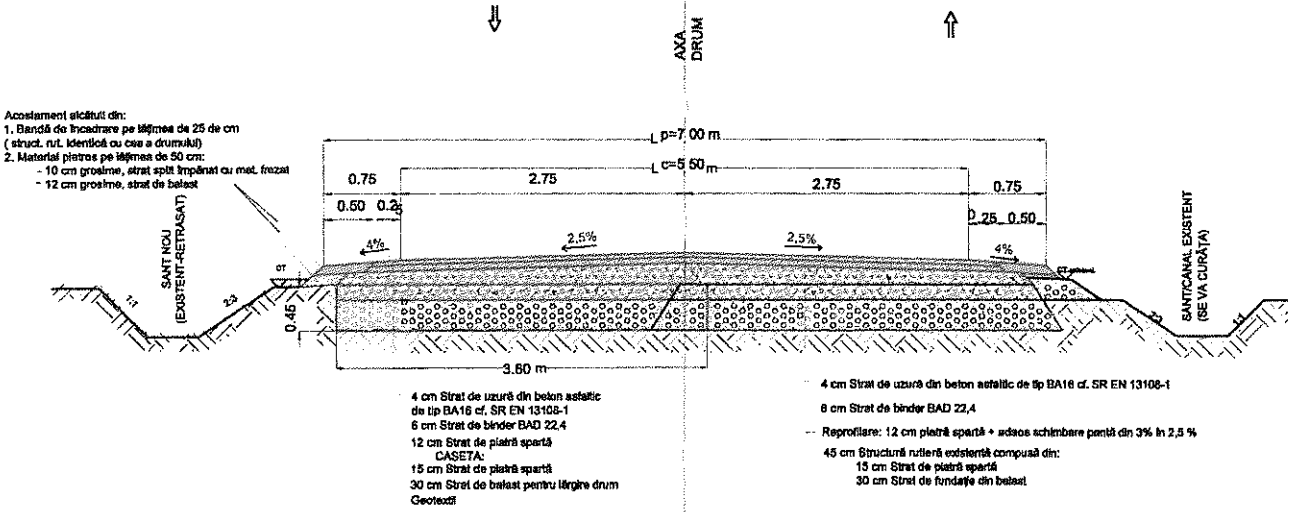

NOTA:
Se aplică de la km 1+930 - 3+025, pe sectorul de drum agricol pietruit în anii anteriori.

VERIFICATOR/ EXPERT	NUME	SEMNATURA	CERINTA	
SC VIADUCT SRL C.U.I. RO 11882361; J02/171/04.07.1999 str. Izvorului, nr.33, Sebis, jud.Arad				BENEFICIAR: COMUNA SOCODOR — Nr.pr. 9/2020
SPECIFICATIE:	NUME	SEMNATURA	Scara 1:50	TIT.U PROIECT: "MODERNIZARE CENTURĂ OCOLITOARE ȘI RACORD CU STRĂZILE 27,29,10 ȘI 46 ÎN COMUNA SOCODOR" — Faza: D.A.L.I.
SEF PROIECT:	ing.RADU Neculae			
PROIECTAT:	ing.RADU Neculae		Data: 2020	TIT.U PLANSA: "Obiectul: A - CENTURA" — Nr.pl. 2/3
DESENAT:	th. RADU Elisabeta			PROFIL TRANSVERSAL TIP 3

SOCIETATEA COMERCIALĂ C.I.F. R 11882361 ARAD

298

PROFIL TRANSVERSAL TIP 4
se aplică pe STRĂZILE nr. 27, 29, 10 și 46

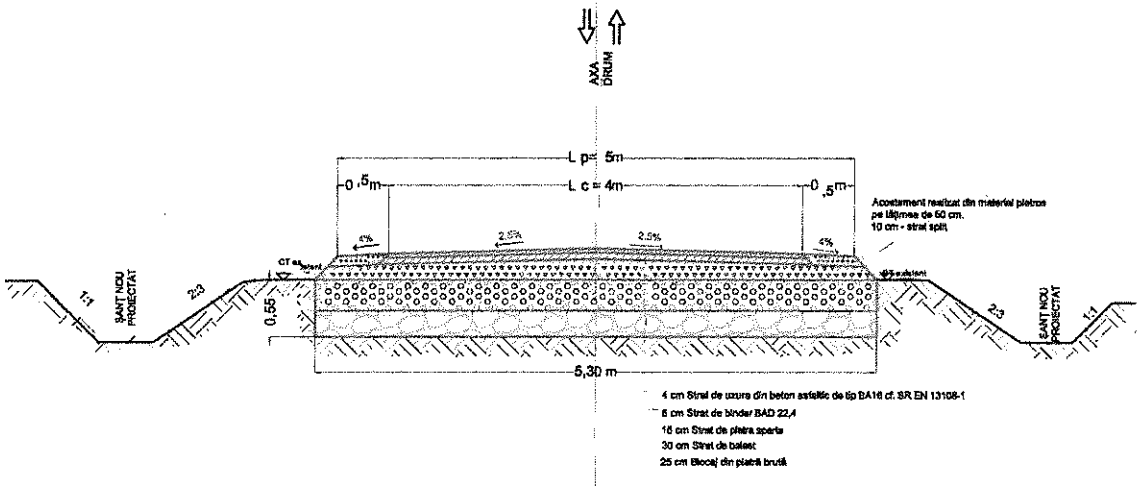

VERIFICATOR/ EXPERT	NUME	SEMNATURA	CERINTA	
SC VIADUCT SRL C.U.I. RO 11682361; J02/171/04.07.1999 str. Izvorului, nr.33, Sebis, jud.Arad			BENEFICIAR: COMUNA SOCODOR	Nr.pr. 9/2020
SPECIFICATIE:	NUME	SEMNATURA	Scara 1:50	TITLU OBIECTIV: "MODERNIZARE CENTURĂ OCOLITOARE ȘI RACORD CU STRĂZILE 27,29,10 ȘI 46 ÎN COMUNA SOCODOR"	Faza: D.A.L.I.
SEF PROIECT:	ing.RADU Nicolae				
PROJECTAT:	ing.RADU Nicolae		Data: 2020	TITLU PLANȘA: "Obiectul: B - RACORD STRĂZI" *PROFIL TRANSVERSAL TIP 4*	Nr.pl. 2/4
DESENAT:	tb. RADU Elisabeta				

SOCIETATEA COMERCIALĂ C.I.F. RO11682361 VIADUCT

299

PROFIL TRANSVERSAL TIP 3/4
se aplică pe STRĂZILE nr. 27, 29, 10 și 46

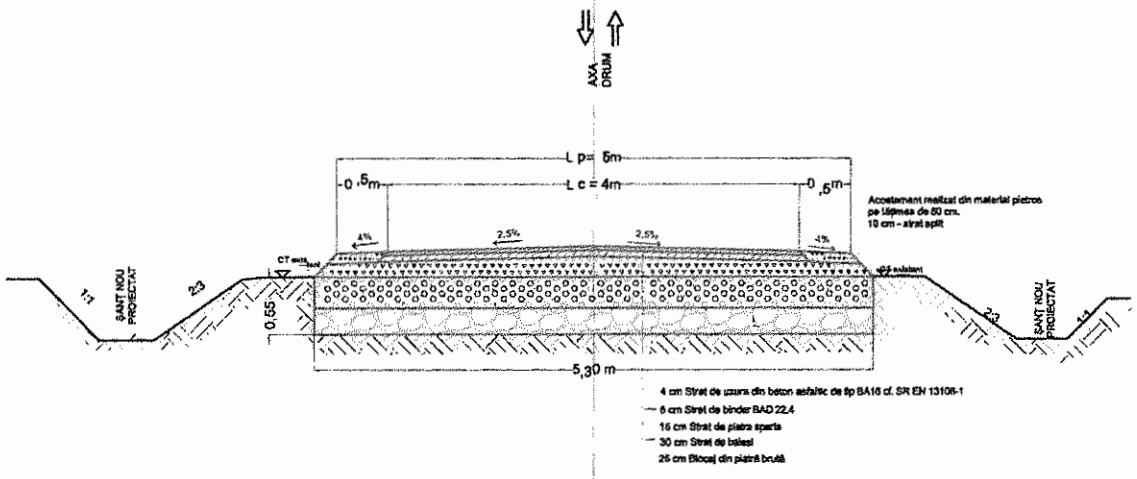

VERIFICATOR/ EXPERT	NUME	SEMNATURA	CERINTA	
SC VIADUCT SRL C.U.I. RO 11682361; J02/171/04.07.1999 str. Izvorului, nr.33, Sebis, jud.Arad				BENEFICIAR: COMUNA SOCODOR — Nr.pr. 9/2020
SPECIFICATIE:	NUME	SEMNATURA	Scara 1:50	TITLU PROIECT: "MODERNIZARE CENTURĂ OCOLITOARE ȘI RACORD CU STRĂZILE 27,29,10 ȘI 46 ÎN COMUNA SOCODOR" — Faza: D.A.L.I.
SEF PROIECT:	ing.RADU Neculae			
PROIECTAT:	ing.RADU Neculae		Data: 2020	TITLU PLANȘĂ: "Obiectul: B - RACORD STRĂZI" — Nr.pl. 2/4
DESENAT:	th. RADU Elisabeta			PROFIL TRANSVERSAL TIP 4

300

COMUNA SOCODOR

Cod Fiscal: 3519330; comuna Socodor, nr.1, Cod Poştal: 317305, judeţul Arad, Tel.: +4 0257 358 100; Fax. +4 0257 358 112; e-mail: socodor@gmail.com, primaria@socodor.ro; Web: www.socodor.ro

Nr.213/22.01.2021

PROIECT DE HOTĂRÂRE

privind aprobarea indicatorilor tehnico-economici pentru obiectivul de investiție „Modernizare centură ocolitoare a comunei Socodor și racord cu străzile 27, 29,10 și 46, comuna Socodor, județul Arad"

Consiliul Local al Comunei Socodor, Judeţul Arad, CIF 3519330, întrunit
ÎN ȘEDINȚĂ ORDINARĂ LA DATA DE 29 ianuarie 2021
Având în vedere:

- referatul de aprobare al primarului Comunei Socodor, inițiator al proiectului de hotărâre, înregistrat cu nr.214/22.01.2021;
- raportul compartimentului de specialitate nr. 215/22.01.2021;
- prevederile DALI întocmit de SC Viaduct SRL pentru obiectivul „Modernizare centură ocolitoare a comunei Socodor și racord cu străzile 27, 29,10 și 46, comuna Socodor, județul Arad";
- Devizului general al proiectului „Modernizare centură ocolitoare a comunei Socodor și racord cu străzile 27, 29,10 și 46, comuna Socodor, județul Arad";
- prevederile art. 1, alin. (2), art. 9, art. 10 din H.G. nr. 907/2016 privind etapele de elaborare și conținutul-cadru al documentațiilor tehnico-economice aferente obiectivelor/proiectelor de investiții finanțate din fonduri publice, cu modificările și completările ulterioare;
- prevederile art. 44 alin.(1) din Legea nr.273/2006 privind finanţele publice locale, cu modificările şi completările ulterioare;
- prevederile art.129 alin.(2), lit. b), alin.(4), lit. d) și ale alin.(7), lit. m) din O.U.G. nr.57/2019 privind Codul administrativ, cu modificările și completările ulterioare;

În temeiul art.139 alin.(1) și art.196, alin.1, lit. a) din O.U.G. nr.57/2019 privind Codul administrativ, cu modificările și completările ulterioare,

H O T Ă R Ă Ș T E

Art.1. Se aprobă DALI, pentru obiectivul de investiție **„Modernizare centură ocolitoare a comunei Socodor și racord cu străzile 27, 29,10 și 46, comuna Socodor, județul Arad"** întocmit în conformitate cu prevederile HG nr.907/2016, investiție care va fi finanțată din bugetul local al comunei Socodor și din alte sume atrase, respectiv de la bugetul de stat prin Compania Națională de Investiții (CNI) și/sau fonduri externe nerambursabile.

Art.2. Se aprobă indicatorii tehnico-economici pentru obiectivul de investiție **„Modernizare centură ocolitoare a comunei Socodor și racord cu străzile 27, 29,10 și 46, comuna Socodor, județul Arad"**, conform anexei nr.1 la prezenta hotărâre.

Art.3. Se aprobă devizul general al obiectivului **„Modernizare centură ocolitoare a comunei Socodor și racord cu străzile 27, 29,10 și 46, comuna Socodor, județul Arad",** conform anexei nr.2 la prezenta hotărâre.

Art.4. Prezenta hotărâre se comunică, prin intermediul secretarului comunei, în termenul prevăzut de lege, primarului comunei Socodor, compartimentului contabilitate impozite și taxe din cadrul Primăriei Socodor, Companiei Naționale de Investiții şi se duce la cunoştinţă publică prin afişare la sediul primăriei şi pe pagina de internet www.socodor.ro şi se comunică cu Instituţia Prefectului - Judeţul Arad, Serviciul Juridic şi Contencios Administrativ.

Iniţiatorul proiectului de hotărâre,

[redacted]

Avizat,
Secretar general,

[redacted]

301

COMUNA SOCODOR

Cod Fiscal: 3519330; comuna Socodor, nr.1, Cod Poștal: 317305, județul Arad, Tel.: +4 0257 358 100; Fax. +4 0257 358 112; e-mail: socodor@gmail.com, primaria@socodor.ro; Web: www.socodor.ro

Nr. înregistrare: 214 din 22.01.2021
CABINET PRIMAR

Referatul de aprobare al primarului Comunei Socodor

privind aprobarea indicatorilor tehnico-economici pentru obiectivul de investiție „Modernizare centură ocolitoare a comunei Socodor și racord cu străzile 27, 29,10 și 46, comuna Socodor, județul Arad"

Subsemnatul Jura Ioan Dimitrie primar al Comunei Socodor, prezint referatul de aprobare a indicatorilor tehnico-economici pentru obiectivul de investiție „Modernizare centură ocolitoare a comunei Socodor și racord cu străzile 27, 29,10 și 46, comuna Socodor, județul Arad".

Obiectivului de investiţie de interes local „Modernizare centură ocolitoare a comunei Socodor și racord cu străzile 27, 29,10 și 46, comuna Socodor, județul Arad", are o valoarea totală estimată a proiectului de **4.362.111 lei**, conform devizului general, din care cheltuieli fără TVA de **3.672.356 lei** și TVA în sumă de **689.755 lei**.

Traseul proiectat al centurii se menţine peste traseul drumului asfaltat existent care se afla in stare de degradare și este în lungime de 3,060 km, iar racordurile cu străzile 27, 29,10 și 46 este în lungime de 0,730 km. Prin realizarea investiției se face legătură între DN 79A - DC 118 Socodor - Pădurea Socodor și DA 6, fiind astfel dirijată circulația pentru mijloacele de transport marfă și utilajele agricole pe acest tronson de drum special amenajat, fiind astfel limitată circulația acestora în intravilanul localității.

Pentru finanțare, vor fi alocate sume de la bugetul local, se vor solicita sume de la bugetul de stat prin CNI și se vor face demersuri în vederea obținerii și de fonduri nerambursabile prin exercițiul financiar 2021-2027.

Față de cele arătate mai sus, prezint proiectul de hotărâre Consiliului Local al comunei Socodor pentru al analiza și aproba. Sunt competente toate cele trei comisii de specialitate pentru a da avizul.

PRIMAR
JURA IOAN DIMITRIE

[redacted]

302

COMUNA SOCODOR

Cod Fiscal: 3519330; comuna Socodor, nr.1, Cod Poștal: 317305, județul Arad, Tel.: +4 0257 358 100; Fax. +4 0257 358 112; e-mail: socodor@gmail.com, primaria@socodor.ro; Web: www.socodor.ro

Nr. înregistrare: 215 din 22.01.2021

Referatul compartimentului de specialitate privind aprobarea indicatorilor tehnico-economici pentru obiectivul de investiție „Modernizare centură ocolitoare a comunei Socodor și racord cu străzile 27, 29,10 și 46, comuna Socodor, județul Arad"

Subsemnatul Crișan Gheorghe, secretar al Comunei Socodor și Heinzl Carol Marcel referent în cadrul compartimentului urbanism din cadrul Primăriei Socodor prezentăm referatul de specialitate pentru aprobarea indicatorilor tehnico-economici pentru obiectivul de investiție „Modernizare centură ocolitoare a comunei Socodor și racord cu străzile 27, 29,10 și 46, comuna Socodor, județul Arad".

Obiectivului de investiţie de interes local „Modernizare centură ocolitoare a comunei Socodor și racord cu străzile 27, 29,10 și 46, comuna Socodor, județul Arad", are o valoarea totală estimată a proiectului de **4.362.111 lei**, conform devizului general, din care cheltuieli fără TVA de **3.672.356 lei** și TVA în sumă de **689.755 lei**.

Având în vedere prevederile art. 1, alin. (2), art. 9, art. 10 din H.G. nr. 907/2016 privind etapele de elaborare și conținutul-cadru al documentațiilor tehnico-economice aferente obiectivelor/proiectelor de investiții finanțate din fonduri publice, cu modificările și completările ulterioare și prevederile art. 44 alin.(1) din Legea nr.273/2006 privind finanţele publice locale, cu modificările şi completările ulterioare, coroborat cu necesitatea realizării drumului de legătură, propunem realizarea obiectivului de investiție mai sus menționat.

Traseul proiectat al centurii se menţine peste traseul drumului asfaltat existent care se afla in stare de degradare și este în lungime de 3,060 km, iar racordurile cu străzile 27, 29,10 și 46 este în lungime de 0,730 km. Prin realizarea investiției se face legătură între DN 79A - DC 118 Socodor - Pădurea Socodor și DA 6, fiind astfel dirijată circulația pentru mijloacele de transport marfă și utilajele agricole pe acest tronson de drum special amenajat, fiind astfel limitată circulația acestora în intravilanul localității.

Principalele lucrări care se vor executa sunt frezarea asfaltului existent de pe centura pe o adâncime de aprox.10 cm, utilizând acest material la împănarea acostamentelor pietruite, se vor executa casete pentru lărgirea drumului de centură, pe o singura parte a drumului și/sau pe ambele părți (conform situației din teren) , reprofilarea stratului de piatră spartă cu adaos de material pietros (realizare formă în pană în secţiune transversală a corecturii pantei de la 3 % la 2,5 %, curăţirea stratului din piatră spartă în vederea amorsării, amorsarea suprafeţei carosabile cu emulsie bituminoasă, aşternerea stratului de legătură din beton asfaltic BAD 22,5, curăţirea stratului de legătură, implicit şi amorsarea, aşternerea unui

303

strat de uzură din mixtură asfaltică BA16. Șanțurile existente se vor curăța/decolmata și pe partea stg. a drumului (unde se realizează lărgirea) vor fi retrasate, se vor executa podețe transversale și laterale noi din tuburi PEHD dim. Ø 500 și Ø 600, iar podețele existente (executate anterior) și aflate în stare bună se vor lărgi.

Pentru finanțare, propunem alocarea de sume de la bugetul local, se vor solicita sume de la bugetul de stat prin CNI și se vor face demersuri în vederea obținerii și de fonduri nerambursabile prin exercițiul financiar 2021-2027.

Față de cele arătate mai sus, vă rugăm să aprobați proiectul de hotărâre inițiat în acest sens.

Secretar,
Crisan Gheorghe

ROMANIA COMUNA SOCODOR C.I.F. 3519330 JUDEȚUL ARAD

Referent,
Heinzl Carol Marcel

304

CONSILIUL LOCAL SOCODOR

Cod Fiscal: 3519330; comuna Socodor, nr.1, Cod Poștal: 317305, județul Arad, Tel.: +4 0257 358 100; Fax. +4 0257 358 112; e-mail: socodor@gmail.com, primaria@socodor.ro; Web: www.socodor.ro

Comisia pentru programe de dezvoltare economico–socială, buget-finanţe, administrarea domeniului public şi privat al comunei , agricultură, gospodărie comunală, protecţia mediului, servicii şi comerţ

AVIZUL
Nr. 15 din 28 ianuarie 2021
pentru P.H.C.L. nr.213/22.01.2021 privind aprobarea indicatorilor tehnico-economici ai proiectului „Modernizare centură ocolitoare a comunei Socodor și racord cu străzile 27, 29,10 și 46, comuna Socodor, județul Arad"

Având în vedere Proiectul de hotărâre privind aprobarea indicatorilor tehnico-economici ai proiectului „Modernizare centură ocolitoare a comunei Socodor și racord cu străzile 27, 29,10 și 46, comuna Socodor, județul Arad",

în temeiul prevederilor art. 125 alin. (1) lit. b) din Ordonanța de urgență a Guvernului nr. 57/2019 privind Codul administrativ, cu modificările si completările ulterioare, respectiv al prevederilor art. 5 alin. (1) lit. b) din Regulamentul de organizare și funcționare a consiliului local,

Comisia pentru programe de dezvoltare economico–socială, buget-finanţe, administrarea domeniului public şi privat al comunei , agricultură, gospodărie comunală, protecţia mediului, servicii şi comerţ, nr.1 din cadrul Consiliului Local Socodor, adoptă următorul aviz:

Art. 1. - Se avizează **favorabil**/~~nefavorabil~~ proiectul de hotărâre a consiliului local nr. 213/22.01.2021 privind aprobarea indicatorilor tehnico-economici ai proiectului „Modernizare centură ocolitoare a comunei Socodor și racord cu străzile 27, 29,10 și 46, comuna Socodor, județul Arad", cu ...-.../**fără amendamente**.

Art. 2. - Amendamentele si observațiile membrilor comisiei se regăsesc în anexa care face parte integrantă din prezentul aviz - nu este cazul la prezentul aviz.

Art. 3. - Prezentul aviz se comunică prin grija secretarului comisiei, în termenul recomandat, secretarului general al Comunei Socodor.

Președintele Comisiei : **Unc Dimitrie**

Secretarul Comisiei: **Hanza Remus Ovidiu**

ROMANIA JUDEȚUL ARAD COMUNA SOCODOR CONSILIUL LOCAL

305

CONSILIUL LOCAL SOCODOR

Cod Fiscal: 3519330; comuna Socodor, nr.1, Cod Poștal: 317305, județul Arad, Tel.: +4 0257 358 100; Fax. +4 0257 358 112; e-mail: socodor@gmail.com, primaria@socodor.ro; Web: www.socodor.ro

Comisia pentru învățământ, sănătate, cultură, protecţia socială, activităţi sportive şi de agrement

AVIZUL
Nr. 15 din 28 ianuarie 2021
pentru P.H.C.L. nr.213/22.01.2021 privind aprobarea indicatorilor tehnico-economici ai proiectului „Modernizare centură ocolitoare a comunei Socodor și racord cu străzile 27, 29,10 și 46, comuna Socodor, județul Arad"

Având în vedere Proiectul de hotărâre privind aprobarea indicatorilor tehnico-economici ai proiectului „Modernizare centură ocolitoare a comunei Socodor și racord cu străzile 27, 29,10 și 46, comuna Socodor, județul Arad",

în temeiul prevederilor art. 125 alin. (1) lit. b) din Ordonanța de urgență a Guvernului nr. 57/2019 privind Codul administrativ, cu modificările si completările ulterioare, respectiv al prevederilor art. 5 alin. (1) lit. b) din Regulamentul de organizare și funcționare a consiliului local,

Comisia pentru învățământ, sănătate, cultură, protecţia socială, activităţi sportive şi de agrement, nr.2 din cadrul Consiliului Local Socodor, adoptă următorul aviz:

Art. 1. - Se avizează **favorabil**/~~nefavorabil~~ proiectul de hotărâre a consiliului local nr. 213/22.01.2021 privind aprobarea indicatorilor tehnico-economici ai proiectului „Modernizare centură ocolitoare a comunei Socodor și racord cu străzile 27, 29,10 și 46, comuna Socodor, județul Arad", cu ...-.../**fără amendamente**.

Art. 2. - Amendamentele si observațiile membrilor comisiei se regăsesc în anexa care face parte integrantă din prezentul aviz - nu este cazul la prezentul aviz.

Art. 3. - Prezentul aviz se comunică prin grija secretarului comisiei, în termenul recomandat, secretarului general al Comunei Socodor.

Președintele Comisiei : **Crișan Ramona**_____ [redacted]

Secretarul Comisiei: **Mureșan Adrian Marius**_____ [redacted]

ROMÂNIA JUDEȚUL ARAD, COMUNA SOCODOR CONSILIUL LOCAL

306

CONSILIUL LOCAL SOCODOR

Cod Fiscal: 3519330; comuna Socodor, nr.1, Cod Poștal: 317305, județul Arad, Tel.: +4 0257 358 100; Fax. +4 0257 358 112; e-mail: socodor@gmail.com, primaria@socodor.ro; Web: www.socodor.ro

Comisia pentru administrație publică locală, juridică, apărarea ordinii și liniștii publice, a drepturilor cetățenilor

AVIZUL
Nr. 15 din 28 ianuarie 2021
pentru P.H.C.L. nr.213/22.01.2021 privind aprobarea indicatorilor tehnico-economici ai proiectului „Modernizare centură ocolitoare a comunei Socodor și racord cu străzile 27, 29,10 și 46, comuna Socodor, județul Arad"

Având în vedere Proiectul de hotărâre privind aprobarea indicatorilor tehnico-economici ai proiectului „Modernizare centură ocolitoare a comunei Socodor și racord cu străzile 27, 29,10 și 46, comuna Socodor, județul Arad",

în temeiul prevederilor art. 125 alin. (1) lit. b) din Ordonanța de urgență a Guvernului nr. 57/2019 privind Codul administrativ, cu modificările si completările ulterioare, respectiv al prevederilor art. 5 alin. (1) lit. b) din Regulamentul de organizare și funcționare a consiliului local,

Comisia pentru administrație publică locală, juridică, apărarea ordinii și liniștii publice, a drepturilor cetățenilor, nr.3 din cadrul Consiliului Local Socodor, adoptă următorul aviz:

Art. 1. - Se avizează **favorabil**/~~nefavorabil~~ proiectul de hotărâre a consiliului local nr. 213/22.01.2021 privind aprobarea indicatorilor tehnico-economici ai proiectului „Modernizare centură ocolitoare a comunei Socodor și racord cu străzile 27, 29,10 și 46, comuna Socodor, județul Arad", cu ...-.../**fără amendamente**.

Art. 2. - Amendamentele si observațiile membrilor comisiei se regăsesc în anexa care face parte integrantă din prezentul aviz - nu este cazul la prezentul aviz.

Art. 3. - Prezentul aviz se comunică prin grija secretarului comisiei, în termenul recomandat, secretarului general al Comunei Socodor.

Președintele Comisiei : **Mureșan Adrian Marius**_____

Secretarul Comisiei: **Nădăban Stelian Traian**_____

ROMÂNIA JUDEȚUL ARAD, COMUNA SOCODOR CONSILIUL LOCAL

3017

CONSILIUL LOCAL SOCODOR

Cod Fiscal: 3519330; comuna Socodor, nr.1, Cod Poştal: 317305, judeţul Arad, Tel.: +4 0257 358 100; Fax. +4 0257 358 112; e-mail: socodor@gmail.com, primaria@socodor.ro; Web: www.socodor.ro

HOTĂRÂREA Nr.16

din 29 ianuarie 2021

privind aprobarea Notei Conceptuale și a Temei de proiectare pentru obiectivul de investiție „Reabilitare și dotare sediu de primărie în comuna Socodor, județul Arad"

Consiliul Local al Comunei Socodor, Judeţul Arad, CIF 3519330, întrunit ÎN ȘEDINȚĂ ORDINARĂ LA DATA DE 29 ianuarie 2021

Având în vedere:

- referatul de aprobare al primarului Comunei Socodor, inițiator al proiectului de hotărâre, înregistrat cu nr.217/22.01.2021;
- raportul compartimentului de specialitate nr. 218/22.01.2021;
- raportul comisiilor de specialitate pe domenii de activitate ale Consiliului Local al Comunei Socodor;
- adresa 16.465/04.11.2020 emisă de Compania Națională de Investiții privind includerea în lista sinteză a obiectivului de investiții „Reabilitare și dotare sediu primărie în comuna Socodor, județul Arad";
- prevederile art. 1, alin. (2), art. 3, art. 4, art. 5, alin. (2) din H.G. nr. 907/2016 privind etapele de elaborare și conținutul-cadru al documentațiilor tehnico-economice aferente obiectivelor/proiectelor de investiții finanțate din fonduri publice, cu modificările și completările ulterioare;
- prevederile art.44, alin. (1) din Legea nr. 273/2006 privind finanțele publice locale, cu modificările și completările ulterioare;
- prevederile art.129 alin.(1), alin.(2) lit.b), alin.(4) lit.d) și lit.f) și ale alin.(7) lit. p) din O.U.G. 57/2019 privind Codul administrativ, cu modificările și completările ulterioare;

Votul exprimat de către cei 11 consilieri prezenţi la şedinţă, din cei 11 în funcţie, din care toți cei **11 consilieri au votat "pentru",** fiind îndeplinită condiția de majoritate simplă, cerută de prevederile art.139 alin.1 din O.U.G. nr.57/2019 privind Codul administrativ, cu modificările și completările ulterioare.

În temeiul art.139 alin.(1) și art.196, alin.1, lit.a) din O.U.G. nr.57/2019 privind Codul administrativ, cu modificările și completările ulterioare,

H O T Ă R Ă Ş T E

Art.1. Se aprobă Nota Conceptuală pentru obiectivul de investiție **„Reabilitare și dotare sediu de primărie în comuna Socodor, județul Arad"**, conform anexei 1 care face parte integrantă din prezenta hotărâre.

Art.2. Se aprobă Tema de proiectare pentru obiectivul de investiție **„Reabilitare și dotare sediu de primărie în comuna Socodor, județul Arad"**, conform anexei 2 care face parte integrantă din prezenta hotărâre.

308

Art.3. Se împuternicește primarul comunei Socodor să semneze toate documentele necesare realizării obiectivelor de investiții propuse în prezenta hotărâre.

Art.4. Cu ducere la îndeplinire a sarcinilor din prezenta hotărâre se împuternicește domnul Jura Ioan Dimitrie, primarul comunei Socodor.

Art.5 Prezenta hotărâre se comunică prin intermediul secretarului Comunei Socodor, în termenul prevăzut de lege, primarului comunei Socodor, Compartimentului Urbanism, Compartimentului financiar-contabil, impozite și taxe şi se duce la cunoştinţă publică prin afişare la sediul primăriei şi pe pagina de internet www.socodor.ro şi se comunică cu Instituţia Prefectului - Judeţul Arad, Serviciul Juridic şi Contencios Administrativ.

PREŞEDINTE DE ŞEDINŢĂ,
CONSILIER
CRISAN RAMONA
[redacted]

ROMÂNIA JUDEȚUL ARAD, COMUNA SOCODOR CONSILIUL LOCAL

SECRETAR,
CONTRASEMNEAZĂ
CRISAN GHEORGHE
[redacted]
SECRETAR

PROCEDURI OBLIGATORII ULTERIOARE ADOPTARII HOTARARII CONSILIULUI LOCAL NR. **16/29.01.2021.**[1]			
Nr. crt.	Operațiuni efectuate	Data ZZ/LL/AN	Semnătura persoanei responsabile sa efectueze procedura
0	1	2	[redacted]
1	Adoptarea hotararii[1]) s-a făcut cu majoritate □ simpla **X absoluta** □ calificata[2]	29/01/2021	
2	Comunicarea către primar[2])	29/01/2021	
3	Comunicarea către prefectul judetului[3])	10/02/2021	
4	Aducerea la cunoștința publica[4])+[5])	10/02/2021	
5	Comunicarea, numai in cazul celei cu caracter individual[4])+[5])	.../.../.....	
6	Hotărârea devine obligatorie[6]) sau produce efecte juridice[7]), după caz	.../.../.....	

Extrase din Ordonanța de urgenta a Guvernului nr. 57/2019 privind Codul administrativ, cu modificările si completările ulterioare:
[1]) Art. 139 alin. (1): „In exercitarea atribuțiilor ce ii revin, consiliul local adopta hotărâri, cu majoritate absoluta sau simpla, după caz.
(2) Prin excepție de la prevederile alin. (1), hotărârile privind dobândirea sau înstrăinarea dreptului de proprietate in cazul bunurilor imobile se adopta de consiliul local cu majoritatea calificata definita la art. 5 lit. dd), de doua treimi din numărul consilierilor locali in funcție."
[2]) Art. 197 alin. (2): „Hotărârile consiliului local se comunica primarului."
[3]) Art. 197 alin. (1), adaptat: Secretarul general al comunei comunica hotărârile consiliului local al comunei prefectului in cel mult 10 zile lucrătoare de la data adoptării HCL.
[4]) Art. 197 alin. (4): „Hotărârile C.L.Socodor se aduc la cunoștința publica si se comunica, in condițiile legii, prin grija secretarului general al comunei."
[5]) Art. 199 alin. (1): „Comunicarea hotărârilor ... cu caracter individual către persoanele cărora li se adresează se face in cel mult 5 zile de la data comunicării oficiale către prefect."
[6]) Art. 198 alin. (1): „Hotărârile ... cu caracter normativ devin obligatorii de la data aducerii lor la cunoștința publica."
[7]) Art. 199 alin. (2): „Hotărârile ... cu caracter individual produc efecte juridice de la data comunicării către persoanele cărora li se adresează."

COMUNA SOCODOR

Cod Fiscal: 3519330; comuna Socodor, nr.1, Cod Poștal: 317305, județul Arad, Tel.: +4 0257 358 100; Fax. +4 0257 358 112; e-mail: socodor@gmail.com, primaria@socodor.ro; Web: www.socodor.ro

Anexa 1 la HCL 16/29.01.2021

NOTĂ CONCEPTUALĂ
privind necesitatea si oportunitatea realizării obiectivului de investiție
„Reabilitare și dotare sediu de primărie în comuna Socodor, județul Arad"

1. Informații generale privind obiectivul de investiții propus

1.1. Denumirea obiectivului de investiții:*„Reabilitare și dotare sediu de primărie în comuna Socodor, județul Arad"*.

1.2. Ordonator principal de credite/investitor Comuna Socodor județul Arad

1.3. Ordonator de credite (secundar/terțiar) Comuna Socodor, județul Arad.

1.4. Beneficiarul investiției –Unitatea Administrativ Teritorială comuna Socodor, județul Arad

2. Necesitatea și oportunitatea obiectivului de investiții propus

Prezentul obiectiv de investiții prezintă principalele caracteristici și indicatori tehnico-economici ai investiției rezultați în baza soluțiilor tehnice propuse pentru asigurarea utilizării raționale și eficiente a cheltuielilor pentru satisfacerea nevoilor populației și operatorilor economici, în principal al aparatului de funcționare al primăriei care vor desfășura activitatea în cadrul imobilului construit în acest sens.

2.1. Scurtă prezentare privind:

a) deficiențe ale situației actuale;

În actualul context economico-social în comuna Socodor sediul unde funcționează primăria Socodor nu mai corespunde noilor cerințe privind autorizarea ISU și a DSP, iar în corpul de clădire funcționează și Posta Română cu un apartament care este într-o stare avansată de degradare. Au fost mai multe solicitări ale conducerii primăriei către conducerea Poștei Române pentru a efectua reparații la apartamentul deținut de Poșta Română, au existat propuneri de schimba spațiul între Primăria Socodor și Poșta Română, dar până în acest moment nu s-a concretizat nimic.

b) efectul pozitiv previzionat prin realizarea obiectivului de investiții;

Realizarea obiectivului de investiție : „Reabilitare și dotare sediu de primărie în comuna Socodor, județul Arad'', prin construirea unui nou sediu, va avea un impact pozitiv asupra calității vieții cetățenilor comunei Socodor, contribuind la asigurarea de servicii mai calitative și creșterea gradului de confort atât al cetățenilor cât și al angajaților Primăriei Socodor.

c) impactul negativ previzionat în cazul nerealizării obiectivului de investiții.

- stagnarea dezvoltării economice a zonei din centrul Comunei Socodor.

2.2. Prezentarea, după caz, a obiectivelor de investiții cu aceleași funcțiuni sau funcțiuni similare cu obiectivul de investiții propus, existente în zonă, în vederea justificării necesității realizării obiectivului de investiții propus.

Sediul existent al primăriei este într-o stare de degradare avansată și nu deține avizele și autorizațiile necesare funcționării.

2.3. Existența, după caz, a unei strategii, a unui master plan ori a unor planuri similare, aprobate prin acte normative, în cadrul cărora se poate încadra obiectivul de investiții propus.

Strategia de dezvoltare locală pentru perioada 2014 – 2020 a comunei Socodor, județul Arad și în propunerea de aprobare a Strategia de dezvoltare locală pentru perioada 2021 – 2027 a comunei Socodor.

2.4. Existența, după caz, a unor acorduri internaționale ale statului care obligă partea română la realizarea obiectivului de investiții

În momentul înaintării acestei note conceptuale nu există asemenea angajamente sau acorduri.

2.5. Obiective generale, preconizate a fi atinse prin realizarea investiției

Prin realizarea investiției se vor asigura servicii complete către cetățenii comunei Socodor din punct de vedere administrativ.

3. Estimarea suportabilității investiției publice

3.1. Estimarea cheltuielilor pentru execuția obiectivului de investiții, luându-se în considerare,

310

după caz:
- costurile unor investiţii similare realizate;
- standarde de cost pentru investiţii similare.

În comuna Socodor au fost realizate învestiţii similare la costul de 700 euro/mp, fără TVA.

3.2. Estimarea cheltuielilor pentru proiectarea, pe faze, a documentaţiei tehnico-economice aferente obiectivului de investiţie, precum şi pentru elaborarea altor studii de specialitate în funcţie de specificul obiectivului de investiţii, inclusiv cheltuielile necesare pentru obţinerea avizelor, autorizaţiilor şi acordurilor prevăzute de lege

Pentru cheltuielile de proiectare se estimează, următoarele :

Etapa I :

Studii de teren:
- studiu geotehnic,
- studiu topografic avizat de OCPI
- studiu de Fezabilitate

şi alte studii conform legislaţiei in vigoare.

Etapa II:

Documentaţie pentru obţinerea Certificatului de urbanism.
Documentaţie pentru obţinerea autorizaţiei de construcţie conform Legii 50/1991 actualizată.
Proiect tehnic de execuţie conform H.G. nr 907/2016.
Documentaţie pentru obţinerea avizelor trecute în Certificatul de urbanism.
Estimarea cheltuielilor pentru PROIECTAREA, pe faze, a documentaţiei tehnico-economice aferente obiectivului de investiţie, precum şi pentru elaborarea altor studii de specialitate în funcţie de specificul obiectivului de investiţii, inclusiv cheltuielile necesare pentru obţinerea avizelor, autorizaţiilor şi acordurilor prevăzute de lege (în mii lei fără TVA), va fi realizată în urma realizării studiului de fezabilitate.

3.3. Surse identificate pentru finanţarea cheltuielilor estimate (în cazul finanţării nerambursabile se va menţiona programul operaţional/axa corespunzătoare, identificată)
- bugetul local;
- Companiei Naţională de Investiţii;
- alte surse atrase din fonduri nerambursabile şi/sau credite rambursabile.

4. Informaţii privind regimul juridic, economic şi tehnic al terenului şi/sau al construcţiei existente

Terenul este situat în extravilanul comunei Socodor, judeţul Arad şi aparţine domeniului public a comunei Socodor, înscris în CF.300152, Top 563/1/1 în suprafaţă de 1.414 mp.

5. Particularităţi ale amplasamentului/amplasamentelor propus(e) pentru realizarea obiectivului de investiţii:

Amplasamentul este situat în intravilanul comunei Socodor, în centrul localităţii, la numărul administrativ 1, şi are o suprafaţă propusă pentru construire de 375 mp, de tip D+P+E, cu o suprafaţă utilă de 1125 mp.

a)descrierea succintă a amplasamentului/amplasamentelor propus(e) (localizare, suprafaţa terenului, dimensiuni în plan);
- terenul se află în domeniul public al comunei Socodor.

b) relaţiile cu zone învecinate, accesuri existente şi/sau căi de acces posibile;
- Noul sediu propus al Primăriei Socodor se află în centrul localităţii şi se învecinează cu vechiul sediu, SPCLEP Socodor, Căminul Cultural şi magazine alimentare.

c) surse de poluare existente în zonă:
- nu este cazul

d) particularităţi de relief;

Comuna Socodor este situată în partea de vest a Câmpiei Crişului Alb, terenul fiind plan, fără denivelări semnificative.

e) nivel de echipare tehnico-edilitară a zonei şi posibilităţi de asigurare a utilităţilor:

311

- sunt asigurate toate utilitățile, respectiv racordul la energia electrică, la rețeaua de apă și canalizare și racordul la rețeaua de gaze naturale (conform prevederilor din SF), racordarea care se va realiza după realizarea investiției. Există posibilitatea alimentării noului sediu cu energie termică produsă cu ajutorul energiei geotermale, dacă va fi implementat proiectul aflat în evaluare „Producerea de energie termică pe bază de energie geotermală, în comuna Socodor, județul Arad".

f) existența unor eventuale rețele edilitare în amplasament care ar necesita relocare/protejare, în măsura în care pot fi identificate:

- nu este cazul

g) posibile obligații de servitute:

-nu este cazul

h) condiționări constructive determinate de starea tehnică și de sistemul constructiv al unor construcții existente în amplasament, asupra cărora se vor face lucrări de intervenții, după caz:

- nu este cazul

i) reglementări urbanistice aplicabile zonei conform documentațiilor de urbanism aprobate:

- construcția propusă se încadrează în propunerile incluse în noul Plan Urbanism General al comunei Socodor aflat în stadiul de aprobare.

j) existența de monumente istorice/de arhitectură sau situri arheologice pe amplasament sau în zona imediat învecinată; existența condiționărilor specifice în cazul existenței unor zone protejate.

- nu este cazul

6. Descrierea succintă a obiectivului de investiții propus, din punct de vedere tehnic și funcțional:

a) destinație și funcțiuni;

Obiectivul de investiție se va realiza pe terenul aparținând domeniului public al comunei Socodor și va avea destinație de clădire administrativă, pe terenul înscris în CF300152, Top 563/1/1 în suprafață de 1.414 mp.

b) caracteristici, parametri și date tehnice specifice, preconizate:

În locul magaziei dinspre stradă, pe o suprafață de 15 m spre strada principală și 25 m strada laterală va fi amplasat noul sediu al primăriei. Construcția propusă este de tip D+P+E, unde la demisol se va amenaja un adăpost civil, garaje, arhivă, o magazie și un atelier pentru personalul administrativ, la parter să amenajăm un hol acces din care să se comunice cu biroul de impozite și taxe, biroul agricol, biroul de asistență socială, biroul urbanism și casierie, grupuri sanitare inclusiv pentru persoane cu handicap și o sală de evenimente(căsătorii), iar la etaj birou primar, viceprimar, secretar, administrator public, contabilitate, sală de ședințe a consiliului local, sală pentru luat masa și grupuri sanitare.

c) durata minimă de funcționare apreciată corespunzător destinației/funcțiunilor propuse:

Va fi stabilită ulterior, pe baza normativelor specifice în vigoare

d) nevoi/solicitări funcționale specifice. Conform normativelor specifice in vigoare.

7. Justificarea necesității elaborării:

Întocmirea prezentei note conceptuale este realizată în conformitate cu următoarele prevederi legale

- HG 907/2016 privind etapele de elaborare si conținutul cadru al documentațiilor tehnico-economice aferente obiectivelor/proiectelor de investiții finanțate din fonduri publice, art.1 alin 2 lit.a și art.5 alin 2 potrivit cărora << elaborarea studiului de prefezabilitate, după caz, a studiului de fezabilitate ori a documentației de avizare a lucrărilor de investiții este condiționată de aprobarea prealabilă de către beneficiarul investiției a notei conceptuale și a temei de proiectare, prevăzute la art.3 și art.4 din HG nr.907/2016.

Primar,
Jura Ioan Dimitrie

Compartiment urbanism,
Heinzl Carol Marcel

Președinte de ședință,
Crișan Ramona

[redacted]

ROMANIA JUDEȚUL ARAD, COMUNA SOCODOR CONSILIUL LOCAL

Secretar,

[redacted]

312

COMUNA SOCODOR

Cod Fiscal: 3519330; comuna Socodor, nr.1, Cod Poștal: 317305, județul Arad, Tel.: +4 0257 358 100; Fax. +4 0257 358 112; e-mail: socodor@gmail.com, primaria@socodor.ro; Web: www.socodor.ro

Anexa 2 la HCL 16/29.01.2021

TEMĂ DE PROIECTARE
Obiectiv de investiții
„Reabilitare și dotare sediu de primărie în comuna Socodor, județul Arad''

1. Informații generale

1.1. Denumirea obiectivului de investiții **„Reabilitare și dotare sediu de primărie în comuna Socodor, județul Arad''**

1.2. Ordonator principal de credite/investitor Comuna Socodor județul Arad

1.3. Ordonator de credite (secundar, terțiar) Comuna Socodor județul Arad

1.4. Beneficiarul investiției Unitatea Administrativ Teritorială Comuna Socodor

1.5. Elaboratorul temei de proiectare Unitatea Administrativ Teritorială comuna Socodor, județul Arad

2. Date de identificare a obiectivului de investiții

Prezentul obiectiv de investiții prezintă principalele caracteristici și indicatori tehnico-economici ai investiției rezultați în baza soluțiilor tehnice propuse pentru asigurarea utilizării raționale și eficiente a cheltuielilor pentru satisfacerea nevoilor populației și operatorilor economici, în principal al aparatului de funcționare al primăriei care vor desfășura activitatea în cadrul imobilului construit în acest sens.

2.1. Informații privind regimul juridic, economic și tehnic al terenului și/sau al construcției existente, documentație cadastrală

Terenul este situat în extravilanul comunei Socodor, județul Arad și aparține domeniului public a comunei Socodor.

2.2. Particularități ale amplasamentului/amplasamentelor propus/propuse pentru realizarea obiectivului de investiții, după caz:

a) descrierea succintă a amplasamentului/amplasamentelor propus/propuse (localizare, suprafața terenului, dimensiuni în plan);

Terenul este situat în extravilanul comunei Socodor, județul Arad și aparține domeniului public a comunei Socodor, înscris în CF.300152, Top 563/1/1 în suprafață de 1.414 mp.

b) relațiile cu zone învecinate, accesuri existente și/sau căi de acces posibile:

- noul sediu propus al Primăriei Socodor se află în centrul localității și se învecinează cu vechiul sediu, SPCLEP Socodor, Căminul Cultural și magazine alimentare. Accesul principal se va face din DC118, din curtea primăriei și din strada laterală stânga.

c) surse de poluare existente în zonă;

- nu este cazul

d) particularități de relief;

Comuna Socodor este situată în partea de vest a Câmpiei Crișului Alb, terenul fiind plan, fără denivelări semnificative.

e) nivel de echipare tehnico-edilitară al zonei și posibilități de asigurare a utilităților;

- sunt asigurate toate utilitățile, respectiv racordul la energia electrică, la rețeaua de apă și canalizare și racordul la rețeaua de gaze naturale (conform prevederilor din SF), racordarea care se va realiza după realizarea investiției. Există posibilitatea alimentării noului sediu cu energie termică produsă cu ajutorul energiei geotermale, dacă va fi implementat proiectul aflat în evaluare „Producerea de energie termică pe bază de energie geotermală, în comuna Socodor, județul Arad".

f) existența unor eventuale rețele edilitare în amplasament care ar necesita relocare/protejare, în măsura în care pot fi identificate;

- nu este cazul

g) posibile obligații de servitute;

-nu este cazul

h) condiționări constructive determinate de starea tehnică și de sistemul constructiv al unor construcții existente în amplasament, asupra cărora se vor face lucrări de intervenții, după

3/3

caz:

- nu este cazul

i) reglementări urbanistice aplicabile zonei conform documentațiilor de urbanism aprobate

- construcția propusă se încadrează în propunerile incluse în noul Plan Urbanism General al comunei Socodor aflat în stadiul de aprobare.

j) existența de monumente istorice/de arhitectură sau situri arheologice pe amplasament sau în zona imediat învecinată; existența condiționărilor specifice în cazul existenței unor zone protejate sau de protecție.

- nu este cazul

2.3. Descrierea succintă a obiectivului de investiții propus din punct de vedere tehnic și funcțional:

a) destinație și funcțiuni;

Obiectivul de investiție se va realiza pe terenul aparținând domeniului public al comunei Socodor și va avea destinație de clădire administrativă.

b) caracteristici, parametri și date tehnice specifice, preconizate;

În locul magaziei dinspre stradă, pe o suprafață de 15 m spre strada principală și 25 m strada laterală va fi amplasat noul sediu al primăriei. Construcția propusă este de tip D+P+E, unde la demisol se va amenaja un adăpost civil, garaje, arhivă, o magazie și un atelier pentru personalul administrativ, la parter să amenajăm un hol acces din care să se comunice cu biroul de impozite și taxe, biroul agricol, biroul de asistență socială, biroul urbanism și casierie, grupuri sanitare inclusiv pentru persoane cu handicap și o sală de evenimente(căsătorii), iar la etaj birou primar, viceprimar, secretar, administrator public, contabilitate, sală de ședințe a consiliului local, sală pentru luat masa și grupuri sanitare.

c) nivelul de echipare, de finisare și de dotare, exigențe tehnice ale construcției în conformitate cu cerințele funcționale stabilite prin reglementări tehnice, de patrimoniu și de mediu în vigoare;

Conform cerințelor stabilite de legislația specifică

d) număr estimat de utilizatori;

Se estimează un număr de aproximativ 50 de utilizatori zilnic.

e) durata minimă de funcționare, apreciată corespunzător destinației/funcțiunilor propuse;

Durata minima de funcționare va fi stabilită ulterior, pe baza normativelor specifice în vigoare.

f) nevoi/solicitări funcționale specifice:

- nu este cazul

g) corelarea soluțiilor tehnice cu condiționările urbanistice, de protecție a mediului și a patrimoniului;

Conform legislației în domeniu vor fi stabilite la fazele SF si proiect tehnic, dacă este cazul

h) stabilirea unor criterii clare în vederea soluționării nevoii beneficiarului.

Elaborarea fiecărei documentații, conform etapelor stabilite de legislația in vigoare.

2.4. Cadrul legislativ aplicabil și impunerile ce rezultă din aplicarea acestuia

Legea nr. 10/1995 privind calitatea în construcții, republicată, normativele și reglementările tehnice în vigoare în materie.

HG 907/2016 privind etapele de elaborare si conținutul cadru al documentațiilor tehnico-economice aferente obiectivelor/proiectelor de investiții finanțate din fonduri publice

Primar,
Jura Ioan Dimitrie

Compartiment urbanism,
Referent,
Heinzl Carol Marcel

Președinte de ședință,
Crișan Ramona

[redacted]

ROMÂNIA JUDEȚUL ARAD COMUNA SOCODOR CONSILIUL LOCAL

Secretar,
Crișan Gheorghe

[redacted]

Primăria Comunei Socodor
AVIZAT
SECRETAR

314

COMUNA SOCODOR

Cod Fiscal: 3519330; comuna Socodor, nr.1, Cod Poștal: 317305, județul Arad, Tel.: +4 0257 358 100; Fax. +4 0257 358 112; e-mail: socodor@gmail.com, primaria@socodor.ro; Web: www.socodor.ro

Nr.216/22.01.2021

PROIECT DE HOTĂRÂRE

privind aprobarea Notei Conceptuale și a Temei de proiectare pentru obiectivul de investiție „Reabilitare și dotare sediu de primărie în comuna Socodor, județul Arad"

Consiliul Local al Comunei Socodor, Judeţul Arad, CIF 3519330, întrunit ÎN ȘEDINȚĂ ORDINARĂ LA DATA DE 29 ianuarie 2021

Având în vedere:

- referatul de aprobare al primarului Comunei Socodor, inițiator al proiectului de hotărâre, înregistrat cu nr.217/29.01.2021;
- raportul compartimentului de specialitate nr. 218/29.01.2021;
- adresa 16.465/04.11.2020 emisă de Compania Națională de Investiții privind includerea în lista sinteză a obiectivului de investiții „Reabilitare și dotare sediu primărie în comuna Socodor, județul Arad";
- prevederile art. 1, alin. (2), art. 3, art. 4, art. 5, alin. (2) din H.G. nr. 907/2016 privind etapele de elaborare și conținutul-cadru al documentațiilor tehnico-economice aferente obiectivelor/proiectelor de investiții finanțate din fonduri publice, cu modificările și completările ulterioare;
- prevederile art.44, alin. (1) din Legea nr. 273/2006 privind finanțele publice locale, cu modificările și completările ulterioare;
- prevederile art.129 alin.(1), alin.(2) lit.b), alin.(4) lit.d) și lit.f) și ale alin.(7) lit. p) din O.U.G. 57/2019 privind Codul administrativ, cu modificările și completările ulterioare;

În temeiul art.139 alin.(1) și art.196, alin.1, lit.a) din O.U.G. nr.57/2019 privind Codul administrativ, cu modificările și completările ulterioare,

H O T Ă R Ă Ș T E

Art.1. Se aprobă Nota Conceptuală pentru obiectivul de investiție **„Reabilitare și dotare sediu de primărie în comuna Socodor, județul Arad"**, conform anexei 1 care face parte integrantă din prezenta hotărâre.

Art.2. Se aprobă Tema de proiectare pentru obiectivul de investiție **„Reabilitare și dotare sediu de primărie în comuna Socodor, județul Arad"**, conform anexei 2 care face parte integrantă din prezenta hotărâre.

Art.3. Se împuternicește primarul comunei Socodor să semneze toate documentele necesare realizării obiectivelor de investiții propuse în prezenta hotărâre.

Art.4. Cu ducere la îndeplinire a sarcinilor din prezenta hotărâre se împuternicește domnul Jura Ioan Dimitrie, primarul comunei Socodor.

Art.5 Prezenta hotărâre se comunică prin intermediul secretarului Comunei Socodor, în termenul prevăzut de lege, primarului comunei Socodor, Compartimentului Urbanism, Compartimentului financiar-contabil, impozite și taxe şi se duce la cunoştinţă publică prin afişare la sediul primăriei şi pe pagina de internet www.socodor.ro şi se comunică cu Instituţia Prefectului - Judeţul Arad, Serviciul Juridic şi Contencios Administrativ.

Iniţiatorul proiectului de hotărâre,

[redacted]

Avizat,
Secretar general,

[redacted]

315

COMUNA SOCODOR

Cod Fiscal: 3519330; comuna Socodor, nr.1, Cod Poștal: 317305, județul Arad, Tel.: +4 0257 358 100; Fax. +4 0257 358 112; e-mail: socodor@gmail.com, primaria@socodor.ro; Web: www.socodor.ro

Număr înregistrare: 217 din 22 ianuarie 2021

Referatul de aprobare al primarului Comunei Socodor

privind aprobarea Notei Conceptuale și a Temei de proiectare pentru obiectivul de investiție „Reabilitare și dotare sediu de primărie în comuna Socodor, județul Arad"

Văzând necesitatea realizării investiţiei investiție cu titlul **„Reabilitare și dotare sediu de primărie în comuna Socodor, județul Arad"** și analizând dispoziţiile art. 1, alin. (2), art. 3, art. 4, art. 5, alin. (2) din H.G. nr. 907/2016 privind etapele de elaborare şi conţinutul-cadru al documentaţiilor tehnico-economice aferente obiectivelor/proiectelor de investiţii finanţate din fonduri publice, cu modificările şi completările ulterioare, concluzionăm că:

d) prima etapă în elaborarea documentaţiilor tehnico-economice pentru realizarea obiectivelor de investiţii o constituie elaborarea şi aprobarea notei conceptuale şi a temei de proiectare;

e) nota conceptuală este documentaţia întocmită de beneficiarul investiţiei în scopul justificării necesităţii şi oportunităţii realizării unui obiectiv de investiţii, finanţat total sau parţial din fonduri publice;

f) prin nota conceptuală se evidenţiază datele preliminare necesare implementării obiectivului de investiţii propus şi se prezintă informaţii cu privire la estimarea suportabilităţii investiţiei publice;

g) conţinutul-cadru al notei conceptuale este prevăzut în anexa nr. 1 la H.G.;

h) tema de proiectare exprimă intenţiile investiţionale şi nevoile funcţionale ale beneficiarului investiţiei, evidenţiate în nota conceptuală, determinând concepţia de realizare a obiectivului de investiţii, în funcţie de condiţionările tehnice, urbanistice generale ale amplasamentului, de protecţie a mediului natural şi a patrimoniului cultural sau alte condiţionări specifice obiectivului de investiţii;

i) tema de proiectare se elaborează de către beneficiarul investiţiei sau, după caz, de către proiectanţi/consultanţi care prestează servicii de proiectare/consultanţă în domeniu şi se aprobă de către beneficiar;

j) conţinutul temei de proiectare este prevăzut în anexa nr. 2 la H.G. şi se adaptează de către beneficiar, în funcţie de specificul/categoria şi clasa de importanţă, precum şi de complexitatea obiectivului de investiţii propus;

k) elaborarea studiului de fezabilitate ori a documentaţiei de avizare a lucrărilor de intervenţii este condiţionată de aprobarea prealabilă de către beneficiarul investiţiei a notei conceptuale şi a temei de proiectare.

Prin realizarea acestui proiect se realizează construcția propusă de tip D+P+E, unde la demisol se va amenaja un adăpost civil, garaje, arhivă, o magazie și un atelier pentru personalul administrativ, la parter să amenajăm un hol acces din care să se comunice cu biroul de impozite și taxe, biroul agricol, biroul de asistență socială, biroul urbanism și casierie, grupuri sanitare inclusiv pentru persoane cu handicap și o sală de evenimente(căsătorii), iar la etaj birou primar, viceprimar, secretar, administrator public, contabilitate, sală de ședințe a consiliului local, sală pentru luat masa și grupuri sanitare.

În baza prevederilor art.129 alin.(1), alin.(2) lit.b), alin.(4) lit.d) și lit.f) și ale alin.(7) lit.m) din O.U.G. 57/2019 privind Codul administrativ, cu modificările și completările ulterioare, supun spre dezbatere Consiliului Local proiectul de hotărâre întocmit.

Primar.

[redacted]

316

COMUNA SOCODOR

Cod Fiscal: 3519330; comuna Socodor, nr.1, Cod Poștal: 317305, județul Arad, Tel.: +4 0257 358 100; Fax. +4 0257 358 112; e-mail: socodor@gmail.com, primaria@socodor.ro; Web: www.socodor.ro

Nr. înregistrare: 218 din 22 ianuarie 2021

Raportul compartimentului de specialitate

privind aprobarea Notei Conceptuale și a Temei de proiectare pentru obiectivul de investiție „Reabilitare și dotare sediu de primărie în comuna Socodor, județul Arad"

Văzând OUG 57/2019 privind Codul administrativ, cu modificările și completările ulterioare, care stabileşte în sarcina autorităţilor administraţiei publice locale competenţe legale privind dezvoltarea economico-socială şi de mediu a localităţilor, respectiv realizarea lucrărilor cu privire la activitățile de administrație social-comunitară.

În conformitate cu prevederile art.129 alin.(4) lit.d) din O.U.G. 57/2019 privind Codul administrativ, cu modificările și în exercitarea atribuţiilor sale, Consiliul local aprobă, la propunerea primarului, documentaţiile tehnico-economice pentru lucrările de investiţii de interes local, în condiţiile legii și conform prevederilor art.44 din Legea nr.273/2006, privind finanţele publice locale, unde este prevăzut că „Documentaţiile tehnico-economice ale obiectivelor de investiţii noi, a căror finanţare se asigură integral sau în completare din bugetele locale, se aprobă de către autorităţile deliberative".

Analizând dispoziţiile art. 1, alin. (2), art. 3, art. 4, art. 5, alin. (2) din H.G. nr. 907/ 2016 privind etapele de elaborare şi conţinutul-cadru al documentaţiilor tehnico-economice aferente obiectivelor/proiectelor de investiţii finanţate din fonduri publice, cu modificările şi completările ulterioare, concluzionăm că:

l) prima etapă în elaborarea documentaţiilor tehnico-economice pentru realizarea obiectivelor de investiţii o constituie elaborarea şi aprobarea notei conceptuale şi a temei de proiectare;

m) nota conceptuală este documentaţia întocmită de beneficiarul investiţiei în scopul justificării necesităţii şi oportunităţii realizării unui obiectiv de investiţii, finanţat total sau parţial din fonduri publice;

n) prin nota conceptuală se evidenţiază datele preliminare necesare implementării obiectivului de investiţii propus şi se prezintă informaţii cu privire la estimarea suportabilităţii investiţiei publice;

o) conţinutul-cadru al notei conceptuale este prevăzut în anexa nr. 1 la H.G.;

p) tema de proiectare exprimă intenţiile investiţionale şi nevoile funcţionale ale beneficiarului investiţiei, evidenţiate în nota conceptuală, determinând concepţia de realizare a obiectivului de investiţii, în funcţie de condiţionările tehnice, urbanistice generale ale amplasamentului, de protecţie a mediului natural şi a patrimoniului cultural sau alte condiţionări specifice obiectivului de investiţii;

q) tema de proiectare se elaborează de către beneficiarul investiţiei sau, după caz, de către proiectanţi/consultanţi care prestează servicii de proiectare/consultanţă în domeniu şi se aprobă de către beneficiar;

r) conţinutul temei de proiectare este prevăzut în anexa nr. 2 la H.G. şi se adaptează de către beneficiar, în funcţie de specificul/categoria şi clasa de importanţă, precum şi de complexitatea obiectivului de investiţii propus;

3/7

s) elaborarea studiului de fezabilitate ori a documentaţiei de avizare a lucrărilor de intervenţii este condiţionată de aprobarea prealabilă de către beneficiarul investiţiei a notei conceptuale şi a temei de proiectare.

Prin realizarea acestui proiect se realizează, în locul magaziei dinspre stradă, pe o suprafață de 15 m spre strada principală și 25 m strada laterală va fi amplasat noul sediu al primăriei. Construcția propusă este de tip D+P+E, unde la demisol se va amenaja un adăpost civil, garaje, arhivă, o magazie și un atelier pentru personalul administrativ, la parter să amenajăm un hol acces din care să se comunice cu biroul de impozite și taxe, biroul agricol, biroul de asistență socială, biroul urbanism și casierie, grupuri sanitare inclusiv pentru persoane cu handicap și o sală de evenimente(căsătorii), iar la etaj birou primar, viceprimar, secretar, administrator public, contabilitate, sală de ședințe a consiliului local, sală pentru luat masa și grupuri sanitare.

Față de cele arătate mai sus, apreciez că au fost parcurse etapele prealabile prevăzute de lege, astfel încât proiectul de hotărâre privind aprobarea notei conceptuale și temei de proiectare pentru obiectivul de investiție privind aprobarea Notei Conceptuale și a Temei de proiectare pentru obiectivul de investiție **„Reabilitare și dotare sediu de primărie în comuna Socodor, județul Arad"** să fie aprobat.

Secretar,
Crișan Gheorghe

318

CONSILIUL LOCAL SOCODOR

Cod Fiscal: 3519330; comuna Socodor, nr.1, Cod Poştal: 317305, judeţul Arad, Tel.: +4 0257 358 100; Fax. +4 0257 358 112; e-mail: socodor@gmail.com, primaria@socodor.ro; Web: www.socodor.ro

Comisia pentru programe de dezvoltare economico–socială, buget-finanţe, administrarea domeniului public şi privat al comunei , agricultură, gospodărie comunală, protecţia mediului, servicii şi comerţ

AVIZUL
Nr. 16 din 28 ianuarie 2021
pentru P.H.C.L. nr. 216/22.01.2021 privind aprobarea Notei Conceptuale și a Temei de Proiectare pentru obiectivul „Reabilitare și dotare sediu de primărie în comuna Socodor, județul Arad"

Având în vedere Proiectul de hotărâre privind aprobarea Notei Conceptuale și a Temei de Proiectare pentru obiectivul „Reabilitare și dotare sediu de primărie în comuna Socodor, județul Arad",

în temeiul prevederilor art. 125 alin. (1) lit. b) din Ordonanța de urgență a Guvernului nr. 57/2019 privind Codul administrativ, cu modificările si completările ulterioare, respectiv al prevederilor art. 5 alin. (1) lit. b) din Regulamentul de organizare și funcționare a consiliului local,

Comisia pentru programe de dezvoltare economico–socială, buget-finanţe, administrarea domeniului public şi privat al comunei , agricultură, gospodărie comunală, protecţia mediului, servicii şi comerţ, nr.1 din cadrul Consiliului Local Socodor, adoptă următorul aviz:

Art. 1. - Se avizează **favorabil**/~~nefavorabil~~ proiectul de hotărâre a consiliului local nr. 216/22.01.2021 privind aprobarea Notei Conceptuale și a Temei de Proiectare pentru obiectivul „Reabilitare și dotare sediu de primărie în comuna Socodor, județul Arad", cu ...-.../**fără amendamente**.

Art. 2. - Amendamentele si observațiile membrilor comisiei se regăsesc în anexa care face parte integrantă din prezentul aviz - nu este cazul la prezentul aviz.

Art. 3. - Prezentul aviz se comunică prin grija secretarului comisiei, în termenul recomandat, secretarului general al Comunei Socodor.

Președintele Comisiei : **Unc Dimitrie**_____

Secretarul Comisiei: **Hanza Remus Ovidiu**_____

ROMANIA JUDEȚUL ARAD COMUNA SOCODOR CONSILIUL LOCAL

319

CONSILIUL LOCAL SOCODOR

Cod Fiscal: 3519330; comuna Socodor, nr.1, Cod Poştal: 317305, judeţul Arad, Tel.: +4 0257 358 100; Fax. +4 0257 358 112; e-mail: socodor@gmail.com, primaria@socodor.ro; Web: www.socodor.ro

Comisia pentru învăţământ, sănătate, cultură, protecţia socială, activităţi sportive şi de agrement

AVIZUL
Nr. 16 din 28 ianuarie 2021
pentru P.H.C.L. nr. 216/22.01.2021 privind aprobarea Notei Conceptuale și a Temei de Proiectare pentru obiectivul „Reabilitare și dotare sediu de primărie în comuna Socodor, județul Arad"

Având în vedere Proiectul de hotărâre privind aprobarea Notei Conceptuale și a Temei de Proiectare pentru obiectivul „Reabilitare și dotare sediu de primărie în comuna Socodor, județul Arad",

în temeiul prevederilor art. 125 alin. (1) lit. b) din Ordonanța de urgență a Guvernului nr. 57/2019 privind Codul administrativ, cu modificările si completările ulterioare, respectiv al prevederilor art. 5 alin. (1) lit. b) din Regulamentul de organizare și funcționare a consiliului local,

Comisia pentru învăţământ, sănătate, cultură, protecţia socială, activităţi sportive şi de agrement, nr.2 din cadrul Consiliului Local Socodor, adoptă următorul aviz:

Art. 1. - Se avizează **favorabil**/~~nefavorabil~~ proiectul de hotărâre a consiliului local nr. 216/22.01.2021 privind aprobarea Notei Conceptuale și a Temei de Proiectare pentru obiectivul „Reabilitare și dotare sediu de primărie în comuna Socodor, județul Arad", cu ...-.../**fără amendamente**.

Art. 2. - Amendamentele si observațiile membrilor comisiei se regăsesc în anexa care face parte integrantă din prezentul aviz - nu este cazul la prezentul aviz.

Art. 3. - Prezentul aviz se comunică prin grija secretarului comisiei, în termenul recomandat, secretarului general al Comunei Socodor.

Președintele Comisiei : **Crișan Ramona**_____

Secretarul Comisiei: **Mureșan Adrian Marius**_____

ROMÂNIA JUDEȚUL ARAD COMUNA SOCODOR CONSILIUL LOCAL

CONSILIUL LOCAL SOCODOR

Cod Fiscal: 3519330; comuna Socodor, nr.1, Cod Poștal: 317305, județul Arad, Tel.: +4 0257 358 100; Fax. +4 0257 358 112; e-mail: socodor@gmail.com, primaria@socodor.ro; Web: www.socodor.ro

Comisia pentru administrație publică locală, juridică, apărarea ordinii și liniștii publice, a drepturilor cetățenilor

AVIZUL
Nr. 16 din 28 ianuarie 2021
pentru P.H.C.L. nr. 216/22.01.2021 privind aprobarea Notei Conceptuale și a Temei de Proiectare pentru obiectivul „Reabilitare și dotare sediu de primărie în comuna Socodor, județul Arad"

Având în vedere Proiectul de hotărâre privind aprobarea Notei Conceptuale și a Temei de Proiectare pentru obiectivul „Reabilitare și dotare sediu de primărie în comuna Socodor, județul Arad",

în temeiul prevederilor art. 125 alin. (1) lit. b) din Ordonanța de urgență a Guvernului nr. 57/2019 privind Codul administrativ, cu modificările si completările ulterioare, respectiv al prevederilor art. 5 alin. (1) lit. b) din Regulamentul de organizare și funcționare a consiliului local,

Comisia pentru administrație publică locală, juridică, apărarea ordinii și liniștii publice, a drepturilor cetățenilor, nr.3 din cadrul Consiliului Local Socodor, adoptă următorul aviz:

Art. 1. - Se avizează **favorabil**/~~nefavorabil~~ proiectul de hotărâre a consiliului local nr. 216/22.01.2021 privind aprobarea Notei Conceptuale și a Temei de Proiectare pentru obiectivul „Reabilitare și dotare sediu de primărie în comuna Socodor, județul Arad", cu ...-.../**fără amendamente**.

Art. 2. - Amendamentele si observațiile membrilor comisiei se regăsesc în anexa care face parte integrantă din prezentul aviz - nu este cazul la prezentul aviz.

Art. 3. - Prezentul aviz se comunică prin grija secretarului comisiei, în termenul recomandat, secretarului general al Comunei Socodor.

Președintele Comisiei : **Mureșan Adrian Marius**_____

Secretarul Comisiei: **Nădăban Stelian Traian**_____

ROMÂNIA JUDEȚUL ARAD COMUNA SOCODOR CONSILIUL LOCAL

321

CONSILUL LOCAL SOCODOR

Cod Fiscal: 3519330; comuna Socodor, nr.1, Cod Poştal: 317305, judeţul Arad, Tel.: +4 0257 358 100; Fax. +4 0257 358 112; e-mail: socodor@gmail.com, primaria@socodor.ro; Web: www.socodor.ro

HOTĂRÂREA Nr.17
din 29 IANUARIE 2021

privind desemnarea domnului consilier Unc Dimitrie și a domnului consilier Nădăban Stelian Traian să facă parte din comisia de evaluare a performanțelor profesionale individuale ale secretarului general al unității administrativ-teritoriale comuna Socodor pentru perioada 2020-2024

Consiliul Local al Comunei Socodor, Judeţul Arad, CIF 3519330, întrunit ÎN ȘEDINȚĂ ORDINARĂ LA DATA DE 29 IANUARIE 2021

Având în vedere:
- referatul de aprobare al primarului Comunei Socodor, inițiator al proiectului de hotărâre, înregistrat cu nr.220/22.01.2021;
- referatul de specialitate al secretarului general al comunei Socodor, înregistrat cu nr.221/22.01.2021;
- raportul comisiilor de specialitate pe domenii de activitate ale Consiliului Local al Comunei Socodor;
- prevederile art. 485 alin. (5) din O.U.G. nr. 57/2019 privind Codul administrativ, cu modificările și completările ulterioare și ale art. 11 alin. (6) din Anexa nr. 6 la O.U.G. nr. 57/2019 privind Codul administrativ, cu modificările și completările ulterioare,

Votul exprimat de către cei 11 consilieri prezenţi la şedinţă, din cei 11 în funcţie, din care toți cei **11 consilieri au votat "pentru",** fiind îndeplinită condiția de majoritate simplă, cerută de prevederile art.139 alin.1 din O.U.G. nr.57/2019 privind Codul administrativ.

În temeiul art.139 alin.(1) și art.196 alin.(1) lit.a) din Ordonanța de Urgență a Guvernului nr.57/2019 privind Codul administrativ,

H O T Ă R Ă Ş T E:

Art.1. Se desemnează domnul consilier **Unc Dimitrie** și domnul consilier **Nădăban Stelian Traian**, pentru a face parte din Comisia de evaluare a performanțelor profesionale individuale ale secretarului general al comunei Socodor pentru perioada 2020-2024.

Art.2. Prezenta hotărâre se comunică prin intermediul secretarului general al UAT Socodor, în termenul prevăzut de lege, primarului comunei Socodor, persoanelor nominalizate la art.1, se duce la cunoştinţă publică prin afişare la sediul primăriei şi pe pagina de internet www.socodor.ro şi se comunică cu Instituţia Prefectului-Judeţul Arad, Serviciul Juridic şi Contencios Administrativ.

PREŞEDINTE DE ŞEDINŢĂ,
CONSILIER
CRIŞAN RAMONA
[redacted]

ROMÂNIA JUDEȚUL ARAD COMUNA SOCODOR CONSILIUL LOCAL

SECRETAR ,
CONTRASEMNEAZĂ
CRIŞAN GHEORGHE
[redacted]

322

PROCEDURI OBLIGATORII ULTERIOARE ADOPTĂRII HOTĂRÂRII CONSILIULUI LOCAL NR. **17/29.01.2021.**[1]			
Nr. crt.	Operațiuni efectuate	Data ZZ/LL/AN	Semnătura persoanei responsabile sa efectueze procedura
0	1	2	
1	Adoptarea hotararii[1]) s-a făcut cu majoritate **X simpla** □ absoluta □ calificata[2]	29/01/2021	
2	Comunicarea către primar[2])	29/01/2021	
3	Comunicarea către prefectul judetului[3])	10/02/2021	
4	Aducerea la cunoștința publica[4])+[5])	10/02/2021	
5	Comunicarea, numai in cazul celei cu caracter individual[4])+[5])	.../.../.....	
6	Hotărârea devine obligatorie[6]) sau produce efecte juridice[7]), după caz	.../.../.....	

Extrase din Ordonanța de urgenta a Guvernului nr. 57/2019 privind Codul administrativ, cu modificările si completările ulterioare:
[1]) Art. 139 alin. (1): „In exercitarea atribuțiilor ce ii revin, consiliul local adopta hotărâri, cu majoritate absoluta sau simpla, după caz.
(2) Prin excepție de la prevederile alin. (1), hotărârile privind dobândirea sau înstrăinarea dreptului de proprietate in cazul bunurilor imobile se adopta de consiliul local cu majoritatea calificata definita la art. 5 lit. dd), de doua treimi din numărul consilierilor locali in funcție."
[2]) Art. 197 alin. (2): „Hotărârile consiliului local se comunica primarului."
[3]) Art. 197 alin. (1), adaptat: Secretarul general al comunei comunica hotărârile consiliului local al comunei prefectului in cel mult 10 zile lucrătoare de la data adoptării HCL.
[4]) Art. 197 alin. (4): „Hotărârile C.L. Socodor se aduc la cunoștința publica si se comunica, in condițiile legii, prin grija secretarului general al comunei."
[5]) Art. 199 alin. (1): „Comunicarea hotărârilor ... cu caracter individual către persoanele cărora li se adresează se face in cel mult 5 zile de la data comunicării oficiale către prefect."
[6]) Art. 198 alin. (1): „Hotărârile C.L. Socodor cu caracter normativ devin obligatorii de la data aducerii lor la cunoștința publica."
[7]) Art. 199 alin. (2): „Hotărârile C.L. Socodor cu caracter individual produc efecte juridice de la data comunicării către persoanele cărora li se adresează."

COMUNA SOCODOR

Cod Fiscal: 3519330; comuna Socodor, nr.1, Cod Poștal: 317305, județul Arad, Tel.: +4 0257 358 100; Fax. +4 0257 358 112; e-mail: socodor@gmail.com, primaria@socodor.ro; Web: www.socodor.ro

Nr.216/22.01.2021

PROIECT DE HOTĂRÂRE

privind desemnarea a doi consilieri locali care să facă parte din comisia de evaluare a performanțelor profesionale individuale ale secretarului general al unității administrativ-teritoriale comuna Socodor

Consiliul Local al Comunei Socodor, Judeţul Arad, CIF 3519330, întrunit ÎN ȘEDINȚĂ ORDINARĂ LA DATA DE 29 IANUARIE 2021

Având în vedere:
- referatul de aprobare al primarului Comunei Socodor, inițiator al proiectului de hotărâre, înregistrat cu nr.220/22.01.2021;
- referatul de specialitate al secretarului general al comunei Socodor, înregistrat cu nr.221/22.01.2021;
- raportul comisiilor de specialitate pe domenii de activitate ale Consiliului Local al Comunei Socodor;
- prevederile art. 485 alin. (5) din O.U.G. nr. 57/2019 privind Codul administrativ, cu modificările și completările ulterioare și ale art. 11 alin. (6) din Anexa nr. 6 la O.U.G. nr. 57/2019 privind Codul administrativ, cu modificările și completările ulterioare,

Votul exprimat de către cei 11 consilieri prezenţi la şedinţă, din cei 11 în funcţie, din care toți cei **11 consilieri au votat "pentru",** fiind îndeplinită condiția de majoritate simplă, cerută de prevederile art.139 alin.1 din O.U.G. nr.57/2019 privind Codul administrativ.

În temeiul art.139 alin.(1) și art.196 alin.(1) lit.a) din Ordonanța de Urgență a Guvernului nr.57/2019 privind Codul administrativ,

H O T Ă R Ă Ş T E:

Art.1. Propun desemnarea domnului consilier **Unc Dimitrie** și a domnul consilier **Nădăban Stelian Traian**, pentru a face parte din Comisia de evaluare a performanțelor profesionale individuale ale secretarului general al comunei Socodor.

Art.2. Prezenta hotărâre se comunică prin intermediul secretarului general al UAT Socodor, în termenul prevăzut de lege, primarului comunei Socodor, persoanelor nominalizate la art.1, se duce la cunoştinţă publică prin afişare la sediul primăriei şi pe pagina de internet www.socodor.ro şi se comunică cu Instituţia Prefectului - Județul Arad, Serviciul Juridic şi Contencios Administrativ.

Iniţiatorul proiectului de hotărâre,
Primar,
Jura Ioan Dimitrie

[redacted]

Avizat,
Secretar general,
Crisan Gheorghe

[redacted]

324

COMUNA SOCODOR

Cod Fiscal: 3519330; comuna Socodor, nr.1, Cod Poștal: 317305, județul Arad, Tel.: +4 0257 358 100; Fax. +4 0257 358 112; e-mail: socodor@gmail.com, primaria@socodor.ro; Web: www.socodor.ro

Nr. înregistrare: 220 din 22.01.2021
CABINET PRIMAR

Referatul de aprobare al primarului Comunei Socodor

privind desemnarea a doi consilieri locali care să facă parte din comisia de evaluare a performanțelor profesionale individuale ale secretarului general al unității administrativ-teritoriale comuna Socodor pentru perioada 2020-2024

Subsemnatul Jura Ioan Dimitrie primar al Comunei Socodor, prezint referatul de aprobare cu privire la desemnarea a doi consilieri locali care să facă parte din comisia de evaluare a performanțelor profesionale individuale ale secretarului general al unității administrativ-teritoriale comuna Socodor pentru perioada 2020-2024.

Conform prevederilor art. 485 alin. (5) din O.U.G. nr. 57/2019 privind Codul administrativ, cu modificările şi completările ulterioare, evaluarea performanţelor profesionale individuale ale secretarului general al unităţii administrativ-teritoriale se realizează de către o Comisie de evaluare formată din primarul comunei și 2 consilieri locali, desemnați în acest scop, cu majoritate simplă prin hotărâre a consiliului local. În conformitate cu prevederile art. 11 alin. (6) din Anexa nr. 6 comisia de evaluare a performanțelor profesionale individuale ale Secretarului general al Comunei Socodor se constituie prin dispoziția primarului comunei Socodor.

În situația acestui proiect de hotărâre sunt incidente prevederile art. 485 alin. (5) din O.U.G. nr. 57/2019 privind Codul administrativ, cu modificările și completările ulterioare, precum și ale art. 11 alin. (6) din Anexa nr. 6 la O.U.G. nr. 57/2019 privind Codul administrativ, cu modificările și completările ulterioare.

Conform modificărilor legislative intervenite în metodologia de evaluare a performanțelor profesionale ale funcționarilor publici, propun consiliului local desemnarea domnului consilier Unc Dimitrie și a domnului consilier Nădăban Stelian Traian pentru a face parte din Comisia de evaluare a performanțelor profesionale individuale ale Secretarului general al comunei Socodor Arad pentru anii 2020-2024.

În sensul celor de mai sus, solicit aprobarea proiectului de hotărâre privind desemnarea a doi consilieri locali ai Consiliului Local Socodor pentru a face parte din Comisia de evaluare a performanțelor profesionale individuale ale Secretarului general al comunei Socodor pentru perioada 2020-2024.

J[redacted]E

325

COMUNA SOCODOR

Cod Fiscal: 3519330; comuna Socodor, nr.1, Cod Poștal: 317305, județul Arad, Tel.: +4 0257 358 100;

Fax. +4 0257 358 112; e-mail: socodor@gmail.com, primaria@socodor.ro; Web: www.socodor.ro

Nr. înregistrare: 221 din 22.01.2021

Raportul secretarului
privind desemnarea a doi consilieri locali care să facă parte din comisia de evaluare a performanțelor profesionale individuale ale secretarului general al unității administrativ-teritoriale comuna Socodor pentru perioada 2020-2024

În conformitate cu prevederile O.U.G. nr. 57/2019 privind Codul administrativ, a fost analizat referatul nr. 220/22.01.2021 privind aprobarea proiectului de hotărâre privind desemnarea unor membri ai Consiliului Local Socodor pentru a face parte din Comisia de evaluare a performanțelor profesionale individuale ale Secretarului general al Comunei Socodor pentru perioada 2020-2024 și s-a constatat că, în conformitate cu prevederilor art. 485 alin. (5) din O.U.G. nr. 57/2019 privind Codul administrativ, cu modificările şi completările ulterioare, evaluarea performanţelor profesionale individuale ale secretarului general al unităţii administrativ-teritoriale se realizează de către o Comisie de evaluare formată din primar și 2 consilieri locali, desemnați în acest scop, cu majoritate simplă prin hotărâre a consiliului local. În conformitate cu prevederile art. 11 alin. (6) din Anexa nr. 6 Comisia de evaluare a performanțelor profesionale individuale ale Secretarului general al Comunei Socodor se constituie prin dispoziția primarului comunei Socodor.

În sensul celor de mai sus, proiectul de hotărâre pentru desemnarea unor membri ai Consiliului Local Socodor pentru a face parte din Comisia de evaluare a performanțelor profesionale individuale ale Secretarului general al Comunei Socodor pentru perioada 2020-2024 a fost întocmit cu respectarea prevederilor legale în vigoare.

Secretar,
Crișan Gheorghe

[redacted]

CONSILIUL LOCAL SOCODOR

Cod Fiscal: 3519330; comuna Socodor, nr.1, Cod Poștal: 317305, județul Arad, Tel.: +4 0257 358 100; Fax. +4 0257 358 112; e-mail: socodor@gmail.com, primaria@socodor.ro; Web: www.socodor.ro

Comisia pentru programe de dezvoltare economico–socială, buget-finanţe, administrarea domeniului public şi privat al comunei , agricultură, gospodărie comunală, protecţia mediului, servicii şi comerţ

AVIZUL
Nr. 17 din 28 ianuarie 2021
pentru P.H.C.L. nr. 219/22.01.2021 privind desemnarea domnului consilier Unc Dimitrie și a domnului consilier Nădăban Stelian Traian să facă parte din comisia de evaluare a performanțelor profesionale individuale ale secretarului general al unității administrativ-teritoriale comuna Socodor pentru perioada 2020-2024

Având în vedere Proiectul de hotărâre privind desemnarea domnului consilier Unc Dimitrie și a domnului consilier Nădăban Stelian Traian să facă parte din comisia de evaluare a performanțelor profesionale individuale ale secretarului general al unității administrativ-teritoriale comuna Socodor pentru perioada 2020-2024,

în temeiul prevederilor art. 125 alin. (1) lit. b) din Ordonanța de urgență a Guvernului nr. 57/2019 privind Codul administrativ, cu modificările si completările ulterioare, respectiv al prevederilor art. 5 alin. (1) lit. b) din Regulamentul de organizare și funcționare a consiliului local,

Comisia pentru programe de dezvoltare economico–socială, buget-finanţe, administrarea domeniului public şi privat al comunei , agricultură, gospodărie comunală, protecţia mediului, servicii şi comerţ, nr.1 din cadrul Consiliului Local Socodor, adoptă următorul aviz:

Art. 1. - Se avizează **favorabil**/~~nefavorabil~~ proiectul de hotărâre a consiliului local nr. 219/22.01.2021 privind desemnarea domnului consilier Unc Dimitrie și a domnului consilier Nădăban Stelian Traian să facă parte din comisia de evaluare a performanțelor profesionale individuale ale secretarului general al unității administrativ-teritoriale comuna Socodor pentru perioada 2020-2024, cu ...-.../**fără amendamente**.

Art. 2. - Amendamentele si observațiile membrilor comisiei se regăsesc în anexa care face parte integrantă din prezentul aviz - nu este cazul la prezentul aviz.

Art. 3. - Prezentul aviz se comunică prin grija secretarului comisiei, în termenul recomandat, secretarului general al Comunei Socodor.

Președintele Comisiei : **Unc Dimitrie**_____

Secretarul Comisiei: **Hanza Remus Ovidiu**_____

ROMANIA JUDEȚUL ARAD, COMUNA SOCODOR CONSILIUL LOCAL

327

CONSILIUL LOCAL SOCODOR

Cod Fiscal: 3519330; comuna Socodor, nr.1, Cod Poştal: 317305, judeţul Arad, Tel.: +4 0257 358 100; Fax. +4 0257 358 112; e-mail: socodor@gmail.com, primaria@socodor.ro; Web: www.socodor.ro

Comisia pentru învățământ, sănătate, cultură, protecţia socială, activităţi sportive şi de agrement

AVIZUL
Nr. 17 din 28 ianuarie 2021
pentru P.H.C.L. nr. 219/22.01.2021 privind desemnarea domnului consilier Unc Dimitrie și a domnului consilier Nădăban Stelian Traian să facă parte din comisia de evaluare a performanțelor profesionale individuale ale secretarului general al unității administrativ-teritoriale comuna Socodor pentru perioada 2020-2024

Având în vedere Proiectul de hotărâre privind desemnarea domnului consilier Unc Dimitrie și a domnului consilier Nădăban Stelian Traian să facă parte din comisia de evaluare a performanțelor profesionale individuale ale secretarului general al unității administrativ-teritoriale comuna Socodor pentru perioada 2020-2024,

în temeiul prevederilor art. 125 alin. (1) lit. b) din Ordonanța de urgență a Guvernului nr. 57/2019 privind Codul administrativ, cu modificările si completările ulterioare, respectiv al prevederilor art. 5 alin. (1) lit. b) din Regulamentul de organizare și funcționare a consiliului local,

Comisia pentru învățământ, sănătate, cultură, protecţia socială, activităţi sportive şi de agrement, nr.2 din cadrul Consiliului Local Socodor, adoptă următorul aviz:

Art. 1. - Se avizează **favorabil**/~~nefavorabil~~ proiectul de hotărâre a consiliului local nr. 219/22.01.2021 privind desemnarea domnului consilier Unc Dimitrie și a domnului consilier Nădăban Stelian Traian să facă parte din comisia de evaluare a performanțelor profesionale individuale ale secretarului general al unității administrativ-teritoriale comuna Socodor pentru perioada 2020-2024, cu ...-.../**fără amendamente**.

Art. 2. - Amendamentele si observațiile membrilor comisiei se regăsesc în anexa care face parte integrantă din prezentul aviz - nu este cazul la prezentul aviz.

Art. 3. - Prezentul aviz se comunică prin grija secretarului comisiei, în termenul recomandat, secretarului general al Comunei Socodor.

Președintele Comisiei : **Crișan Ramona**_____ [redacted]

Secretarul Comisiei: **Mureșan Adrian Marius**_____ [redacted]

ROMÂNIA JUDEȚUL ARAD, COMUNA SOCODOR CONSILIUL LOCAL

CONSILIUL LOCAL SOCODOR

Cod Fiscal: 3519330; comuna Socodor, nr.1, Cod Poștal: 317305, județul Arad, Tel.: +4 0257 358 100; Fax. +4 0257 358 112; e-mail: socodor@gmail.com, primaria@socodor.ro; Web: www.socodor.ro

Comisia pentru administrație publică locală, juridică, apărarea ordinii și liniștii publice, a drepturilor cetățenilor

AVIZUL
Nr. 17 din 28 ianuarie 2021
pentru P.H.C.L. nr. 219/22.01.2021 privind desemnarea domnului consilier Unc Dimitrie și a domnului consilier Nădăban Stelian Traian să facă parte din comisia de evaluare a performanțelor profesionale individuale ale secretarului general al unității administrativ-teritoriale comuna Socodor pentru perioada 2020-2024

Având în vedere Proiectul de hotărâre privind desemnarea domnului consilier Unc Dimitrie și a domnului consilier Nădăban Stelian Traian să facă parte din comisia de evaluare a performanțelor profesionale individuale ale secretarului general al unității administrativ-teritoriale comuna Socodor pentru perioada 2020-2024,

în temeiul prevederilor art. 125 alin. (1) lit. b) din Ordonanța de urgență a Guvernului nr. 57/2019 privind Codul administrativ, cu modificările si completările ulterioare, respectiv al prevederilor art. 5 alin. (1) lit. b) din Regulamentul de organizare și funcționare a consiliului local,

Comisia pentru administrație publică locală, juridică, apărarea ordinii și liniștii publice, a drepturilor cetățenilor, nr.3 din cadrul Consiliului Local Socodor, adoptă următorul aviz:

Art. 1. - Se avizează **favorabil**/~~nefavorabil~~ proiectul de hotărâre a consiliului local nr. 219/22.01.2021 privind desemnarea domnului consilier Unc Dimitrie și a domnului consilier Nădăban Stelian Traian să facă parte din comisia de evaluare a performanțelor profesionale individuale ale secretarului general al unității administrativ-teritoriale comuna Socodor pentru perioada 2020-2024, cu ...-.../**fără amendamente**.

Art. 2. - Amendamentele si observațiile membrilor comisiei se regăsesc în anexa care face parte integrantă din prezentul aviz - nu este cazul la prezentul aviz.

Art. 3. - Prezentul aviz se comunică prin grija secretarului comisiei, în termenul recomandat, secretarului general al Comunei Socodor.

Președintele Comisiei : **Mureșan Adrian Marius**_____

Secretarul Comisiei: **Nădăban Stelian Traian**_____

ROMÂNIA JUDEȚUL ARAD, COMUNA SOCODOR CONSILIUL LOCAL

329

CONSILIUL LOCAL SOCODOR

Cod Fiscal: 3519330; comuna Socodor, nr.1, Cod Poștal: 317305, județul Arad, Tel.: +4 0257 358 100; Fax. +4 0257 358 112; e-mail: socodor@gmail.com, primaria@socodor.ro; Web: www.socodor.ro

HOTĂRÂREA Nr.18

din 29 ianuarie 2021

privind aprobarea instrumentării proiectului „Alimentare cu gaze naturale în comunele Socodor, Grăniceri și Pilu, județul Arad"

Consiliul Local al Comunei Socodor, Judeţul Arad, CIF 3519330, întrunit ÎN ȘEDINȚĂ ORDINARĂ LA DATA DE 29 IANUARIE 2021

Având în vedere:

- referatul de aprobare al primarului Comunei Socodor, inițiator al proiectului de hotărâre, înregistrat cu nr.223/22.01.2021;
- raportul compartimentului de specialitate nr. 224/22.01.2021;
- raportul comisiilor de specialitate pe domenii de activitate ale Consiliului Local al Comunei Socodor;
- solicitarea de clarificări primită de la AMPOIM înregistrată cu nr.5628/18.01.2021 prin care se solicită refacerea bugetului prin includerea TVA ca și cheltuială neeligibilă;
- prevederile Ghidului Solicitantului „Dezvoltarea rețelelor inteligente de distribuție a gazelor naturale în vederea creșterii nivelului de flexibilitate, siguranță, eficiență în operare, precum și de integrare a activităților de transport, distribuție și consum final", Cod apel: POIM/859/8/2/ Dezvoltarea rețelelor inteligente de distribuție a gazelor naturale;
- studiul de fezabilitate privind proiectul **"Alimentare cu gaze naturale în comunele Socodor, Grăniceri și Pilu, județul Arad"**;
- devizul general al proiectului **"Alimentare cu gaze naturale în comunele Socodor, Grăniceri și Pilu, județul Arad";**
- prevederile OUG nr.128/2020 privind unele măsuri pentru aprobarea Programului național de racordare a populației și clienților noncasnici la sistemul inteligent de distribuție a gazelor naturale;
- prevederile art. 1, alin. (2), art. 7, art. 10 din H.G. nr. 907/2016 privind etapele de elaborare și conținutul-cadru al documentațiilor tehnico-economice aferente obiectivelor/proiectelor de investiții finanțate din fonduri publice, cu modificările și completările ulterioare;
- prevederile art. 44 alin.(1) din Legea nr.273/2006 privind finanţele publice locale, cu modificările şi completările ulterioare;
- prevederile art.129 alin.(2), lit. b), alin.(4), lit. d) și ale alin.(7), lit. s) din O.U.G. nr.57/2019 privind Codul administrativ, cu modificările și completările ulterioare;

Votul exprimat de către cei 11 consilieri prezenţi la şedinţă, din cei 11 în funcţie, din care toți cei **11 consilieri au votat "pentru",** fiind îndeplinită condiția de majoritate absolută, cerută de prevederile art.139 alin.3 lit.f) din O.U.G. nr.57/2019 privind Codul administrativ, cu modificările și completările ulterioare.

În temeiul art.139 alin.(1) și art.196, alin.1, lit. a) din O.U.G. nr.57/2019 privind Codul administrativ, cu modificările și completările ulterioare,

H O T Ă R Ă Ș T E

330

Art.1. Se aprobă implementarea proiectului „Alimentare cu gaze naturale în comunele Socodor, Grăniceri și Pilu, județul Arad".

Art.2. Se aprobă cheltuielile eligibile și neeligibile aferente proiectului, cheltuieli care se cuprind în bugetul local pentru perioada de realizare a investiției, în cazul obținerii finanțării prin Programul Operațional Infrastructură Mare 2014-2020, Axa Prioritară 8 *„Sisteme inteligente şi sustenabile de transport al energiei electrice şi gazelor naturale"*, Obiectivul Specific 8.2 *„Creşterea gradului de interconectare a Sistemului Naţional de Transport a gazelor naturale cu alte state vecine"*, Cod apel: POIM/859/8/2/ Dezvoltarea rețelelor inteligente de distribuție a gazelor naturale.

Art.3. Se aprobă indicatorii tehnico-economici pentru obiectivul de investiție „Alimentare cu gaze naturale în comunele Socodor, Grăniceri și Pilu, județul Arad", conform anexei la prezenta hotărâre.

Art.4. Prezenta hotărâre se comunică, prin intermediul secretarului comunei, în termenul prevăzut de lege, primarului comunei Socodor, comunei Grăniceri și comunei Pilu şi se duce la cunoştinţă publică prin afişare la sediul primăriei şi pe pagina de internet www.socodor.ro şi se comunică cu Instituţia Prefectului - Judeţul Arad, Serviciul Juridic şi Contencios Administrativ.

PREŞEDINTE DE ŞEDINŢĂ,
CONSILIER
CRIŞAN RAMONA

[redacted]

ROMÂNIA JUDEȚUL ARAD, COMUNA SOCODOR CONSILIUL LOCAL

SECRETAR,
CONTRASEMNEAZĂ
CRIŞAN GHEORGHE

[redacted]

SECRETAR

PROCEDURI OBLIGATORII ULTERIOARE ADOPTĂRII HOTĂRÂRII CONSILIULUI LOCAL NR. **18/29.01.2021**.[1]			
Nr. crt.	Operațiuni efectuate	Data ZZ/LL/AN	Semnătura persoanei responsabile sa efectueze
0	1	2	[redacted]
1	Adoptarea hotararii[1]) s-a făcut cu majoritate ☐ simpla **X absoluta** ☐ calificata[2]	29/01/2021	
2	Comunicarea către primar[2])	29/01/2021	
3	Comunicarea către prefectul judetului[3])	10/02/2021	
4	Aducerea la cunoștința publica[4])+[5])	10/02/2021	
5	Comunicarea, numai in cazul celei cu caracter individual[4])+[5])	.../.../.....	
6	Hotărârea devine obligatorie[6]) sau produce efecte juridice[7]), după caz	.../.../.....	

Extrase din Ordonanța de urgenta a Guvernului nr. 57/2019 privind Codul administrativ, cu modificările si completările ulterioare:
[1]) Art. 139 alin. (1): „In exercitarea atribuțiilor ce ii revin, consiliul local adopta hotărâri, cu majoritate absoluta sau simpla, după caz.
(2) Prin excepție de la prevederile alin. (1), hotărârile privind dobândirea sau înstrăinarea dreptului de proprietate in cazul bunurilor imobile se adopta de consiliul local cu majoritatea calificata definita la art. 5 lit. dd), de doua treimi din numărul consilierilor locali in funcție."
[2]) Art. 197 alin. (2): „Hotărârile consiliului local se comunica primarului."
[3]) Art. 197 alin. (1), adaptat: Secretarul general al comunei comunica hotărârile consiliului local al comunei prefectului in cel mult 10 zile lucrătoare de la data adoptării HCL.
[4]) Art. 197 alin. (4): „Hotărârile C.L. Socodor se aduc la cunoștința publica si se comunica, in condițiile legii, prin grija secretarului general al comunei."
[5]) Art. 199 alin. (1): „Comunicarea hotărârilor ... cu caracter individual către persoanele cărora li se adresează se face in cel mult 5 zile de la data comunicării oficiale către prefect."
[6]) Art. 198 alin. (1): „Hotărârile C.L. Socodor cu caracter normativ devin obligatorii de la data aducerii lor la cunoștința publica."
[7]) Art. 199 alin. (2): „Hotărârile C.L. Socodor cu caracter individual produc efecte juridice de la data comunicării către persoanele cărora li se adresează."

331

Anexa la HCL 18/29.01.2021

privind aprobarea instrumentării proiectului „Alimentare cu gaze naturale în comunele Socodor, Grăniceri și Pilu, din județul Arad"

INDICATORII TEHNICO – ECONOMICI ACTUALIZAȚI PENTRU OBIECTIVUL DE INVESTIȚIE „Alimentare cu gaze naturale în comunele Socodor, Grăniceri și Pilu, din județul Arad"

1. Valoarea totală (INV), inclusiv TVA (mii lei)
Valoarea totală – **55.522,595 mii lei**, exprimat in mii euro **11.472,796**
Din care C+M **39.115,930 mii lei**, exprimat în mii euro **8.082,639**
(în preţuri –1 euro = 4,8395 lei, curs InforEuro luna septembrie 2020),
Valoarea eligibilă a investiției - 46.708.513 lei
Valoarea neeligibilă TVA – 8.814.081,76 lei

2. Durata de realizare a lucrărilor (luni) – 33 luni, iar durata de implementare a proiectului 36 luni

3.Capacităţi (în unităţi fizice şi valorice)

Alimentarea cu gaze a comunelor Socodor, Grăniceri si Pilu :

- realizarea unei conducte de racord de înalta presiune DN 100 mm, in lungime de **1,60 km**;
- montarea la limita administrativa a comunei Socodor a unui modul SRMP cu o capacitate tehnologica de 5.050,00 Nmc/h. Acest SRMP ar trebui sa asigure gaze pentru comunele Socodor, Grăniceri si Pilu la o presiune de minim 6,00 bar;
- realizarea unei rețelei de distribuție gaze naturale medie presiune ce măsoară cumulat o lungime de **98,825 km** si este realizata din țevi cu diametrul nominal cuprins intre **63** si **200** mm;
- componenta pe diametre a acestei rețele este următoarea:
  -

Diametrul exterior - mm -	Lungime cumulata - km -
63	67,035
75	2,105
90	1,355
110	1,935
125	3,860
160	12,410
200	10,125
TOTAL	**98,825**

4.Racorduri individuale: sunt racordurile care preiau gazele din rețeaua de distribuție stradală și le transportă până la limita de proprietate a consumatorilor individuali. Aici se realizează și schimbarea regimului de presiune a gazelor naturale din presiune medie în presiune joasă. Atât materialele cât și procedura de montaj respecta Normele tehnice pentru proiectarea, executarea și exploatarea sistemelor de alimentare cu gaze naturale NTPEE conform ordinului 89/2018. Sunt prevăzute a se realiza un număr de **2.272 racorduri la gospodării și la obiective social-culturale**, din care în comuna Socodor **750 de racorduri** la gospodării, **8 racorduri** la obiective social culturale echivalente a 35 gospodării, în comuna Grăniceri **750 gospodării și 11 la obiective social-culturale** echivalente a 33 gospodării și comuna Pilu cu un număr de **650 gospodării și 26 obiective social-culturale,** echivalente a 54 gospodării.

Sistemul de alimentare cu gaze este **unul inteligent**, inclusiv instalațiile, echipamentele și dotările aferente funcționalităților inteligente, în special, cum sunt:
- instrumente inteligente în domeniul presiunii, debitelor, contorizării, inspecției interioare a conductelor, odorizare, protecție catodică, reacții anticipative, trasabilitate, senzori / detectoare, regulatoare de distribuție, robinete cu acționare de la distanță, robinete debit exces și deconectare de la distanță, contoare inteligente, căi de comunicație pentru controlul rețelei inteligente de gaze,

332

dispecerate pentru operatorii de distribuție, aplicații SCADA, GIS, facturare inteligentă, etc.);
- tehnologii IT integrate care permit integrarea activităților participanților pe piața gazelor în procesele de transmitere, distribuție, stocarea și utilizarea gazelor prin participarea activă a utilizatorilor finali la creșterea eficienței rețelelor de gaz;
- Tehnologii care să asigure o fiabilitate sporită a aprovizionării cu gaze naturale, să asigure un acces continuu, sigur și rentabil la gaz și să ofere, de asemenea, capacități tehnice pentru a oferi clienților servicii noi care să optimizeze consumul de gaz.

PREŞEDINTE DE ŞEDINŢĂ,
CONSILIER
CRISAN RAMONA

[redacted]

ROMANIA JUDEȚUL ARAD COMUNA SOCODOR CONSILIUL LOCAL

SECRETAR ,
CONTRASEMNEAZĂ
CRISAN GHEORGHE

[redacted]

333

COMUNA SOCODOR

Cod Fiscal: 3519330; comuna Socodor, nr.1, Cod Poștal: 317305, județul Arad, Tel.: +4 0257 358 100; Fax. +4 0257 358 112; e-mail: socodor@gmail.com, primaria@socodor.ro; Web: www.socodor.ro

Nr.222/22.01.2021

PROIECT DE HOTĂRÂRE

privind aprobarea instrumentării proiectului „Alimentare cu gaze naturale în comunele Socodor, Grăniceri și Pilu, județul Arad"

Consiliul Local al Comunei Socodor, Judeţul Arad, CIF 3519330, întrunit ÎN ȘEDINȚĂ ORDINARĂ LA DATA DE 29 IANUARIE 2021

Având în vedere:

- referatul de aprobare al primarului Comunei Socodor, inițiator al proiectului de hotărâre, înregistrat cu nr.223/22.01.2021;
- raportul compartimentului de specialitate nr. 224/22.01.2021;
- solicitarea de clarificări primită de la AMPOIM înregistrată cu nr.5628/18.01.2021 prin care se solicită refacerea bugetului prin includerea TVA ca și cheltuială neeligibilă;
- prevederile Ghidului Solicitantului „Dezvoltarea rețelelor inteligente de distribuție a gazelor naturale în vederea creșterii nivelului de flexibilitate, siguranță, eficiență în operare, precum și de integrare a activităților de transport, distribuție și consum final", Cod apel: POIM/859/8/2/ Dezvoltarea rețelelor inteligente de distribuție a gazelor naturale;
- studiul de fezabilitate privind proiectul **"Alimentare cu gaze naturale în comunele Socodor, Grăniceri și Pilu, județul Arad"**;
- devizul general al proiectului **"Alimentare cu gaze naturale în comunele Socodor, Grăniceri și Pilu, județul Arad";**
- prevederile OUG nr.128/2020 privind unele măsuri pentru aprobarea Programului național de racordare a populației și clienților noncasnici la sistemul inteligent de distribuție a gazelor naturale;
- prevederile art. 1, alin. (2), art. 7, art. 10 din H.G. nr. 907/2016 privind etapele de elaborare și conținutul-cadru al documentațiilor tehnico-economice aferente obiectivelor/proiectelor de investiții finanțate din fonduri publice, cu modificările și completările ulterioare;
- prevederile art. 44 alin.(1) din Legea nr.273/2006 privind finanţele publice locale, cu modificările şi completările ulterioare;
- prevederile art.129 alin.(2), lit. b), alin.(4), lit. d) și ale alin.(7), lit. s) din O.U.G. nr.57/2019 privind Codul administrativ, cu modificările și completările ulterioare;

În temeiul art.139 alin.(1) și art.196, alin.1, lit. a) din O.U.G. nr.57/2019 privind Codul administrativ, cu modificările și completările ulterioare,

H O T Ă R Ă Ș T E

Art.1. Se aprobă implementarea proiectului „Alimentare cu gaze naturale în comunele Socodor, Grăniceri și Pilu, județul Arad".

Art.2. Se aprobă cheltuielile eligibile și neeligibile aferente proiectului, cheltuieli care se cuprind în bugetul local pentru perioada de realizare a investiției, în cazul obținerii finanțării prin Programul Operațional Infrastructură Mare 2014-2020, Axa Prioritară 8 *„Sisteme inteligente şi sustenabile de transport al energiei electrice şi gazelor naturale",* Obiectivul

334

Specific 8.2 *„Creşterea gradului de interconectare a Sistemului Naţional de Transport a gazelor naturale cu alte state vecine",* Cod apel: POIM/859/8/2/ Dezvoltarea reţelelor inteligente de distribuţie a gazelor naturale.

Art.3. Se aprobă indicatorii tehnico-economici pentru obiectivul de investiţie „Alimentare cu gaze naturale în comunele Socodor, Grăniceri şi Pilu, judeţul Arad", conform anexei la prezenta hotărâre.

Art.4. Prezenta hotărâre se comunică, prin intermediul secretarului comunei, în termenul prevăzut de lege, primarului comunei Socodor, comunei Grăniceri şi comunei Pilu şi se duce la cunoştinţă publică prin afişare la sediul primăriei şi pe pagina de internet www.socodor.ro şi se comunică cu Instituţia Prefectului - Judeţul Arad, Serviciul Juridic şi Contencios Administrativ.

Iniţiatorul proiectului de hotărâre,
Primar,
Jura Ioan Dimitrie

[redacted]

Avizat,
Secretar general,
Crisan Gheorghe

[redacted]

335

COMUNA SOCODOR

Cod Fiscal: 3519330; comuna Socodor, nr.1, Cod Poștal: 317305, județul Arad, Tel.: +4 0257 358 100; Fax. +4 0257 358 112; e-mail: socodor@gmail.com, primaria@socodor.ro; Web: www.socodor.ro

Nr. înregistrare: 223 din 22.01.2021
CABINET PRIMAR

Referatul de aprobare al primarului Comunei Socodor

privind aprobarea instrumentării proiectului „Alimentare cu gaze naturale în comunele Socodor, Grăniceri și Pilu, județul Arad"

Subsemnatul Jura Ioan Dimitrie primar al Comunei Socodor, având în vedere **solicitarea de clarificări primită de la AMPOIM, înregistrată cu nr.5628/ 18.01.2021**, prin care se solicită refacerea bugetului proiectului „Alimentare cu gaze naturale în comunele Socodor, Grăniceri și Pilu, județul Arad" prin includerea TVA ca și cheltuială neeligibilă, coroborat cu prevederile Ghidului Solicitantului „Dezvoltarea rețelelor inteligente de distribuție a gazelor naturale în vederea creșterii nivelului de flexibilitate, siguranță, eficiență în operare, precum și de integrare a activităților de transport, distribuție și consum final", Cod apel: POIM/859/8/2/ Dezvoltarea rețelelor inteligente de distribuție a gazelor naturale și cu devizul general al proiectului „Alimentare cu gaze naturale în comunele Socodor, Grăniceri și Pilu, județul Arad", propun aprobarea următorilor indicatori financiari:

- **Valoarea totală –** 55.522,595 mii lei**, exprimat in mii euro** 11.472,796
- **Din care C+M** 39.115,930 mii lei**, exprimat în mii euro** 8.082,639
  (în prețuri –1 euro = 4,8395 lei, curs InforEuro luna septembrie 2020),

Valoarea eligibilă a investiției - **46.708.513 lei**
Valoarea neeligibilă TVA – **8.814.081,76 lei**

Finanțarea investiției se va face din fonduri externe nerambursabile de la Uniunea Europeană prin FEDR în procent de 85% și contribuția publică națională la finanțarea acordată, bugetul de stat, în procent de 15% la care se adaugă contribuția din bugetul local a cheltuielilor neeligibile în sumă de **8.814.081,76 lei**.

Față de cele arătate mai sus, prezint proiectul de hotărâre Consiliului Local al comunei Socodor pentru al analiza și aproba. Sunt competente toate cele trei comisii de specialitate pentru a da avizul.

PRIMAR
JURA IOAN DIMITRIE

COMUNA SOCODOR

Cod Fiscal: 3519330; comuna Socodor, nr.1, Cod Poștal: 317305, județul Arad, Tel.: +4 0257 358 100; Fax. +4 0257 358 112; e-mail: socodor@gmail.com, primaria@socodor.ro; Web: www.socodor.ro

Nr. înregistrare: 224 din 22.01.2021

Referatul compartimentului de specialitate privind aprobarea instrumentării proiectului „Alimentare cu gaze naturale în comunele Socodor, Grăniceri și Pilu, județul Arad"

Subsemnatul Crișan Gheorghe, secretar al Comunei Socodor și Heinzl Carol Marcel referent în cadrul compartimentului urbanism din cadrul Primăriei Socodor prezentăm referatul de specialitate pentru aprobarea instrumentării proiectului **„Alimentare cu gaze naturale în comunele Socodor, Grăniceri și Pilu, județul Arad"**.

Având în vedere că în comuna Socodor nu exista sistem de termoficare, în momentul de față locuitorii utilizează combustibil lichid și solid pentru încălzire. Renunțarea la combustibilul lichid sau solid utilizat în prezent și trecerea pe gaze naturale reprezintă, pe termen lung, avantaje din punct de vedere economic, al confortului și a protecției mediului. Realizarea rețelei de gaze naturale pentru alimentarea localității Socodor reprezintă o oportunitate pentru locuitori și pentru potențialii investitori și va aduce un plus de valoare zonei.

Comuna Socodor a de depus o cerere de finanțare nerambursabilă, în parteneriat cu Comuna Grăniceri și Comuna Pilu, pentru finanțarea proiectului „Alimentare cu gaze naturale în comunele Socodor, Grăniceri și Pilu, județul Arad" și urmare la **solicitarea de clarificări primită de la AMPOIM, înregistrată cu nr.5628/ 18.01.2021**, prin care se solicită refacerea bugetului proiectului „Alimentare cu gaze naturale în comunele Socodor, Grăniceri și Pilu, județul Arad" prin includerea TVA ca și cheltuială neeligibilă, coroborat cu prevederile Ghidului Solicitantului „Dezvoltarea rețelelor inteligente de distribuție a gazelor naturale în vederea creșterii nivelului de flexibilitate, siguranță, eficiență în operare, precum și de integrare a activităților de transport, distribuție și consum final", Cod apel: POIM/859/8/2/ Dezvoltarea rețelelor inteligente de distribuție a gazelor naturale și cu devizul general al proiectului „Alimentare cu gaze naturale în comunele Socodor, Grăniceri și Pilu, județul Arad", indicatorii financiari se prezintă astfel:

- valoarea totală – 55.522,595 mii lei, exprimat in mii euro 11.472,796
- din care C+M 39.115,930 mii lei, exprimat în mii euro 8.082,639
  (în preţuri –1 euro = 4,8395 lei, curs InforEuro luna septembrie 2020),

Valoarea eligibilă a investiției - **46.708.513 lei**

Valoarea neeligibilă TVA – **8.814.081,76 lei**

Finanțarea investiției se va face din fonduri externe nerambursabile de la Uniunea Europeană prin FEDR în procent de 85% și contribuția publică națională la finanțarea acordată, bugetul de stat, în procent de 15% la care se adaugă contribuția din bugetul local a cheltuielilor neeligibile în sumă de **8.814.081,76 lei**.

Față de cele arătate mai sus, vă rugăm să aprobați proiectul de hotărâre inițiat în acest sens.

Secretar,
Crisan Gheorghe

ROMÂNIA COMUNA SOCODOR C.I.F. 3519330 JUDEȚUL ARAD

Referent,
Heinzl Carol Marcel

337

CONSILIUL LOCAL SOCODOR

Cod Fiscal: 3519330; comuna Socodor, nr.1, Cod Poştal: 317305, judeţul Arad, Tel.: +4 0257 358 100; Fax. +4 0257 358 112; e-mail: socodor@gmail.com, primaria@socodor.ro; Web: www.socodor.ro

Comisia pentru programe de dezvoltare economico–socială, buget-finanţe, administrarea domeniului public şi privat al comunei , agricultură, gospodărie comunală, protecţia mediului, servicii şi comerţ

AVIZUL
Nr. 18 din 28 ianuarie 2021
pentru P.H.C.L. nr.222/22.01.2021 privind aprobarea indicatorilor tehnico-economici actualizați ai proiectului „Alimentare cu gaze naturale în comunele Socodor, Grăniceri și Pilu, județul Arad

Având în vedere Proiectul de hotărâre privind aprobarea indicatorilor tehnico-economici actualizați ai proiectului „Alimentare cu gaze naturale în comunele Socodor, Grăniceri și Pilu, județul Arad,

în temeiul prevederilor art. 125 alin. (1) lit. b) din Ordonanța de urgență a Guvernului nr. 57/2019 privind Codul administrativ, cu modificările si completările ulterioare, respectiv al prevederilor art. 5 alin. (1) lit. b) din Regulamentul de organizare și funcționare a consiliului local,

Comisia pentru programe de dezvoltare economico–socială, buget-finanţe, administrarea domeniului public şi privat al comunei , agricultură, gospodărie comunală, protecţia mediului, servicii şi comerţ, nr.1 din cadrul Consiliului Local Socodor, adoptă următorul aviz:

Art. 1. - Se avizează **favorabil**/~~nefavorabil~~ proiectul de hotărâre a consiliului local nr. 222/22.01.2021 privind aprobarea indicatorilor tehnico-economici actualizați ai proiectului „Alimentare cu gaze naturale în comunele Socodor, Grăniceri și Pilu, județul Arad, cu ...-.../**fără amendamente**.

Art. 2. - Amendamentele si observațiile membrilor comisiei se regăsesc în anexa care face parte integrantă din prezentul aviz - nu este cazul la prezentul aviz.

Art. 3. - Prezentul aviz se comunică prin grija secretarului comisiei, în termenul recomandat, secretarului general al Comunei Socodor.

Președintele Comisiei : **Unc Dimitrie**_____

Secretarul Comisiei: **Hanza Remus Ovidiu**_____

ROMANIA JUDEȚUL ARAD, COMUNA SOCODOR CONSILIUL LOCAL

338

CONSILIUL LOCAL SOCODOR

Cod Fiscal: 3519330; comuna Socodor, nr.1, Cod Poştal: 317305, judeţul Arad, Tel.: +4 0257 358 100; Fax. +4 0257 358 112; e-mail: socodor@gmail.com, primaria@socodor.ro; Web: www.socodor.ro

Comisia pentru învăţământ, sănătate, cultură, protecţia socială, activităţi sportive şi de agrement

AVIZUL
Nr. 18 din 28 ianuarie 2021
pentru P.H.C.L. nr.222/22.01.2021 privind aprobarea indicatorilor tehnico-economici actualizați ai proiectului „Alimentare cu gaze naturale în comunele Socodor, Grăniceri și Pilu, județul Arad

Având în vedere Proiectul de hotărâre privind aprobarea indicatorilor tehnico-economici actualizați ai proiectului „Alimentare cu gaze naturale în comunele Socodor, Grăniceri și Pilu, județul Arad,

în temeiul prevederilor art. 125 alin. (1) lit. b) din Ordonanța de urgență a Guvernului nr. 57/2019 privind Codul administrativ, cu modificările si completările ulterioare, respectiv al prevederilor art. 5 alin. (1) lit. b) din Regulamentul de organizare și funcționare a consiliului local,

Comisia pentru învăţământ, sănătate, cultură, protecţia socială, activităţi sportive şi de agrement, nr.2 din cadrul Consiliului Local Socodor, adoptă următorul aviz:

Art. 1. - Se avizează **favorabil**/~~nefavorabil~~ proiectul de hotărâre a consiliului local nr. 222/22.01.2021 privind aprobarea indicatorilor tehnico-economici actualizați ai proiectului „Alimentare cu gaze naturale în comunele Socodor, Grăniceri și Pilu, județul Arad, cu ...-.../**fără amendamente**.

Art. 2. - Amendamentele si observațiile membrilor comisiei se regăsesc în anexa care face parte integrantă din prezentul aviz - nu este cazul la prezentul aviz.

Art. 3. - Prezentul aviz se comunică prin grija secretarului comisiei, în termenul recomandat, secretarului general al Comunei Socodor.

Președintele Comisiei : **Crișan Gheorghe**_____

Secretarul Comisiei: **Mureșan Adrian Marius**_____

ROMANIA JUDEȚUL ARAD COMUNA SOCODOR CONSILIUL LOCAL

CONSILIUL LOCAL SOCODOR

Cod Fiscal: 3519330; comuna Socodor, nr.1, Cod Poștal: 317305, județul Arad, Tel.: +4 0257 358 100; Fax. +4 0257 358 112; e-mail: socodor@gmail.com, primaria@socodor.ro; Web: www.socodor.ro

Comisia pentru administrație publică locală, juridică, apărarea ordinii și liniștii publice, a drepturilor cetățenilor

AVIZUL
Nr. 18 din 28 ianuarie 2021
pentru P.H.C.L. nr.222/22.01.2021 privind aprobarea indicatorilor tehnico-economici actualizați ai proiectului „Alimentare cu gaze naturale în comunele Socodor, Grăniceri și Pilu, județul Arad

Având în vedere Proiectul de hotărâre privind aprobarea indicatorilor tehnico-economici actualizați ai proiectului „Alimentare cu gaze naturale în comunele Socodor, Grăniceri și Pilu, județul Arad,

în temeiul prevederilor art. 125 alin. (1) lit. b) din Ordonanța de urgență a Guvernului nr. 57/2019 privind Codul administrativ, cu modificările si completările ulterioare, respectiv al prevederilor art. 5 alin. (1) lit. b) din Regulamentul de organizare și funcționare a consiliului local,

Comisia pentru administrație publică locală, juridică, apărarea ordinii și liniștii publice, a drepturilor cetățenilor, nr.3 din cadrul Consiliului Local Socodor, adoptă următorul aviz:

Art. 1. - Se avizează **favorabil**/~~nefavorabil~~ proiectul de hotărâre a consiliului local nr. 222/22.01.2021 privind aprobarea indicatorilor tehnico-economici actualizați ai proiectului „Alimentare cu gaze naturale în comunele Socodor, Grăniceri și Pilu, județul Arad, cu ...-.../**fără amendamente**.

Art. 2. - Amendamentele si observațiile membrilor comisiei se regăsesc în anexa care face parte integrantă din prezentul aviz - nu este cazul la prezentul aviz.

Art. 3. - Prezentul aviz se comunică prin grija secretarului comisiei, în termenul recomandat, secretarului general al Comunei Socodor.

Președintele Comisiei : **Mureșan Adrian Marius**_____

Secretarul Comisiei: **Nădăban Stelian Traian**_____

ROMANIA JUDEȚUL ARAD, COMUNA SOCODOR CONSILIUL LOCAL

340

CONSILUL LOCAL SOCODOR

Cod Fiscal: 3519330; comuna Socodor, nr.1, Cod Poştal: 317305, judeţul Arad, Tel.: +4 0257 358 100; Fax. +4 0257 358 112; e-mail: socodor@gmail.com, primaria@socodor.ro; Web: www.socodor.ro

HOTĂRÂREA Nr.19

din 29 ianuarie 2021
privind alegerea preşedintelui de şedinţă

Consiliul Local al Comunei Socodor, Judeţul Arad, CIF 3519330, întrunit ÎN ŞEDINŢĂ EXTRAORDINARĂ LA DATA DE 29 IANUARIE 2021

Având în vedere:
- referatul de aprobare al primarului Comunei Socodor, iniţiator al proiectului de hotărâre, înregistrat cu nr.240/22.01.2021;
- referatul de specialitate întocmit de domnul Crişan Gheorghe secretar, înregistrat sub nr. 241/22.01.2021, privind alegerea preşedintelui de şedinţă pentru următoarele trei luni;
- avizul comisiilor de specialitate pe domenii de activitate ale Consiliului Local al Comunei Socodor;
- prevederile art.123 alin.(1) din Ordonanţa de Urgenţă nr.57/2019 privind Codul administrativ, cu modificările şi completările ulterioare;

Votul exprimat de către cei 11 consilieri prezenţi la şedinţă, din cei 11 în funcţie, **din care toţi cei 11 consilieri au votat "pentru",**

În temeiul art.139 alin.(1) art.196 alin.(1) lit.a) din Ordonanţa de Urgenţă a Guvernului nr.57/2019 privind Codul administrativ, adoptă prezenta:

HOTĂRÂRE

Art.1: Se alege preşedinte de şedinţă şi se desemnează cu conducerea lucrărilor şedinţei Consiliului Local al comunei SOCODOR, domnul consilier **Hanza Remus Ovidiu**.

Art.2: Preşedintele de şedinţă se alege pe durată de cel mult 3 luni.

Art.3: Prezenta hotărâre are caracter constatator neputând fi contestată în justiţie.

Art.4: Prezenta hotărâre se comunică:
- ✓ Primarului comunei SOCODOR
- ✓ Instituţia Prefectului – Judeţul Arad.

Art.5: Secretarul comunei SOCODOR va îndeplini procedura de comunicare a prezentei hotărâri.

PREŞEDINTE DE ŞEDINŢĂ,
CONSILIER,
CRIŞAN RAMONA

[redacted]

ROMÂNIA JUDEŢUL ARAD, COMUNA SOCODOR CONSILIUL LOCAL

CONTRASEMNEAZĂ,
SECRETAR
CRIŞAN GHEORGHE

[redacted]

341

PROCEDURI OBLIGATORII ULTERIOARE ADOPTĂRII HOTĂRÂRII CONSILIULUI LOCAL NR. **19/29.01.2021.**[1]			
Nr. crt.	Operațiuni efectuate	Data ZZ/LL/AN	Semnătura persoanei responsabile sa efectueze procedura
0	1	2	[redacted]
1	Adoptarea hotararii[1]) s-a făcut cu majoritate **X simpla** □ absoluta □ calificata[2]	29/01/2021	
2	Comunicarea către primar[2])	29/01/2021	
3	Comunicarea către prefectul judetului[3])	10/02/2021	
4	Aducerea la cunoștința publica[4])+[5])	10/02/2021	
5	Comunicarea, numai in cazul celei cu caracter individual[4])+[5])	.../.../.....	
6	Hotărârea devine obligatorie[6]) sau produce efecte juridice[7]), după caz	.../.../.....	

Extrase din Ordonanța de urgenta a Guvernului nr. 57/2019 privind Codul administrativ, cu modificările si completările ulterioare:
[1]) Art. 139 alin. (1): „In exercitarea atribuțiilor ce ii revin, consiliul local adopta hotărâri, cu majoritate absoluta sau simpla, după caz.
(2) Prin excepție de la prevederile alin. (1), hotărârile privind dobândirea sau înstrăinarea dreptului de proprietate in cazul bunurilor imobile se adopta de consiliul local cu majoritatea calificata definita la art. 5 lit. dd), de doua treimi din numărul consilierilor locali in funcție."
[2]) Art. 197 alin. (2): „Hotărârile consiliului local se comunica primarului."
[3]) Art. 197 alin. (1), adaptat: Secretarul general al comunei comunica hotărârile consiliului local al comunei prefectului in cel mult 10 zile lucrătoare de la data adoptării HCL.
[4]) Art. 197 alin. (4): „Hotărârile C.L. Socodor se aduc la cunoștința publica si se comunica, in condițiile legii, prin grija secretarului general al comunei."
[5]) Art. 199 alin. (1): „Comunicarea hotărârilor ... cu caracter individual către persoanele cărora li se adresează se face in cel mult 5 zile de la data comunicării oficiale către prefect."
[6]) Art. 198 alin. (1): „Hotărârile C.L. Socodor cu caracter normativ devin obligatorii de la data aducerii lor la cunoștința publica."
[7]) Art. 199 alin. (2): „Hotărârile C.L. Socodor cu caracter individual produc efecte juridice de la data comunicării către persoanele cărora li se adresează."

COMUNA SOCODOR

Cod Fiscal: 3519330; comuna Socodor, nr.1, Cod Poştal: 317305, judeţul Arad, Tel.: +4 0257 358 100; Fax. +4 0257 358 112; e-mail: socodor@gmail.com, primaria@socodor.ro; Web: www.socodor.ro

Nr.239/22.01.2021

PROIECT DE HOTĂRÂRE
privind alegerea preşedintelui de şedinţă

Consiliul Local al Comunei Socodor, Judeţul Arad, CIF 3519330, întrunit ÎN ŞEDINŢĂ EXTRAORDINARĂ LA DATA DE 29 IANUARIE 2021

Având în vedere:
- referatul de aprobare al primarului Comunei Socodor, iniţiator al proiectului de hotărâre, înregistrat cu nr.240/29.01.2021;
- referatul de specialitate întocmit de domnul Crişan Gheorghe secretar, înregistrat sub nr. 241/29.01.2021, privind alegerea preşedintelui de şedinţă pentru următoarele trei luni;
- prevederile art.123 alin.(1) din Ordonanţa de Urgenţă nr.57/2019 privind Codul administrativ;

În temeiul art.139 alin.(1) art.196 alin.(1) lit.a) din Ordonanţa de Urgenţă a Guvernului nr.57/2019 privind Codul administrativ, adoptă prezenta:

H O T Ă R Â R E

Art.1: Se alege preşedinte de şedinţă şi se desemnează cu conducerea lucrărilor şedinţei Consiliului Local al comunei SOCODOR, domnul consilier_____.

Art.2: Preşedintele de şedinţă se alege pe durată de cel mult 3 luni.

Art.3: Prezenta hotărâre are caracter constatator neputând fi contestată în justiţie.

Art.4: Prezenta hotărâre se comunică:
- ✓ Primarului comunei SOCODOR
- ✓ Instituţia Prefectului – Judeţul Arad .

Art.5: Secretarul comunei SOCODOR va îndeplini procedura de comunicare a prezentei hotărâri.

Iniţiatorul proiectului de hotărâre,
Primar,
Jura Ioan Dimitrie

Avizat,
Secretar general,
Crişan Gheorghe

COMUNA SOCODOR

Cod Fiscal: 3519330; comuna Socodor, nr.1, Cod Poştal: 317305, judeţul Arad, Tel.: +4 0257 358 100; Fax. +4 0257 358 112; e-mail: socodor@gmail.com, primaria@socodor.ro; Web: www.socodor.ro

Nr. înregistrare: 240 din 22.01.2021
CABINET PRIMAR

Referatul de aprobare al primarului Comunei Socodor
privind aprobarea privind alegerea preşedintelui de şedinţă

Subsemnatul Jura Ioan Dimitrie primar al Comunei Socodor, prezint referatul de aprobare privind alegerea preşedintelui de şedinţă pentru următoarele trei luni.

În cadrul şedinţei extraordinare a Consiliului Local Socodor din data de 11.09.2020, prin Hotărârea nr. 86/09.11.2020, a fost ales preşedinte de şedinţă pentru trei luni, doamna Crişan Ramona.

Având în vedere prevederile art. 123, alin. (1) din Ordonanţa de Urgenţă nr.57/2019 privind Codul administrativ, un consilier local poate exercita funcţia de preşedinte de şedinţă cel mult trei luni.

În cadrul şedinţei ordinare din această lună, Consiliul Local trebuie să adopte o hotărâre privind alegerea preşedintelui de şedinţă al Consiliului Local Socodor pentru o perioadă de maxim trei luni, respectiv februarie 2021 - aprilie 2021.

În urma propunerilor făcute de către consilieri locali în cadrul şedinţei şi a exercitării votului, se va alege preşedintele de şedinţă pentru perioada februarie 2021 – aprilie 2021, din rândul consilierilor care alcătuiesc consiliul local.

PRIMAR
JURA IOAN DIMITRIE

[redacted]

344

COMUNA SOCODOR

Cod Fiscal: 3519330; comuna Socodor, nr.1, Cod Poştal: 317305, judeţul Arad, Tel.: +4 0257 358 100; Fax. +4 0257 358 112; e-mail: socodor@gmail.com, primaria@socodor.ro; Web: www.socodor.ro

Număr înregistrare: 241 din 22 februarie 2021

Referat de specialitate

privind alegerea preşedintelui de şedinţă pentru următoarele trei luni

Subsemnatul Crişan Gheorghe, angajat al primăriei comunei Socodor, având funcţia de secretar, prin prezenta rog Consiliul Local Socodor, să aprobe proiectul de hotărâre cu privire la alegerea preşedintelui de şedinţă pentru următoarele trei luni.

Prevederile art. 123, alin. (1) din Ordonanţa de Urgenţă nr.57/2019 privind Codul administrativ, reglementează modalitatea de alegere a preşedintelui de şedinţă care va conduce şedinţele consiliului local pe o perioadă de trei luni.

În luna ianuarie 2021 expiră perioada pentru care doamna consilier Crişan Ramona a fost desemnată să conducă şedinţele consiliului local, urmând a se face propuneri pentru numirea preşedintelui de şedinţă pentru perioada februarie 2021 – aprilie 2021.

În consecinţă, supun dezbaterii Consiliului Local proiectul de hotărâre privind alegerea preşedintelui de şedinţă al Consiliului Local Socodor pentru o perioadă de maxim trei luni (februarie 2021 – aprilie 2021) în vederea adoptării unei hotărâri în acest sens din rândul consilierilor care alcătuiesc componenţa noului consiliul local.

SECRETAR GENERAL,
CRIŞAN GHEORGHE

[redacted]

CONSILIUL LOCAL SOCODOR

Cod Fiscal: 3519330; comuna Socodor, nr.1, Cod Poştal: 317305, judeţul Arad, Tel.: +4 0257 358 100; Fax. +4 0257 358 112; e-mail: socodor@gmail.com, primaria@socodor.ro; Web: www.socodor.ro

Comisia pentru programe de dezvoltare economico–socială, buget-finanţe, administrarea domeniului public şi privat al comunei , agricultură, gospodărie comunală, protecţia mediului, servicii şi comerţ

AVIZUL
Nr. 19 din 28 ianuarie 2021
pentru P.H.C.L. nr. 239/22.01.2021 privind alegerea președintelui de ședință pentru următoarele trei luni

Având în vedere Proiectul de hotărâre privind alegerea președintelui de ședință pentru următoarele trei luni,

în temeiul prevederilor art. 125 alin. (1) lit. b) din Ordonanța de urgență a Guvernului nr. 57/2019 privind Codul administrativ, cu modificările si completările ulterioare, respectiv al prevederilor art. 5 alin. (1) lit. b) din Regulamentul de organizare și funcționare a consiliului local,

Comisia pentru programe de dezvoltare economico–socială, buget-finanţe, administrarea domeniului public şi privat al comunei , agricultură, gospodărie comunală, protecţia mediului, servicii şi comerţ, nr.1 din cadrul Consiliului Local Socodor, adoptă următorul aviz:

Art. 1. - Se avizează **favorabil**/~~nefavorabil~~ proiectul de hotărâre a consiliului local nr. 239/22.01.2021 privind alegerea președintelui de ședință pentru următoarele trei luni, cu ...-.../**fără amendamente**.

Art. 2. - Amendamentele si observațiile membrilor comisiei se regăsesc în anexa care face parte integrantă din prezentul aviz - nu este cazul la prezentul aviz.

Art. 3. - Prezentul aviz se comunică prin grija secretarului comisiei, în termenul recomandat, secretarului general al Comunei Socodor.

Președintele Comisiei : **Unc Dimitrie**_____

Secretarul Comisiei: **Hanza Remus Ovidiu**_____

ROMANIA JUDEȚUL ARAD COMUNA SOCODOR CONSILIUL LOCAL

346

CONSILIUL LOCAL SOCODOR

Cod Fiscal: 3519330; comuna Socodor, nr.1, Cod Poștal: 317305, județul Arad, Tel.: +4 0257 358 100; Fax. +4 0257 358 112; e-mail: socodor@gmail.com, primaria@socodor.ro; Web: www.socodor.ro

Comisia pentru învățământ, sănătate, cultură, protecţia socială, activităţi sportive şi de agrement

AVIZUL
Nr. 19 din 28 ianuarie 2021
pentru P.H.C.L. nr. 239/22.01.2021 privind alegerea președintelui de ședință pentru următoarele trei luni

Având în vedere Proiectul de hotărâre privind alegerea președintelui de ședință pentru următoarele trei luni,

în temeiul prevederilor art. 125 alin. (1) lit. b) din Ordonanța de urgență a Guvernului nr. 57/2019 privind Codul administrativ, cu modificările si completările ulterioare, respectiv al prevederilor art. 5 alin. (1) lit. b) din Regulamentul de organizare și funcționare a consiliului local,

Comisia pentru învățământ, sănătate, cultură, protecţia socială, activităţi sportive şi de agrement, nr.2 din cadrul Consiliului Local Socodor, adoptă următorul aviz:

Art. 1. - Se avizează **favorabil**/~~nefavorabil~~ proiectul de hotărâre a consiliului local nr. 239/22.01.2021 privind alegerea președintelui de ședință pentru următoarele trei luni, cu ...-.../**fără amendamente**.

Art. 2. - Amendamentele si observațiile membrilor comisiei se regăsesc în anexa care face parte integrantă din prezentul aviz - nu este cazul la prezentul aviz.

Art. 3. - Prezentul aviz se comunică prin grija secretarului comisiei, în termenul recomandat, secretarului general al Comunei Socodor.

Președintele Comisiei : **Crișan Ramona**

Secretarul Comisiei: **Mureșan Adrian Marius**

ROMANIA JUDEȚUL ARAD, COMUNA SOCODOR CONSILIUL LOCAL

347

CONSILIUL LOCAL SOCODOR

Cod Fiscal: 3519330; comuna Socodor, nr.1, Cod Poștal: 317305, județul Arad, Tel.: +4 0257 358 100; Fax. +4 0257 358 112; e-mail: socodor@gmail.com, primaria@socodor.ro; Web: www.socodor.ro

Comisia pentru administrație publică locală, juridică, apărarea ordinii și liniștii publice, a drepturilor cetățenilor

AVIZUL
Nr. 19 din 28 ianuarie 2021
pentru P.H.C.L. nr. 239/22.01.2021 privind alegerea președintelui de ședință pentru următoarele trei luni

Având în vedere Proiectul de hotărâre privind alegerea președintelui de ședință pentru următoarele trei luni,

în temeiul prevederilor art. 125 alin. (1) lit. b) din Ordonanța de urgență a Guvernului nr. 57/2019 privind Codul administrativ, cu modificările si completările ulterioare, respectiv al prevederilor art. 5 alin. (1) lit. b) din Regulamentul de organizare și funcționare a consiliului local,

Comisia pentru administrație publică locală, juridică, apărarea ordinii și liniștii publice, a drepturilor cetățenilor, nr.3 din cadrul Consiliului Local Socodor, adoptă următorul aviz:

Art. 1. - Se avizează **favorabil**/~~nefavorabil~~ proiectul de hotărâre a consiliului local nr. 239/22.01.2021 privind alegerea președintelui de ședință pentru următoarele trei luni, cu ...-.../**fără amendamente**.

Art. 2. - Amendamentele si observațiile membrilor comisiei se regăsesc în anexa care face parte integrantă din prezentul aviz - nu este cazul la prezentul aviz.

Art. 3. - Prezentul aviz se comunică prin grija secretarului comisiei, în termenul recomandat, secretarului general al Comunei Socodor.

Președintele Comisiei : **Mureșan Adrian Marius**_____

Secretarul Comisiei: **Nădăban Stelian Traian**_____

ROMANIA JUDEȚUL ARAD, COMUNA SOCODOR CONSILIUL LOCAL

CONSILIUL LOCAL AL COMUNEI SOCODOR

PROCES VERBAL

Încheiat astăzi **10.02.2021** cu ocazia numerotării şi sigilării dosarului de la şedinţa **ordinară** a Consiliului Local al comunei Socodor.

Acest dosar a fost numerotat şi sigilat în prezenţa preşedintelui de şedinţă şi a secretarului conform prevederilor legale.

Actele cuprinse în dosar au fost numerotate de la nr.1 la nr.348.

PREŞEDINTE DE SEDINTĂ

CONSILIER

CRIŞAN RAMONA

[redacted]

ROMÂNIA JUDEȚUL ARAD COMUNA SOCODOR CONSILIUL LOCAL

CONTRASEMNEAZĂ

SECRETAR GENRAL

CRIŞAN GHEORGHE

[redacted]